TR / EN

Korkmaz

endüstriyel pompalar

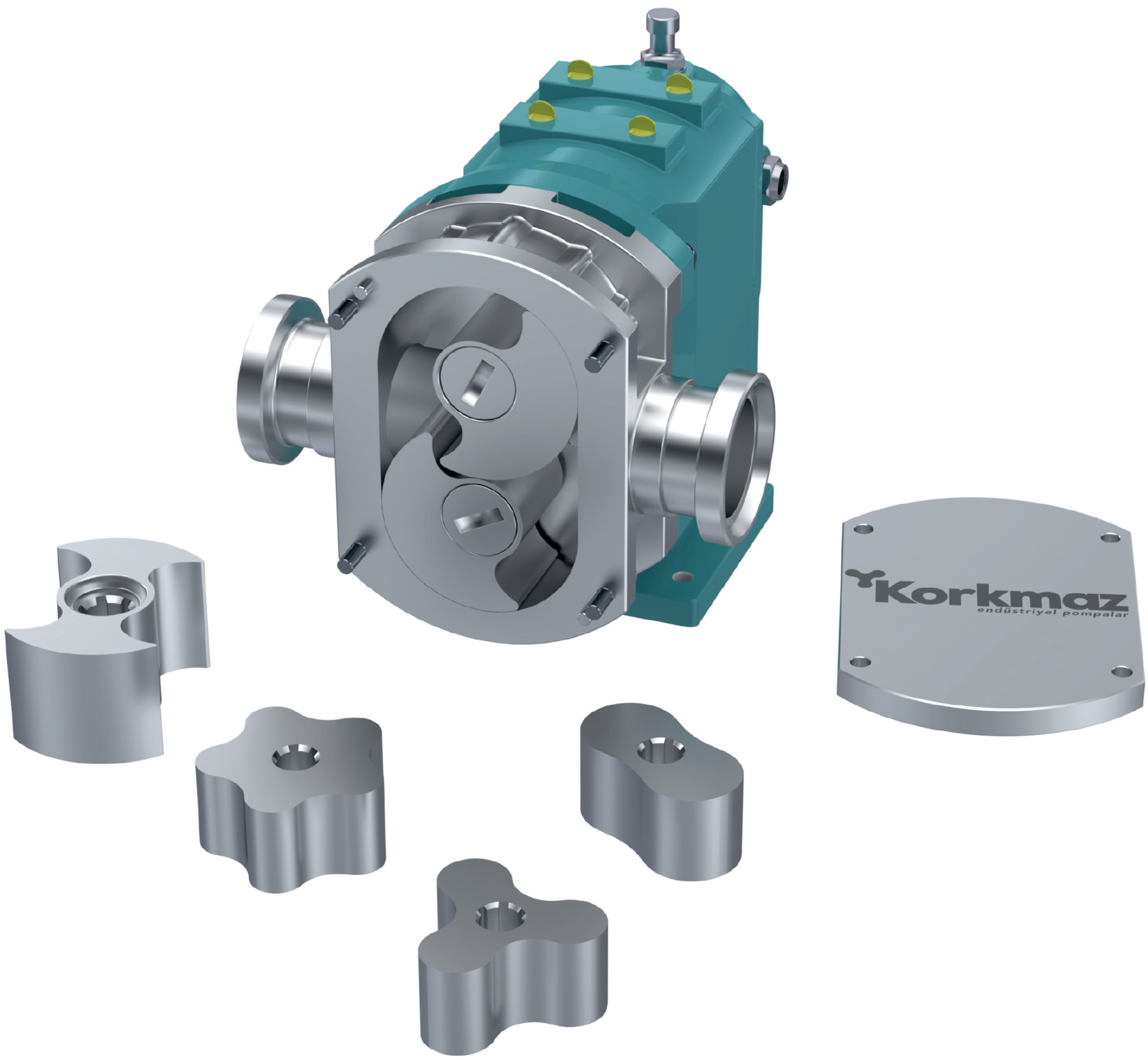

www.korkmazendustri.com.tr

MADE IN TÜRKİYE

" BİZ KİMİZ ? "

Gıda, İçecek, Kozmetik, İlaç ve Kağıt endüstrisinde, yüksek viskoziteli akışkanların transferinde duyulan "güvenilir ürün" ihtiyacına cevap verebilmek maksadıyla 1988 yılında Yakup Korkmaz liderliğinde İstanbul – İmes Sanayi Sitesinde kurulmuştur. Mevcut durumu daima eksik görüp geliştirme motivasyonu şirketin itici gücü olmuştur. Ülkemizin teknoloji alanında yaptığı atılımlara eşlik edip İhracat hacminin artmasına katkı sağlamak maksadıyla ürünlerimizin kullanıldığı sektör fuarlarına iştirak ederek, Sanayi ve Ticaret Odaları gibi kuruluşların güncel etkinliklerine katılarak, TÜBİTAK gibi öncü kurumların desteklerinden istifade ederek "İnovatif kuruluş olmak" odağımızı perçinliyoruz.

VİZYONUMUZ

Ürünlerimizin kullanıldığı her yerde güvenilir, inovatif, değer yaratıcı kurum olmayı başarmak.

MİSYONUMUZ

Bütün süreçlerimizi; Sürdürülebilirlik ilkeleri kapsamında, paydaşlarımızın kazanmasına odaklanarak, etkin – verimli – etkili bir şekilde yönetmektir.

İLKELERİMİZ

Güvenilirlik, Saygı, Esneklik, Yenilikçilik, Özgünlük

" WHO ARE WE ? "

We are a company that was founded in 1988 in Istanbul - Imes Industrial Site, under the leadership of Yakup Korkmaz, to meet the need for 'reliable products' in the transfer of high-viscosity fluids in the Food, Beverage, Cosmetics, Pharmaceutical, and Paper industries. The company has always seen its current state as incomplete and has been motivated to improve continuously. We accompany the technological advancements in our country and contribute to the increase in export volume by participating in industry fairs where our products are used, attending events organized by chambers of commerce and industry, and benefiting from the support of pioneering institutions like TÜBİTAK, with the focus on becoming an 'innovative organization.

Korkmaz
endüstriyel pompalar

OUR VISION

To become a reliable, innovative, and value-creating organization wherever our products are used.

OUR MISSION

To manage all our processes effectively, efficiently, and with a focus on stakeholders' gain within the scope of sustainability principles.

OUR PRINCIPLES

Reliability, Respect, Flexibility, Innovation, Originality."

Korkmaz
endüstriyel pompalar



Korkmaz
endüstriyel pompalar

LOB POMPA NEDİR ?

Korkmaz Lob pompalar viskoz ürünlerin ve katı parçacık içeren akışkanların transferlerinde kullanılır. Ürünlerin yapısını bozmayan, pozitif deplasmanlı dişli pompalardır.

Lob pompalar temelde birbirlerine dokunmadan bir muhafaza içinde eşzamanlı dönen iki lob rotordan oluşur. Rotorlar dönerken, çıkıntılar ve muhafaza arasındaki boşluk sıvı ile dolar, böylece verimli bir pompalama sağlanır.

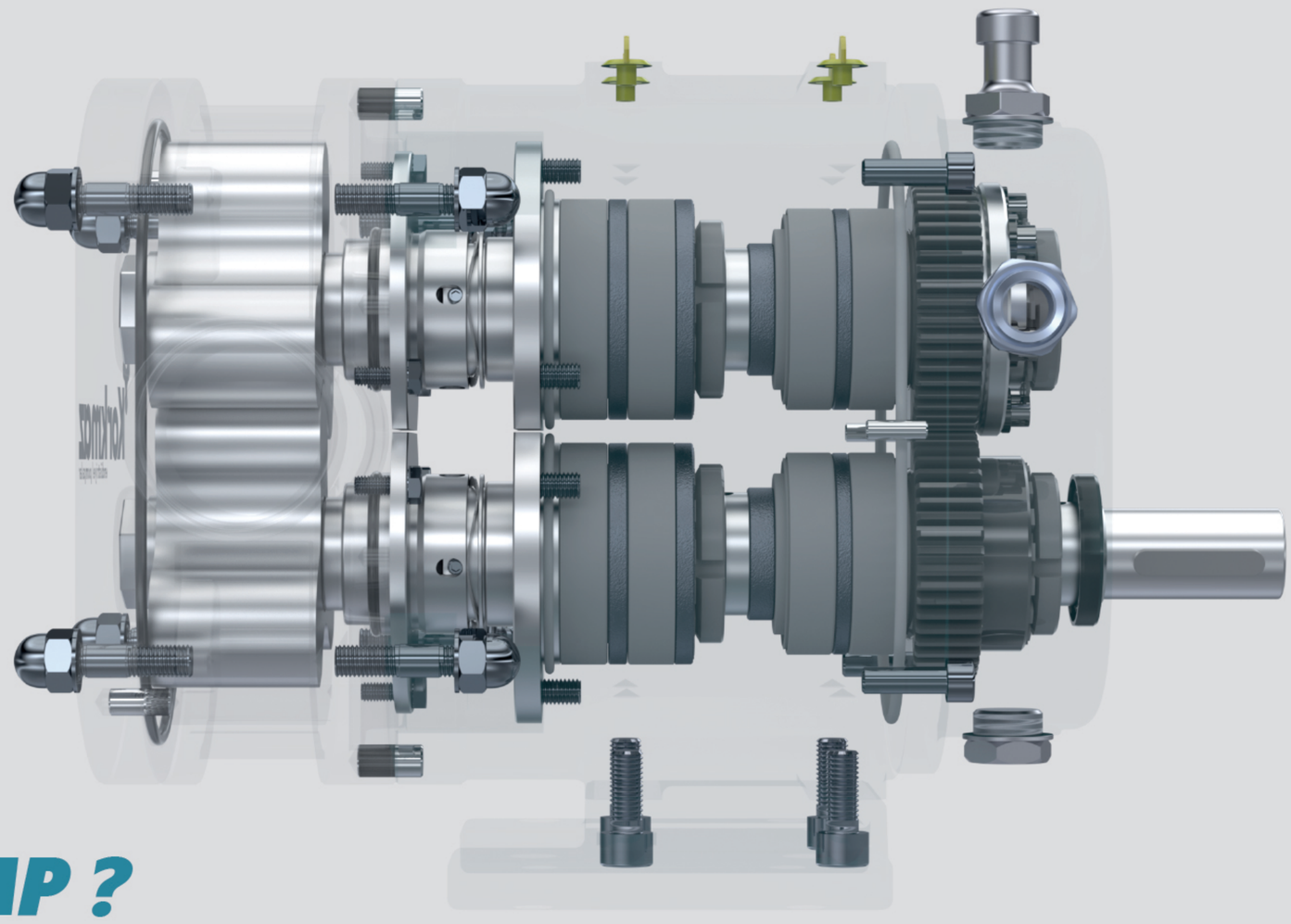

WHAT IS A LOBE PUMP ?

Korkmaz Lobe pumps are used for the transfer of viscous products and fluids containing solid particles. They are positive displacement gear pumps that do not disrupt the structure of the products.

Lobe pumps essentially consist of two lobed rotors that rotate synchronously within a housing without touching each other. As the rotors turn, the gaps between the lobes and the housing are filled with fluid, thus ensuring efficient pumping.

ÇALIŞMA PRENSİBİ

Lob pompalar sundukları hijyen, yüksek verim, emniyet ve yerinde temizlenebilme özellikleriyle çeşitli alanlarda popülerdirler. Lob pompalarda lobların teması zamanlayıcı tahrik dişleri tarafından önlenir. Loblar arasında temas olmadığında ve diğer pompa türlerinden daha geniş bir pompalama haznesine sahip olduklarından, katı tanecikleri zarar vermeden transfer edebilirler.

Pompa miline bağlı olan lob, motordan aldığı hareketi zamanlayıcı tahrik dişlisi ile diğer loba ters yönde iletir. loblar birbirinin tersi yönde hareket ederken, pompanın emme ağzında hacim genişler. Oluşan emme sayesinde sıvı, pompanın içine akar. Loblarla gövde arasında taşınan sıvı, basma ağzına doğru ilerler. Sıvı lobların arasından geçmez. Basma ağzında loblar iç içe geçecek sıvıyı basınçla birlikte dışarı doğru iterler. Pompa milinin her bir dönüşündei pompanın hacmi kadar sıvı transfer edilir. Dolayıs ile pompanın kapasitesi, büyüklüğü ve devri ile doğru orantılıdır.

WORKING PRINCIPLE

Lobe pumps are popular in various fields due to their hygienic design, high efficiency, safety, and ease of cleaning in place. In lobe pumps, the contact between lobes is prevented by timing gears. As there is no contact between the lobes and they have a larger pumping chamber compared to other pump types, they can transfer solid particles without causing damage.

The lobe connected to the pump shaft transmits the motion received from the motor to the other lobe in the opposite direction through a timing gear. As the lobes move in opposite directions, the volume at the pump inlet expands. This expansion creates suction, allowing the fluid to flow into the pump. The fluid transported between the lobes and the pump housing progresses towards the discharge outlet. The fluid does not pass through the lobes. At the discharge outlet, the lobes, while interlocking, push the fluid outward with pressure. With each revolution of the pump shaft, an amount of fluid equal to the pump's volume is transferred. Therefore, the capacity of the pump is directly proportional to its size and speed.

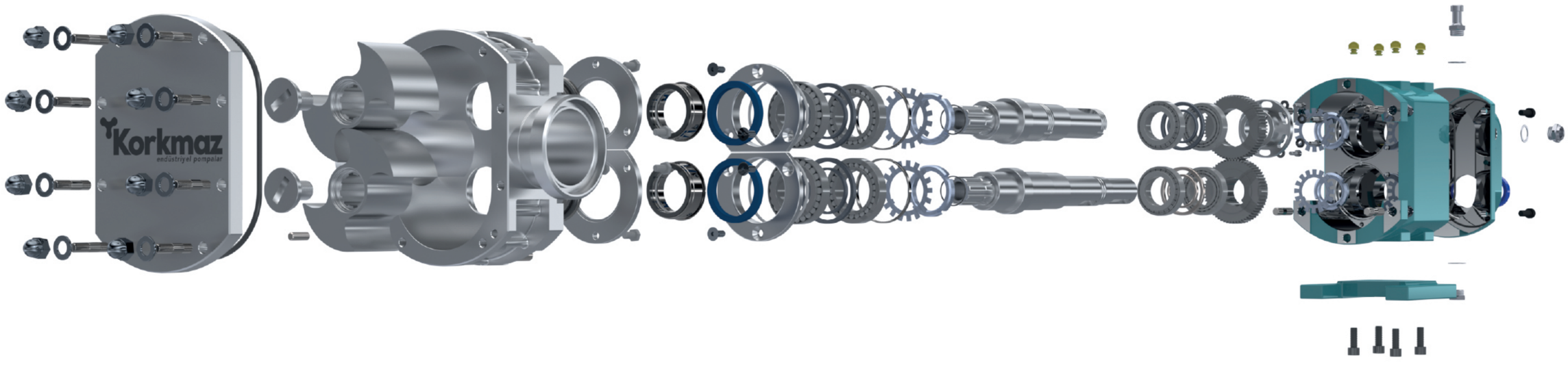

STANDART VERSİYON

Standart versiyonu 316L AISI paslanmaz çelikten imal edilen Korkmaz Lob Pompaları, epoksi boyayla kaplı koruyucu bir kaplamaya sahip olan dökme demir dişli kutusuna monte edilmektedir. Lob muhafazasını ve dişli kutusunu birbirinden ayıran oda, dengeli kompakt mekanik keçeleri bağlantısına imkan sağlar ve pompalanan hidrolik ve dişli kutusu yağının birbirine karışmasını engeller. Dişli kutusunun tabanı, yatay ve dikey boru hatlarına bağlanırken kurulumu daha kolay hale getirmek üzere dizayn edilmiştir. Korkmaz Lob Pompa, lob, salmastra ve keçeler gibi ana parçaların kısa sürede ve kolaylıkla değiştirilmesini sağlamak amacıyla modüler tasarıma sahiptir .

Çift konik silindir rulmanları, şaftlar ve dişli kutusu içerisinde yağ banyosunun içinde çalışan büyük boy dişliler gibi kompakt ve kuvvetli parçalar sayesinde kaliteli ve hassas çalışma sağlanmaktadır. Böylece loblarda hiçbir temas noktası bulunmadığı için daha düşük toleranslar elde edilmektedir. Bunun sonucunda iyi bir pompa performansı ve güvenilirlik sağlanmaktadır.



STANDARD VERSION

The standard version of Korkmaz Lobe Pumps, which are made of 316L AISI stainless steel, is mounted on a cast iron gear box with a protective coating of epoxy paint. The chamber separating the lobe housing and the gear box allows for the connection of balanced compact mechanical seals and prevents the mixing of the pumped hydraulic fluid and the gear box oil. The base of the gear box is designed for easier installation to horizontal and vertical pipe lines. Korkmaz Lobe Pump has a modular design to facilitate the quick and easy replacement of main components such as lobes, seals, and gaskets.

High-quality and precise operation is ensured thanks to compact and robust components such as double tapered roller bearings, shafts, and large-sized gears operating in an oil bath within the gear box. As a result, lower tolerances are achieved due to the absence of any contact points in the lobes. This ultimately leads to excellent pump performance and reliability.

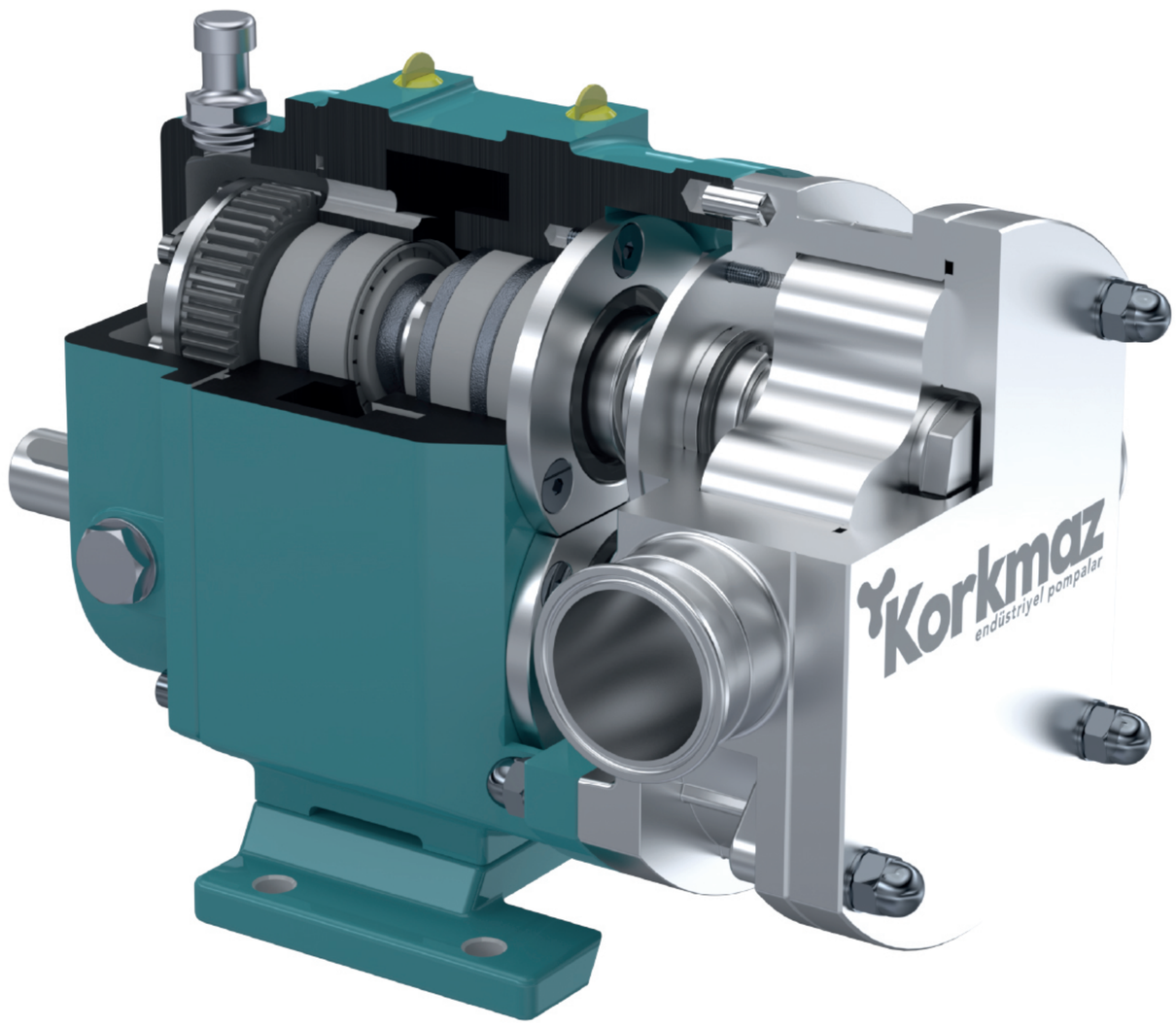

Korkmaz
endüstriyel pompalar

YAPI MALZEMELERİ

Korkmaz Lob Pompalarında tüm şaftlar, AISI 304L veya AISI 316L paslanmaz çelikten üretilmektedir. Loblar yüksek kaliteli AISI 316L ekstrüze şekilli bardan ya da özel paslanmaz çelik büzülmeyen alaşımdan imal edilmektedir. Pompanın gövdesi de AISI 304L veya AISI 316L paslanmaz çelikten üretilmektedir.

CONSTRUCTION MATERIALS

In Korkmaz Lobe Pumps, all shafts are made of AISI 304L or AISI 316L stainless steel. The lobes are made of high-quality AISI 316L extruded bar or special stainless steel non-shrinking alloy. The pump body is also made of AISI 304L or AISI 316L stainless steel.

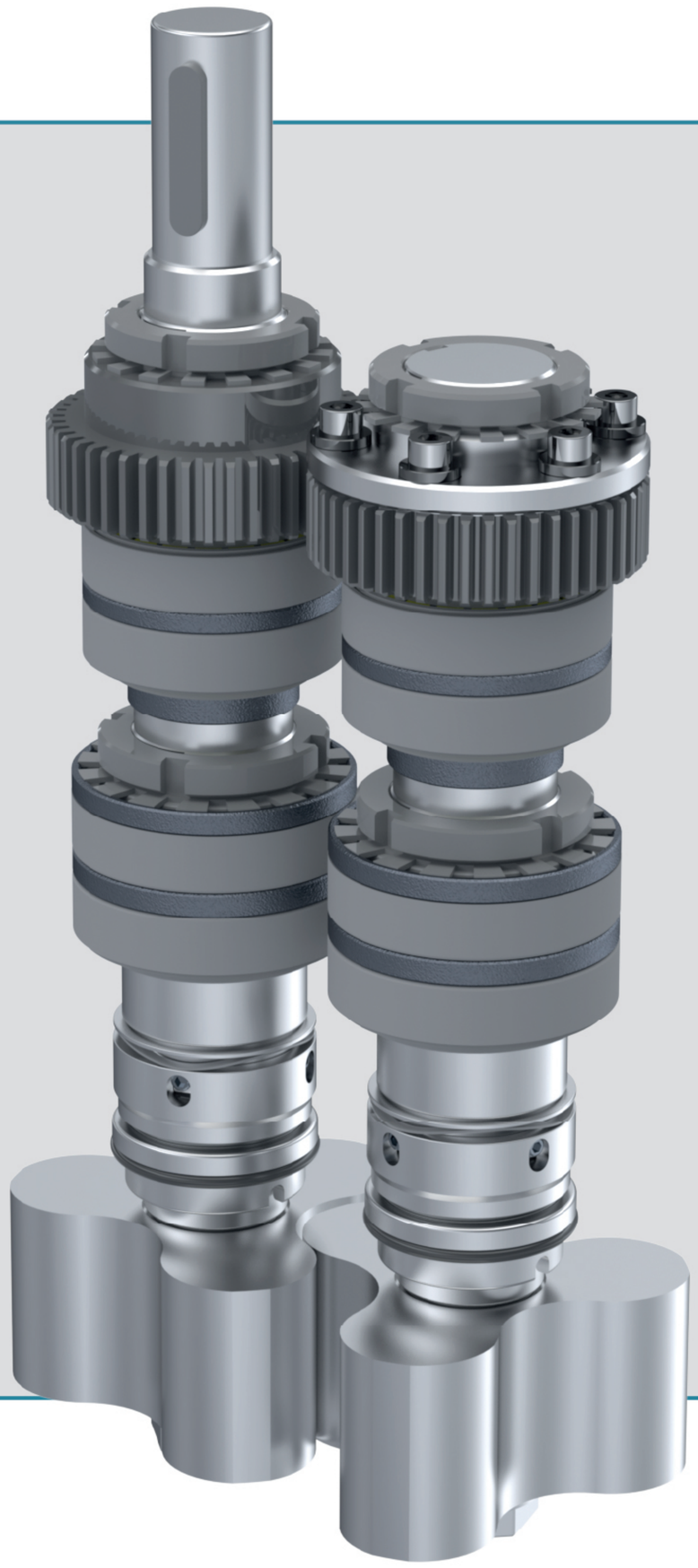

LOB ÇEŞİTLERİ

Loblar, kullanım türüne bağlı olarak şu şekillerde üretilebilir:

- *Üçlü Lob (Standart)*
- *İkili Lob*
- *Kelebek (Yarasa) Kanatlı Lob*
- *Tek Kanatlı Lob*
- *Dişli Lob*

Bir uygulama için hangi lob tipinin daha iyi olduğunu belirlenmesi, katı büyüklüğünün, sıvı viskozitesinin ve akış titreşiminin toleransının analiz edilmesini gerektirir. Örneğin; çelik tanecikli bir reçelin aktarılması için tek kanatlı lob veya kelebek kanatlı lob uygunken bal, ağda, glikoz gibi vizkozitesi ağır ürünlerin aktarımında üçlü lob tercih edilir.

LOBE TYPES

Lobes can be manufactured in the following forms depending on the type of use:

- *Triple Lobe (Standard)*
- *Double Lobe*
- *Butterfly (Bat-Winged) Lobe*
- *Single-Lobe*
- *Gear Lobe*

Determining which lobe type is more suitable for an application requires analyzing the solid particle size, liquid viscosity, and tolerance to flow fluctuations. For example, for transferring a steel particle-containing jam, a single-lobe or batwing-lobe may be suitable, while for transferring viscous products such as honey, wax, or glucose, a triple-lobe is preferred.

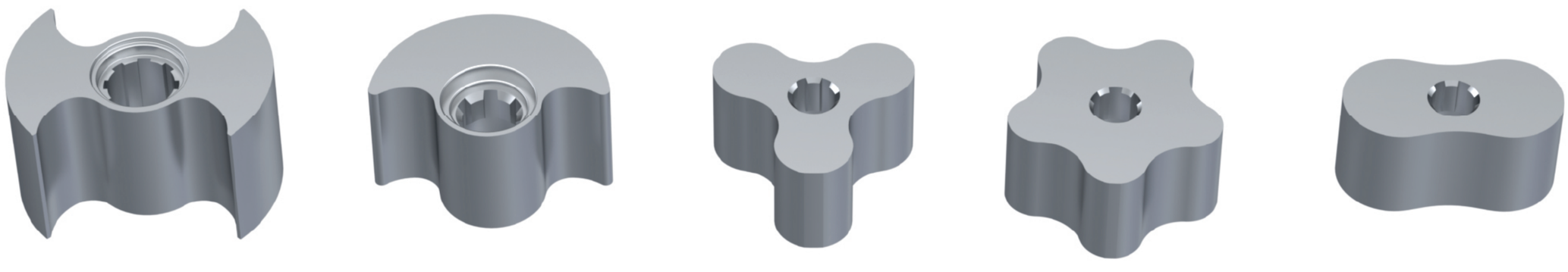

OPSİYONLAR

Korkmaz Lobe Pompaları her türlü uygulama için özelleştirilmiştir. Korkmaz Lob Pompa ürün serilerinin salmastra seçenekleri, farklı pompa ebatları, mevcut malzeme ve loblar, doğru sürücü seçimi vb. hepsi, neredeyse her uygulama için ideal pompayı üretmemizi mümkün kılar.

OPTIONS

Korkmaz Lobe Pumps are customized for all kinds of applications. The seal options, various pump sizes, available materials, lobes, proper drive selection, and more within the Korkmaz Lobe Pump product series allow us to produce an ideal pump for almost every application.





SIZDIRMAZLIK

Sızdırmazlık özelliği, bir pompanın kalitesini gösteren en önemli ölçüdür. Başarılı bir pompa uygulaması, büyük ölçüde uygun sıvı sızdırmazlık cihazlarının seçilmesine ve uygulamasına bağlıdır. Korkmaz Lob Pompaları, kullanılan ürün çeşidi, viskoz değeri, basınç vs. verilerine göre, ürüne en uygun sızdırmazlık ekipmanlarıyla üretilir. kullanılan mazlemeler; paslanmaz çelik, karbon, tungsten karbür, silisyum karbür, sermaik, rulon vs. Malzeme kombinasyonları, ele alınan sıvıya göre seçilebilir.

SEALING

The sealing feature is the most important measure that indicates the quality of a pump. A successful pump application depends largely on selecting and applying appropriate liquid sealing devices. Korkmaz Lobe Pumps are manufactured with sealing equipment tailored to the specific product type, viscosity, pressure, and other data. The materials used include stainless steel, carbon, tungsten carbide, silicon carbide, ceramic, Rulon, etc. Material combinations can be chosen based on the liquid being handled.

KULLANIM ALANLARI

Lobe pompaları; gıda, kağıt hamuru ve kağıt, kimya, tekstil, içecek, ilaç ve biyoteknoloji dahi olmak üzere çeşitli endüstrilerde kullanmaktadır. Bu endüstrilerde tercih edilmelerinin nedeni mükemmel sıhhi kaliteler, yüksek verim, güvenilirlik, korozyon direnci, iyi bir yerinde temizleme ve yerinde sterilizasyon (CIP \ SIP) imkanı sağlamalarıdır. Lob pompa kullanımına uygun bazı ürünler;

Süt
Parfüm
Pamuk Yağı
Nişasta
Tahin
Ayran
Ağda
Puding
Ketçap
Marşmelov
Tereyağı
Bira
Meyve Suyu
Salata Sosu
Soya Sosu
Glikoz Şurubu
Dondurma
Peyniraltı Suyu
Losyonlar
Palmiye Yapı
Jöle
Karamel
Yoğurt
Sabun
Fıstık Ezmesi
Mayonez
Muhallebi
Krema
Şarap
Kedi Maması
Köpek Maması
Sirke
Sorbitol Şurubu
Bal
Krem Peynir
Vazalin
Zeytinyağı
Domates Püresi
Marmelat
Meyveli Yoğurt
Şampuan
Fındık Ezmesi
Hardal
Mısır Şurubu
Maya
Arap Mayası
Bazı Asitler
El Kremi
Mısır Yağı
Sıvı Şeker
Reçel
Labne
Çözücüler
Bisküvi Kreması
Salça
Pasta Dolguları
Margarin
Diş Macunu
Sıvı Yumurta
Domates / Biber Sosu
Tatlandırıcılar
Çikolata
Gliserin
Süt Reçeli

APPLICATION AREAS

Lobe pumps are used in various industries, including food, pulp and paper, chemicals, textiles, beverages, pharmaceuticals, and biotechnology. They are preferred in these industries due to their excellent sanitary qualities, high efficiency, reliability, corrosion resistance, and the ability to be cleaned and sterilized in place (CIP/SIP). Some products suitable for lobe pump usage include:

Milk
Perfume
Cottonseed Oil
Starch
Tahini
Ayran
Wax
Pudding
Ketchup
Marshmallow
Butter
Beer
Fruit Juice
Sauce
Soy Sauce
Glucose
Ice Cream
Whey
Lotion
Palm Oil
Jelly
Caramel
Yoghurt
Liquid Soap
Peanut Butter
Mayonnaise
Milk Pudding
Cream
Wine
Cat Food
Dog Food
Vinegar
Sorbitol Syrup
Honey
Cream Cheese
Petrolatum
Olive Oil
Tomato Puree
Marmalade
Fruit Yoghurt
Shampoo
Penaut Butter
Mustard
Corn Syrup
Yeast
Arabian Yeast
Liquid Acids
Hand Cream
Corn Oil
Liquid Sugar
Jam
Labneh or Cream Cheese
Solvents
Cookie Cream
Tomato Paste
Cake Fillers
Margarine
Toothpaste
Liquid Eggs
Liquid Tomato & Pepper Paste
Sweet Additives (Cake Fillings)
Chocolate
Clycerol
Condensed Milk

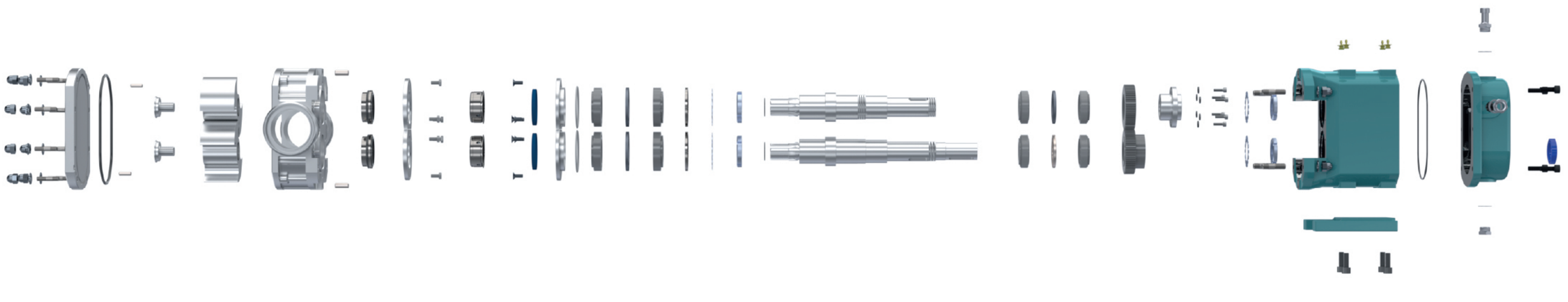

LOB POMPA MODELLERİ ve KAPASİTELERİ
LOBE PUMP MODELS & CAPACITIES

	KLP 1(DN-15)	KLP 2(DN-25)	KLP 3(DN-40)	KLP 4(DN-50)	KLP 5(DN-65)	KLP 6(DN-80)	KLP 7(DN-100)
Bağlantı Ölçüleri *Connection Dimensions*	DN 15/0.5"	DN 25/1"	DN 40 / 1 1/2"	DN 50/2"	DN 65/2 1/2"	DN 80/3"	DN 100/4"
Maksimum Kapasitesi *Maximum Capacity*	500 l/h	2.500 l/h	4.000 l/h	6.000 l/h	15.000 l/h	25.000 l/h	50.000 l/h
Maksimum Basınç *Maximum Pressure*	3 bar	6 bar	7 bar	8 bar	15 bar	18 bar	20 bar
Yatay Aktarım *Horizontal Transfer*	20 m	150 m	180 m	200 m	250 m	300 m	400 m
Dikey Aktarım *Vertical Transfer*	2 m	6 m	5 m	10 m	12 m	25 m	40 m
Motor Gücü *Motor Power*	0.75 kw	1.5 kw	1.5 kw	2.2 kw	4 kw	5.5 kw	7.5 kw
Maksimum Devir *Maximum Speed*	322 d/min	322 d/min	322 d/min	322 d/min	322 d/min	322 d/min	322 d/min
Sıcaklık Değeri *Temperature Value*	0-150°C	0-150°C	0-150°C	0-150°C	0-150°C	0-150°C	0-150°C

Bu veriler, pompanın kullanıldığı ürün çeşidine göre değişiklik gösterebilir.
These data may vary depending on the type of product the pump is used for.

Korkmaz endüstriyel pompalar
Emek Mh. Atatürk Cd. B Blok No:4/1/3 Sancaktepe / İstanbul
+90 216 364 71 74
www.korkmazendustri.com.tr