

شهباز موتور

مرجع تخصصی خرید کالای صنعتی

کاتالوگ پمپ دنده ای کوپار

Kupar Gear Pump

- مشاوره تخصصی خرید
- پیشنهاد بهینه ترین گزینه برای نیاز شما
- ارسال سریع به تمامی شهر های کشور
- لیست قیمت به روز در وب سایت
- ارتباط مستقیم و بدون واسطه با تولید کنندگان و تامین کنندگان

ارتباط کلیکی با ما
Click to contact us

مشاهده قیمت محصولات

ShahbazMotor_gp

۰۳۱-۳۳۳۶۲۰۴۶

KUPAR Pompa

ENDÜSTRİYEL TRANSFER POMPALARI
INDUSTRIAL TRANSFER PUMPS



İÇ DİŞLİ POMPALAR
INTERNAL GEAR PUMPS



HELİS DİŞLİ POMPALAR
HELICAL GEAR PUMPS



LOBLU POMPALAR
LOBE PUMPS



PASLANMAZ ve BRONZ POMPALAR
STAINLESS STEEL & BRONZE PUMPS

BTS ENGINEERING

https://prom-nasos.pro
https://bts.net.ua
https://prom-nasos.com.ua
+38 095 656-37-57,
+38 067 360-71-01,
+38 063 362-12-31,
info@prom-nasos.pro

POMPA SEÇİMİ / PUMP SELECTION



KULLANIM AMACI	DESCRIPTION
KUPAR DİŞLİ TRANSFER POMPALARI viskozitesi yüksek yani akışkanlığı suya göre nispeten az olan sıvıların bir yerden başka bir yere transfer edilmesinde kullanılır. Transfer edilecek malzemelerin kimyasal olarak yağlayıcı özelliği olması yâda fi ziksel olarak sürtünmeyi azaltacak film oluşturma özelliğ i olması gerekir.	KUPAR GEAR PUMPS are used to transfer liquids, which is more viscous than water, from place to place. These fl uids should be chemically lubricating and should create a fi lm between friction surfaces to minimize the wear

KULLANIM ALANI		APPLICATION	
Çikolata	Sabun	Chocolate	Soap
Fuel Oil	Reçel	Fuel - Oil	Jam
Mazot	Tutkal	Asphalt	Rubber
Deterjan	Boya	Detergent	Pulp and Papper
Melas	Poliol	Industrial Oils	Adhesives
Endüstriyel ve Madeni Yağlar	İzosianat	Automotive Oils	Sealants
Nebati Yağlar	Glikoz	Vegetable Oils	Paints
Diğer viskozitesi yüksük gıda ve petron ürünleri, kimyasal maddeler		Coatings and similar viscous petrol, and chemical products	

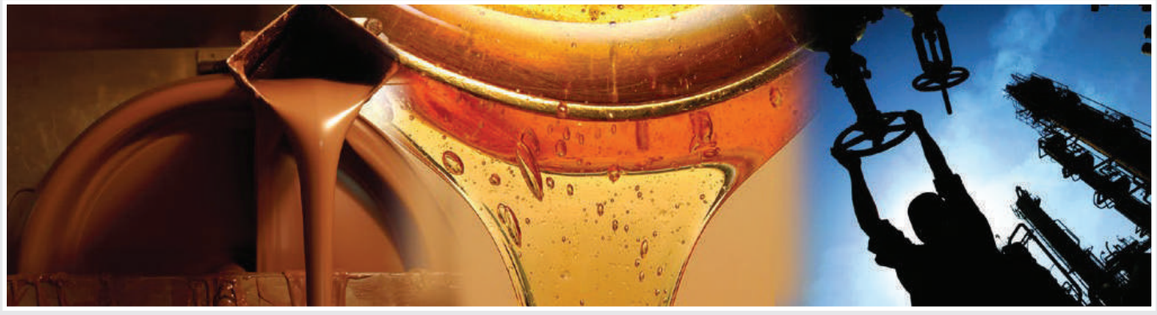

Kupar dişli transfer pompalarının tip ve büyüklük seçiminde göz önünde bulundurulması gereken kıstaslar genel olarak aşağıda belirtilmiştir. Daha detaylı bilgi ve pompa seçiminizin doğruluğunu teyid için fi rmamızla irtibat kurmanız yararlı olacaktır

Pompa seçiminde en önemli kıstaslardan biri viskozitedir. Malzemenin viskozitesi hem pompa tipinin seçiminde, hem devir seçiminde hem de pompanın üretim ve montaj toleransları, çalışma boşlukları belirlenmesi için en önemli değişkendir. **KUPAR DİŞLİ TRANSFER POMPALARI** için Pompa seçiminde dikkat edilmesi gereken 4 önemli husus vardır.

Pompa Tipi: Genel prensip viskozitesi düşük yani akışkanlığı iyi olan malzemeler için helis dişli pompalar, viskozitesi yüksek yani akışkanlığı düşük malzemeler için içdişli pompalar kullanılmasıdır

Boru Çapı: Her boru çapından, yine viskozite göz önünde bulundurularak, transfer edilebilecek maksimum malzeme debisi bellidir. Sistem tasarlanırken bu kıstaslar hesaplanmalı hatta mümkünse tesisat boru çapı belirlenmeden önce pompa seçimi yapılmalıdır. Aksi durumda

o tesisat boru çapından geçebilecek maksimum debi kullanılmak zorundadır.

Devir: Yine viskozite ana kıstas olmak üzere akışkanlık azaldıkça devir düşürülmeli, akışkanlık arttıkça yüksek devirler tercih edilmelidir. Dişli pompalarda maksimum 1500 d/d. Pompa devri kullanılır. 1000 d/d. ve 1500 d/d. Dönen pompalar Elektrik motoruna direk akuple edilirken, 500 d/d ve daha düşük devirlerde dönen pompalar elektrik motoruna kayış kasnakla direk veya redüktöre direk monte edilir.

Pompa Çalışma Boşlukları: Pompa çalışma boşlukları belirtilen viskozite değerine göre imalat ve montaj sırasında ayarlanır. Pompa çalışma boşlukları hangi malzeme için ayarlandıysa pompa o malzeme için veya yaklaşık aynı viskozite değerlerine sahip akışkanlar için kullanılmalıdır. Aksi durumda pompada sıkışma veya belirtilen debi ve basınç değerlerini sağlamayabilir

When selecting the type and size of the KUPAR GEAR PUMPS there are some criterions, which are generally summarized below. Please contact us for detailed information and selecting criterions.

The most important criterion when selecting gear pumps is the viscosity. Viscosity is important when selecting the type and size, also selecting the pump speed and designing clearances. There are 4 important criterions of pump selection such as:

Pump Type: the main principle is to select the helical gear pumps for low viscosities and internal gear pumps for high viscosities.

Size of the ports: size of the ports and pipes is again related to the viscosity of the fl uid. Every size of the port and pipe has a capacity of fl ow rate of fl uid according to the viscosity. When selecting pump size and designing the pipe system, the diameter should be calculated accurately or you must be contented with the maximum fl ow rate for that viscosity.

Pump Speed: the maximum speed for gear pumps 1500 rpm speed should be reduced according to increasing viscosity. High speeds should be selected for low viscosities, low speeds should be selected for high viscosities. Direct coupling to electric motor is used for 1000 and 1500 rpm. 500 and lower speeds coupling to electric motor with V-belt and direct drive to reduction unit is used.

Working clearances: some working clearances are machined during production and some clearances are adjusted during assembly according to the viscosity ranges. Every pump should be used to transfer the fl uid, which has the suitable viscosity, for its working clearances. Otherwise the pump can operate with lower pressure than indicated before or the pump can operate very hard or fully stop.



İÇ DİŞLİ POMPALAR
INTERNAL GEAR PUMPS

İÇ DİŞLİ TRANSFER POMPALARI ÇALIŞMA PRENSİBİ
INTERNAL GEAR PUMPS WORKING PRINCIPLE

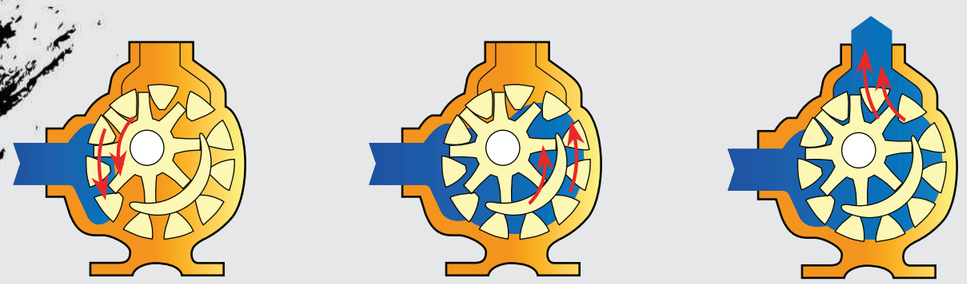

AVANTAJLARI;

- Aynı akış debi koşullarını sağlayan dış dişli pompalara göre daha küçüktür,
- Yüksek emme kapasitesi, düzenli basma akışı sağlar,
- Düşük devirlerde çalıştığı için yüksek viskoziteli sıvılar için çok idealdir,
- Tek taraflı boşluk ayarı yapılabilir,
- Bakımı kolaydır,
- Uzun ömürlüdür,

PERFORMANS;

- **Sıcaklık aralığı(°C);** 20 – 180
- **Viskozite aralığı(cp);** 28 – 50,000
- **Çıkış basınç aralığı(bar);** 2 – 14
- **Giriş & Çıkış çapları;** 3/8", ½", 1", 1½" , 2", 2½", 3", 4", 6"

MALZEMELER:

Dış gövde: Pik Dökme Demir,

Dişliler: Çelik, Sfero Dökme Demir,

Miller: İmalat Çeliği, Sertleştirilmiş Çelik

Yataklama: Bronz, Karbon, Rulman

Sızdırmazlık: Yumuşak Salmastra, Mekanik Salmastra, Özel Tasarım Sızdırmazlık Sistemleri.

ADVANTAGES;

- Smaller body than the external gear pumps that supplies the same values,
- Positive suction and non pulsating discharge,
- Ideal for high-viscosity liquids because they work at low speeds,
- Adjustable end clearance,
- Easy to maintain,
- Long life,

PERFORMANCE RANGE;

- **Temperature range(°C);** 20 – 180
- **Viscosity range(cp);** 28 – 50,000
- **Pressure range(bar);** 2 – 14
- **Suction & Pressure ports;** 3/8", ½, 1", 1½", 2", 2½" 3", 4", 6"

MATERIALS;

Main Body: Cast Iron,

Gears: Ductile Iron, Steel

Shafts: Steel, Heat Treated Steel

Bushing: Bronze, Carbon, Bearing

Sealing options: Packing, Mechanical Seal, Special Sealing Applications

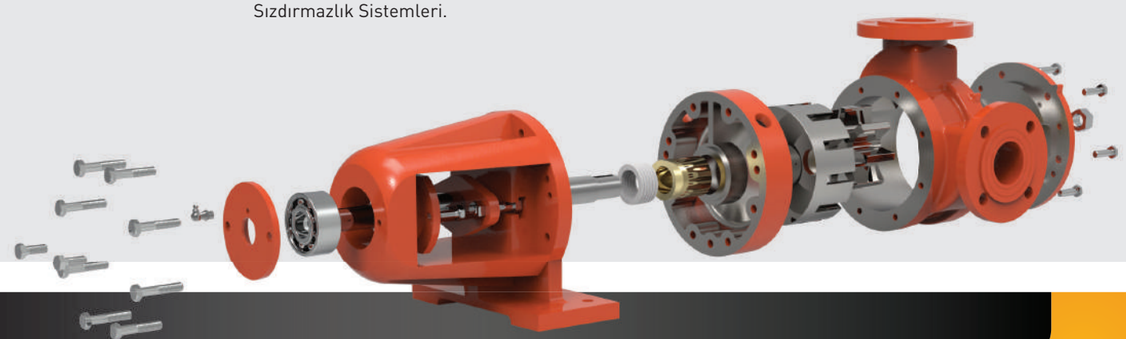


KIPK3/8"


KIP3/8"


KIPK½"


KIP½"


KIP1"


KIP1"-Y


KIPK1½"


KIPK1½"-Y


KIP1½"


KIPK2"


KIPK2"-Y


KIP2"


KIP2"-Y


KIP2"-3Y


KIPK2½"


KIP2½"


KIP3"


KIP4"


KIP6"

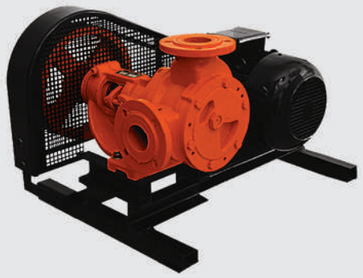
MOTORA KAYIŞ KASNAKLA AKUPLE
ELECTRIC MOTOR V-BELT DRIVE

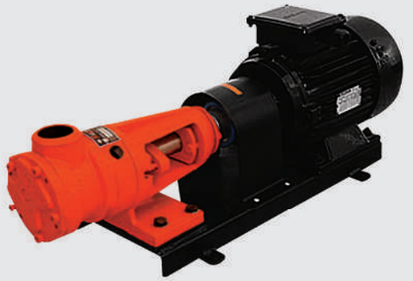
MOTORA DİREK AKUPLE
ELECTRIC MOTOR DIRECT DRIVE

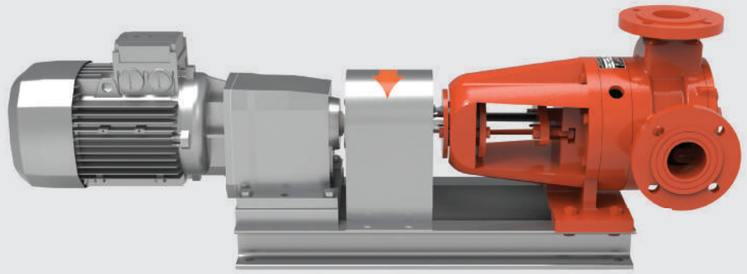
REDÜKTÖRE DİREK AKUPLE
GEARBOX DIRECT DRIVE

DONANIMLAR / ACCESSORIES / المعدات


Tekerlekli Taşıma Ünitesi
Mobile Unit

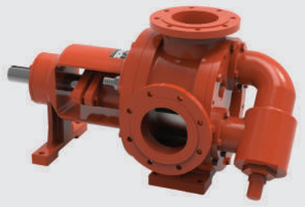
By-Pass
By-Pass

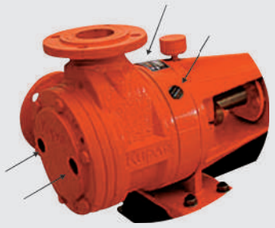
Kapaktan ve Gövdeden Isıtma
Jacket Both On The Head and Body


Filtre
Filter


Mekanik Salmastra
Mechanical Seal

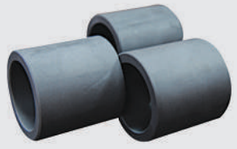
Karbon Yatak
Carbon Bushing

KIPK3/8"

ÖZELLİKLER / SPECIFICATIONS				
Devir / Speed (rpm)	1.500	1.000	500	100
Debi / Flow (L / h)	175	115	65	12
Basınç / Pressure (max) (bar)	2,5	2,5	5	5
Güç / Power (kW)	0,18	0,18	0,18	0,18
Viskozite / Viscosity (cp)	100	100	1.000	25.000



KIP1/2"

ÖZELLİKLER / SPECIFICATIONS				
Devir / Speed (rpm)	1.500	1.000	500	100
Debi / Flow (L / h)	1.500	1.000	500	100
Basınç / Pressure (max) (bar)	2,5	2,5	2,5	2,5
Güç / Power (kW)	0,75	0,55	0,37	0,25
Viskozite / Viscosity (cp)	100	100	1.000	25.000





KIP3/8"

ÖZELLİKLER / SPECIFICATIONS				
Devir / Speed (rpm)	1.500	1.000	500	100
Debi / Flow (L / h)	350	230	115	25
Basınç / Pressure (max) (bar)	2,5	2,5	2,5	2,5
Güç / Power (kW)	0,25	0,18	0,18	0,18
Viskozite / Viscosity (cp)	100	100	1.000	25.000



KIP1" / KIP1"-Y

ÖZELLİKLER / SPECIFICATIONS				
Devir / Speed (rpm)	1.000	500		100
Debi / Flow (m3 / h)	2	1		0,2
Basınç / Pressure (max) (bar)	2,5	2,5	5	2,5
Güç / Power (kW)	1,1	0,75	1,1	0,55
Viskozite / Viscosity (cp)	100	1.000		25.000

KIPK1/2"

ÖZELLİKLER / SPECIFICATIONS				
Devir / Speed (rpm)	1.500	1.000	500	100
Debi / Flow (L / h)	900	600	500	60
Basınç / Pressure (max) (bar)	2,5	2,5	2,5	2,5
Güç / Power (kW)	0,55	0,37	0,25	0,18
Viskozite / Viscosity (cp)	100	100	1.000	25.000



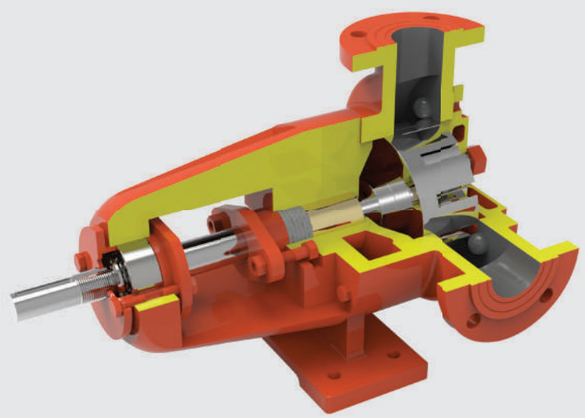

"Tabloda ki değerler örnektir, farklı değerler için bizimle bağlantı kurunuz."
"The values at the tables are examples, Please contact us for different values."

KIPK1½" / KIPK1½"-Y

ÖZELLİKLER / SPECIFICATIONS

Devir / Speed (rpm)	1.000	500		100
Debi / Flow (m3 / h)	4	2		0,4
Basınç / Pressure (max) (bar)	2,5	2,5	5	2,5
Güç / Power (kW)	1,5	1,1	1,5	0,75
Viskozite / Viscosity (cp)	100	1.000		25.000



KIP2"

ÖZELLİKLER / SPECIFICATIONS

Devir / Speed (rpm)	475		475	100
Debi / Flow (m3 / h)	14		14	2,5
Basınç / Pressure (max) (bar)	2,5	5	2,5	5
Güç / Power (kW)	4	5,5	5,5	2,2
Viskozite / Viscosity (cp)	100		1.000	25.000





KIP1½"

ÖZELLİKLER / SPECIFICATIONS

Devir / Speed (rpm)	475		475	100
Debi / Flow (m3 / h)	3,5		3,5	0,75
Basınç / Pressure (max) (bar)	2,5	5	2,5	2,5
Güç / Power (kW)	1,5	2,2	2,2	1,1
Viskozite / Viscosity (cp)	100		1.000	25.000



KIP2"-Y

ÖZELLİKLER / SPECIFICATIONS

Devir / Speed (rpm)	475		475	100
Debi / Flow (m3 / h)	14		14	2,5
Basınç / Pressure (max) (bar)	2,5	5	2,5	5
Güç / Power (kW)	4	5,5	5,5	2,2
Viskozite / Viscosity (cp)	100		1.000	25.000

KIPK2" / KIPK2"-Y

ÖZELLİKLER / SPECIFICATIONS

Devir / Speed (rpm)	475		475	100
Debi / Flow (m3 / h)	7,5		7,5	1,5
Basınç / Pressure (max) (bar)	2,5	5	2,5	2,5
Güç / Power (kW)	2,2	3	3	1,5
Viskozite / Viscosity (cp)	100		1.000	25.000



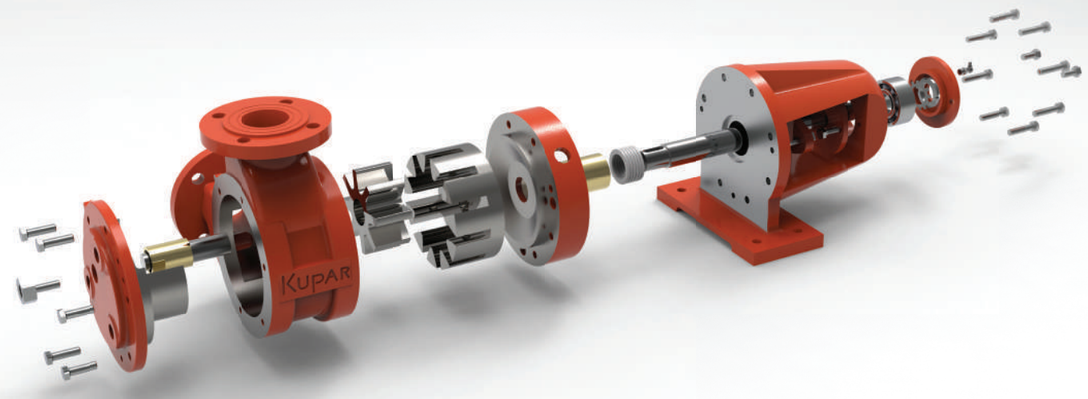

"Tabloda ki değerler örnektir, farklı değerler için bizimle bağlantı kurunuz."
"The values at the tables are examples, Please contact us for different values."

KIPK2½"

ÖZELLİKLER / SPECIFICATIONS				
Devir / Speed (rpm)	475		100	
Debi / Flow (m3 / h)	25		5	
Basınç / Pressure (max) (bar)	2,5	5	2,5	5
Güç / Power (kW)	5,5	7,5	3	4
Viskozite / Viscosity (cp)	100		25.000	





KIP4"

ÖZELLİKLER / SPECIFICATIONS				
Devir / Speed (rpm)	450		100	
Debi / Flow (m3 / h)	95		18	
Basınç / Pressure (max) (bar)	2,5	5	2,5	5
Güç / Power (kW)	18,5	22	11	15
Viskozite / Viscosity (cp)	100		25.000	



KIP2½"

ÖZELLİKLER / SPECIFICATIONS				
Devir / Speed (rpm)	450		100	
Debi / Flow (m3 / h)	35		7	
Basınç / Pressure (max) (bar)	2,5	5	2,5	5
Güç / Power (kW)	7,5	11	4	5,5
Viskozite / Viscosity (cp)	100		25.000	

KIP6"

ÖZELLİKLER / SPECIFICATIONS				
Devir / Speed (rpm)	350		100	
Debi / Flow (m3 / h)	130		35	
Basınç / Pressure (max) (bar)	2,5	5	2,5	5
Güç / Power (kW)	30	37	18,5	22
Viskozite / Viscosity (cp)	100		25.000	



KIP3"

ÖZELLİKLER / SPECIFICATIONS				
Devir / Speed (rpm)	450		100	
Debi / Flow (m3 / h)	60		12	
Basınç / Pressure (max) (bar)	2,5	5	2,5	5
Güç / Power (kW)	15	18,5	7,5	11
Viskozite / Viscosity (cp)	100		25.000	



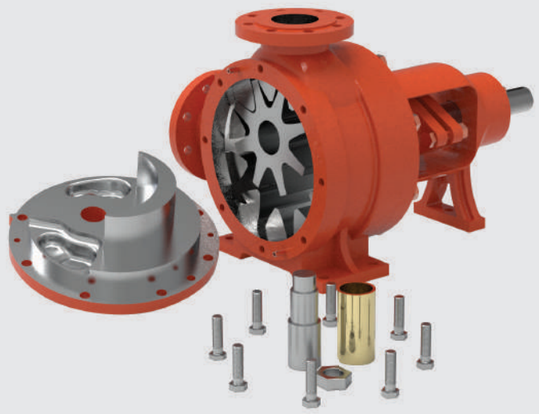

"Tabloda ki değerler örnektir, farklı değerler için bizimle bağlantı kurunuz."
"The values at the tables are examples, Please contact us for different values."



HELİS DİŞLİ POMPALAR
HELICAL GEAR PUMPS

HELİS DİŞLİ TRANSFER POMPALARI ÇALIŞMA PRENSİBİ
HELICAL GEAR PUMPS WORKING PRINCIPLE

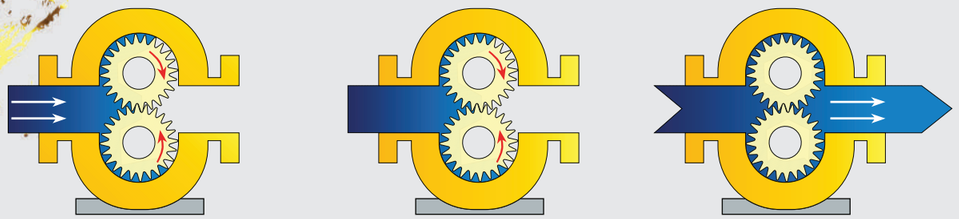

AVANTAJLARI;

- Yüksek devirlerde çalışabilirler,
- Düşük viskoziteye sahip sıvılar için uygundur,
- Helis dişli olması sebebiyle sessiz çalışırlar,
- Her iki yöne de dönebilirler,
- Bakım ve tamiratı kolaydır,

PERFORMANS;

- Sıcaklık aralığı(Co); 20 – 180
- Viskozite aralığı(cp); 100 – 25000
- Çıkış basınç aralığı(bar); 2 – 14
- Giriş & çıkış çapları; ½”, ¾”, 1”, 1½”, 2”, 2½”, 3”, 4”, 6”

MALZEMELER:

Dış gövde: Pik dökme demir

Dişliler: Pik Dökme Demir, Sfero Dökme Demir, İmalat çeliği, Paslanmaz Çelik, Sert Plastikler,

Miller: İmalat çeliği, Sertleştirilmiş Çelik

Yataklama: Bronz, Karbon, Rulman

Sızdırmazlık: Yumuşak Salmastra, Mekanik Salmastra, Özel Tasarım Sızdırmazlık Sistemleri.

ADVANTAGES;

- High speed,
- Good for relatively low viscosity,
- Relatively quite operation,
- Easy maintenance,
- Operates well in either direction,

PERFORMANCE;

- Temperature Range(oC); 20 – 180
- Viscosity Range(cp); 100 – 25000
- Pressure range(bar); 2 – 14
- Pressure & Discharge ports; ½”, ¾”, 1”, 1½”, 2”, 2½”, 3”, 4”, 6”

MATERIALS;

Main Body: Cast iron

Gears: Steel, Cast Iron, Ductile Iron, Stainless Steel, Industrial Plastics,

Shafts: Steel, Heat Treated Steel

Bushings: Bronze, Carbon, Special Materials, Bearing

Sealing options: Packing, Mechanical Seal, Special Sealing Applications

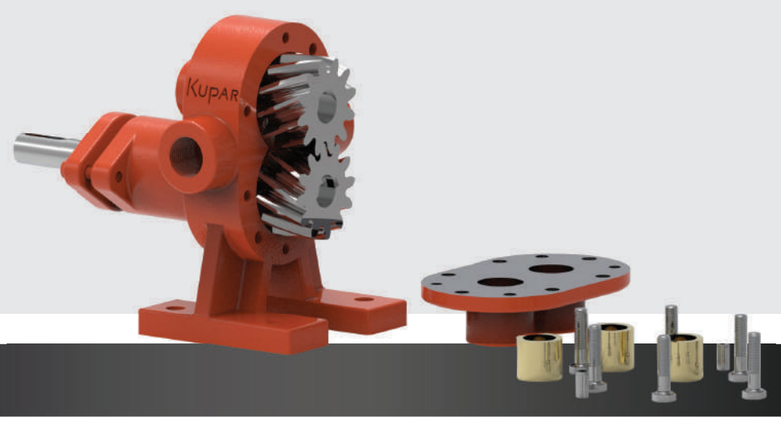



KHP½"



KHP¾"



KHP1"



KHP1½"



KHP2"



KHP2½"



KHP3"



KHP4"



KHP6"

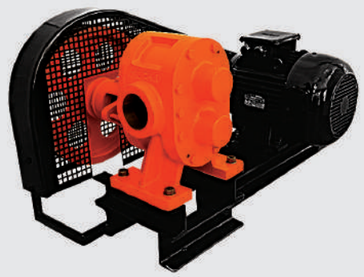

MOTORA KAYIŞ KASNAKLA AKUPLE
ELECTRIC MOTOR V-BELT DRIVE

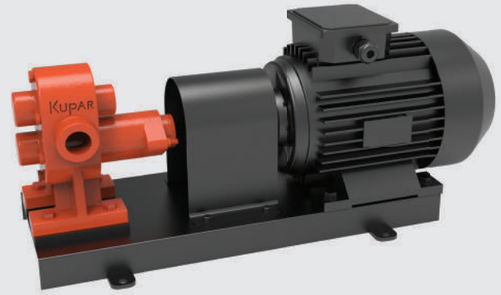

MOTORA DİREK AKUPLE
ELECTRIC MOTOR DIRECT DRIVE

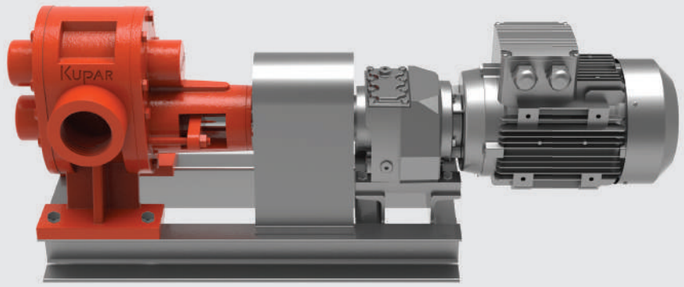

REDÜKTÖRE DİREK AKUPLE
GEARBOX DIRECT DRIVE

DONANIMLAR / ACCESSORIES



Tekerlekli Taşıma Ünitesi
Mobile Unit



By-Pass
By-Pass



Kapaktan Isıtma
Jacket On The Head



Filtre
Filter



Mekanik Salmastra
Mechanical Seal

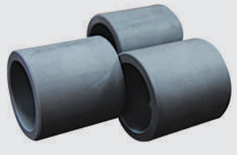

Karbon Yatak
Carbon Bushing

KHP½"

ÖZELLİKLER / SPECIFICATIONS				
Devir / Speed (rpm)	1.500	1.000		500
Debi / Flow (L / h)	500	350		190
Basınç / Pressure (max) (bar)	2,5	2,5	5	2,5
Güç / Power (kW)	0,55	0,37	0,55	0,25
Viskozite / Viscosity (cp)	100			1.000



KHP1½"

ÖZELLİKLER / SPECIFICATIONS				
Devir / Speed (rpm)	1.500	1.000		500
Debi / Flow (m3 / h)	11,5	7,5		4
Basınç / Pressure (max) (bar)	2,5	2,5	5	2,5
Güç / Power (kW)	3	2,2	3	1,1
Viskozite / Viscosity (cp)	100			5.000





KHP¾"

ÖZELLİKLER / SPECIFICATIONS				
Devir / Speed (rpm)	1.500	1.000		500
Debi / Flow (m3 / h)	3,4	2,4		1,25
Basınç / Pressure (max) (bar)	2,5	2,5	5	2,5
Güç / Power (kW)	1,1	0,75	1,1	0,55
Viskozite / Viscosity (cp)	100			1.000



KHP2"

ÖZELLİKLER / SPECIFICATIONS				
Devir / Speed (rpm)	1.000		400	100
Debi / Flow (m3 / h)	25		10	2
Basınç / Pressure (max) (bar)	2,5	5	2,5	2,5
Güç / Power (kW)	5,5	7,5	3	2,2
Viskozite / Viscosity (cp)	100		1.000	25.000

KHP1"

ÖZELLİKLER / SPECIFICATIONS				
Devir / Speed (rpm)	1.500	1.000		500
Debi / Flow (m3 / h)	5	3,5		2
Basınç / Pressure (max) (bar)	2,5	2,5	5	2,5
Güç / Power (kW)	1,5	1,1	1,5	0,75
Viskozite / Viscosity (cp)	100			1.000





"Tabloda ki değerler örnektir, farklı değerler için bizimle bağlantı kurunuz."
"The values at the tables are examples, Please contact us for different values."

KHP2½"

ÖZELLİKLER / SPECIFICATIONS				
Devir / Speed (rpm)	1.000		400	100
Debi / Flow (m3 / h)	35		14	3,5
Basınç / Pressure (max) (bar)	2,5	5	2,5	2,5
Güç / Power (kW)	11	15	4	3
Viskozite / Viscosity (cp)	100		25.000	



KHP4"

ÖZELLİKLER / SPECIFICATIONS				
Devir / Speed (rpm)	1.000		400	100
Debi / Flow (m3 / h)	75		30	7,5
Basınç / Pressure (max) (bar)	2,5	5	2,5	2,5
Güç / Power (kW)	18,5	22	7,5	4
Viskozite / Viscosity (cp)	100		1.000	25.000





KHP3"

ÖZELLİKLER / SPECIFICATIONS				
Devir / Speed (rpm)	1.000		400	100
Debi / Flow (m3 / h)	50		20	5
Basınç / Pressure (max) (bar)	2,5	5	2,5	2,5
Güç / Power (kW)	15	18,5	5,5	4
Viskozite / Viscosity (cp)	100		1.000	25.000



KHP6"

ÖZELLİKLER / SPECIFICATIONS				
Devir / Speed (rpm)	400		100	
Debi / Flow (m3 / h)	100		25	
Basınç / Pressure (max) (bar)	2,5	5	2,5	5
Güç / Power (kW)	30	37	18,5	22
Viskozite / Viscosity (cp)	100		25.000	

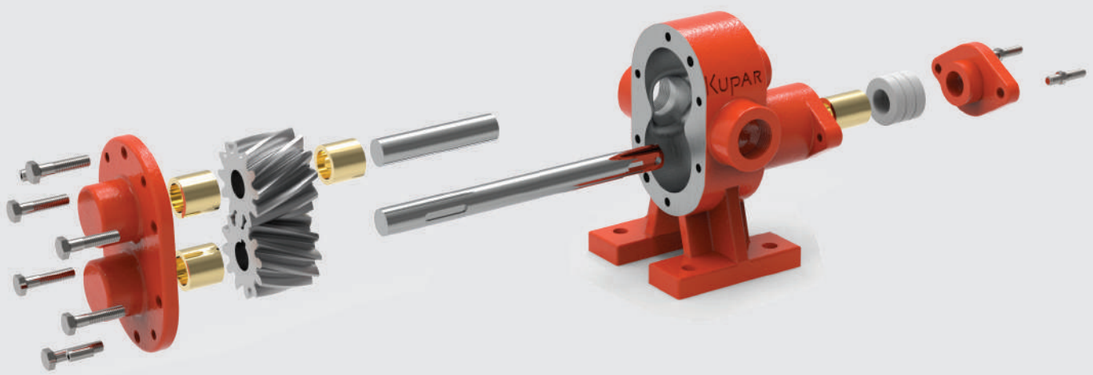

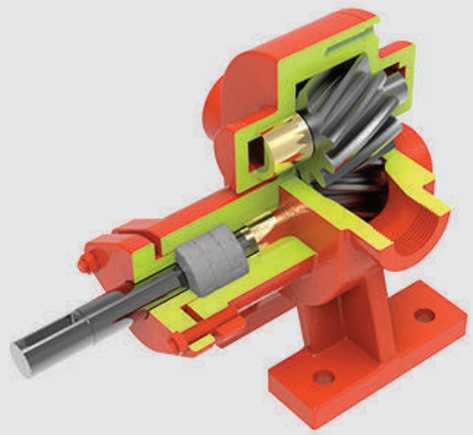

"Tabloda ki değerler örnektir, farklı değerler için bizimle bağlantı kurunuz."
"The values at the tables are examples, Please contact us for different values."



LOBLU POMPALAR
LOBE PUMPS

LOBLU POMPALAR ÇALIŞMA PRENSİBİ
LOBE PUMPS WORKING PRINCIPLE

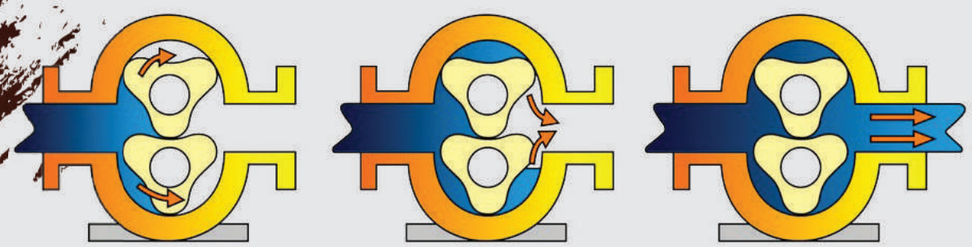

AVANTAJLARI;	ADVANTAGES;
• Yüksek verimlidirler. • Uzun ömürlüdürler • Küçük katı parçalı sıvıların transferinde kullanılabilir. • Kuru çalışabilir. • Düşük gürültü ve titreşimlidir. • Bakımı hattan sökülmeden çok kısa sürede ve kolayca yapılabilir.	• High efficient • Long Life • Can transfer liquids including small solid particles • Can run dry for an extended period of time • Low noise and vibration. • Can be repaired easily in a short time without demounting.

PERFORMANS;

Sıcaklık aralığı (°C): 0-150

Viskozite aralığı (cp): 100~50,000

Çıkış basınç aralığı (bar): 1 - 5

Giriş & Çıkış çapları: 1½", 2", 2½" Flanş veya rekorlu

MALZEMELER:

Ürünle Temas eden Yüzeyler: AISI 304 - AISI 316

Dişli Kutusu: Dökme Demir,

Yataklar: Rulman,

Sızdırmazlık: Mekanik salmastra, Çift Mekanik Salmastra, Keçeli Sistem

PERFORMANCE;

Temperature range (°C): 0-150

Viscosity range (cp): 100~50,000

Pressure range (bar): 1-5

Suction & Pressure ports: 1½", 2",2½" Flanged or union

MATERIALS;

Surfaces in contact: AISI 304-316

Gear Box: Cast Iron,

Bushings: Bearing

Sealing options: Mechanical seal, Double Mechanical seal, Lip seals Applications



ÇALIŞMA PRENSİBİ

Loblu Pompa; birbirine ters yönde dönen 2 ayrı şaft, her şaft üzerinde bir lob, bir salmastra, bir zamanlama dişlisi ve yataklamayı sağlayan en az 2 adet rulman bulunmaktadır. Şarflardan bir tanesi motor tarafından direk tahrik edilirken, kuvvet bir öteki şafta zamanlama dişlileri ile aktarılır. Loblar arasında sıvı sızdırmazlığı sağlayacak kadar az boşlukla temas etmeden döner.

İç içe girintili yapıdaki lobların dönüş hareketi, gittikçe genişleyen bir boşluk yaratır. Bu boşluk pompanın emiş tarafında vakum oluşmasını sağlar. Bu sayede akışkan ve içindeki parçacıklar, pompanın emiş hattına doğru hareketlenir, pompanın içine gelir. Loblar akışkanı alt ve üst gövde boşlukları boyunca taşıyarak pompanın çıkış hattına aktarır. Bu noktada tekrar iç içe geçen loblar pozitif basınç yaratarak akışkanı çıkış hattı boyunca öteler ve aktarır.

WORKING PRINCIPLE;

Lobe Pump includes two separate shafts rotating in the opposite direction to each other, a Lobe, a seal, a timing gear and minimum 2 bearings for bushing on each shaft.

One of the shaft is driven by the motor, the motion is transmitted to other shaft by timing gear. Lobes rotate with the clearances so there is no contact between each other and the body. These clearances are designed to not to allow leakage viscous liquids between the lobes and body. During the rotation of the lobes; because of a growing gap at the suction side, vacuum occurs. Because of this vacuum; the liquid comes inside the pump, then lobes transport the liquid by the help of gaps between the lobes and body. At the discharge side, when the lobes meet a positive pressure occurs. This pressure pushes the liquid outside the pump.



KLP1½"

ÖZELLİKLER / SPECIFICATIONS				
Devir / Speed / (rpm) 100 250	100		250	
Debi / Flow / (m3 / h)	0,75		2	
Basınç / Pressure / (max) (bar)	2,5	5	2,5	5
Güç / Power / (kW)	0,55	0,75	1,1	1,5
Viskozite / Viscosity / (cp)	30.000		5.000	





KLP2"

ÖZELLİKLER / SPECIFICATIONS				
Devir / Speed / (rpm) 100 250	100		250	
Debi / Flow / (m3 / h)	2		5	
Basınç / Pressure / (max) (bar)	2,5	5	2,5	5
Güç / Power / (kW)	1,1	1,5	2,2	3
Viskozite / Viscosity / (cp)	30.000		5.000	

KLP2½"

ÖZELLİKLER / SPECIFICATIONS				
Devir / Speed / (rpm) 100 250	100		250	
Debi / Flow / (m3 / h)	4		10	
Basınç / Pressure / (max) (bar)	2,5	5	2,5	5
Güç / Power / (kW)	2,2	3	4	5,5
Viskozite / Viscosity / (cp)	30.000		5.000	



"Tabloda ki değerler örnektir, farklı değerler için bizimle bağlantı kurunuz."
"The values at the tables are examples, Please contact us for different values."



PASLANMAZ ve BRONZ POMPALAR
STAINLESS STEEL & BRONZE PUMPS

PASLANMAZ ve BRONZ POMPALAR
STAINLESS STEEL & BRONZE PUMPS

MALZEMELER	MATERIALS:
• **Dış gövde:** AISI316, AISI304 Paslanmaz Çelik döküm, Bronz Döküm	• **Main Body:** AISI316, AISI304 Cast Stainless Steel, Cast Bronze
• **Dişliler:** AISI316, AISI304 Paslanmaz Çelik, Bronz, Sert	• **Gears:** AISI316, AISI304 Stainless Steel, Bronze
Sanayi Plastikleri,	• **Shafts:** AISI316, AISI420 Stainless Steel
• **Miller:** AISI316, AISI420 Paslanmaz Çelik,	• **Bushings:** Bronze, Carbon, Special Materials, Bearing
• **Yataklama:** Bronz, Karbon, Rulman	• **Sealing options:** Packing, Mechanical Seal, Special Sealing Applications
• **Sızdırmazlık:** Yumuşak Salmastra, Mekanik Salmastra, Özel Tasarım Sızdırmazlık Sistemleri.	



KHP½"-C AISI316



KHP1"-B BRONZ



KHP1"-C AISI316



KHP1½"-B BRONZ



KHP1½"-C AISI316



KHP2"-B BRONZ



KHP2"-C AISI316

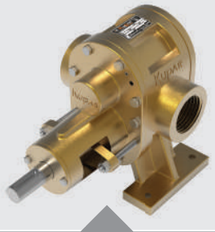

KHP2½"-B BRONZ



KHP2½"-C AISI316

KHP½"-C

ÖZELLİKLER / SPECIFICATIONS

Devir / Speed (rpm)	1.500	1.000		500
Debi / Flow (m3 / h)	500	350		190
Basınç / Pressure (max) (bar)	2,5	2,5	5	2,5
Güç / Power (kW)	0,55	0,37	0,55	0,25
Viskozite / Viscosity (cp)	100			1.000



KHP2"-B / KHP2"-C

ÖZELLİKLER / SPECIFICATIONS

Devir / Speed (rpm)	1.000		400	100
Debi / Flow (m3 / h)	25		10	2
Basınç / Pressure (max) (bar)	2,5	5	2,5	2,5
Güç / Power (kW)	5,5	7,5	3	2,2
Viskozite / Viscosity (cp)	100		1.000	25.000





KHP1"-B / KHP1"-C

ÖZELLİKLER / SPECIFICATIONS

Devir / Speed (rpm)	1.500	1.000		500
Debi / Flow (m3 / h)	5	3,5		2
Basınç / Pressure (max) (bar)	2,5	2,5	5	2,5
Güç / Power (kW)	1,5	1,1	1,5	0,75
Viskozite / Viscosity (cp)	100			1.000



KHP2½"-C

ÖZELLİKLER / SPECIFICATIONS

Devir / Speed (rpm)	1.000		400	100
Debi / Flow (m3 / h)	35		14	3,5
Basınç / Pressure (max) (bar)	2,5	5	2,5	2,5
Güç / Power (kW)	11	15	4	3
Viskozite / Viscosity (cp)	100		25.000	

KHP1½"-B / KHP1½"-C

ÖZELLİKLER / SPECIFICATIONS

Devir / Speed (rpm)	1.500	1.000		500
Debi / Flow (m3 / h)	11,5	7,5		4
Basınç / Pressure (max) (bar)	2,5	2,5	5	2,5
Güç / Power (kW)	3	2,2	3	1,1
Viskozite / Viscosity (cp)	100			5.000



KHP3"-C

ÖZELLİKLER / SPECIFICATIONS

Devir / Speed (rpm)	1.000		400	100
Debi / Flow (m3 / h)	50		20	5
Basınç / Pressure (max) (bar)	2,5	5	2,5	2,5
Güç / Power (kW)	15	18,5	5,5	4
Viskozite / Viscosity (cp)	100		1.000	25.000

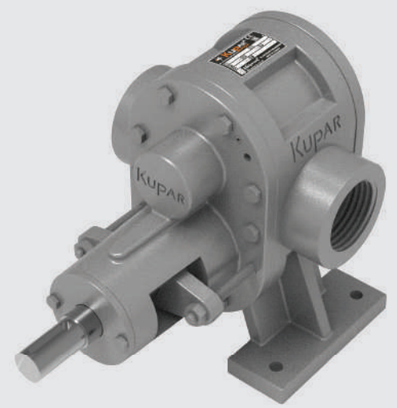

"Tabloda ki değerler örnektir, farklı değerler için bizimle bağlantı kurunuz."
"The values at the tables are examples, Please contact us for different values."

KIPK⅜" İÇ DİŞLİ POMPA PERFORMANS EĞRİLERİ

1- Devir - Debi

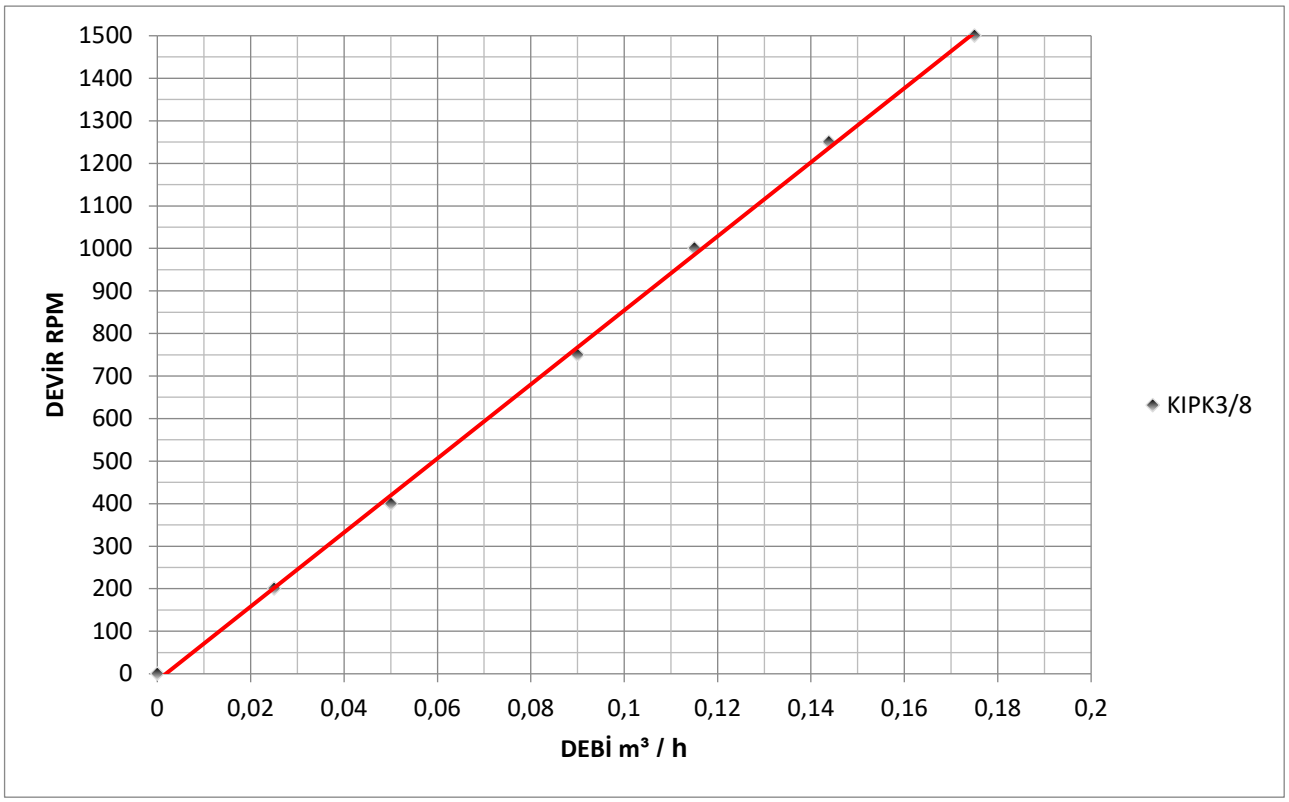

2- Devir - Güç - Basınç

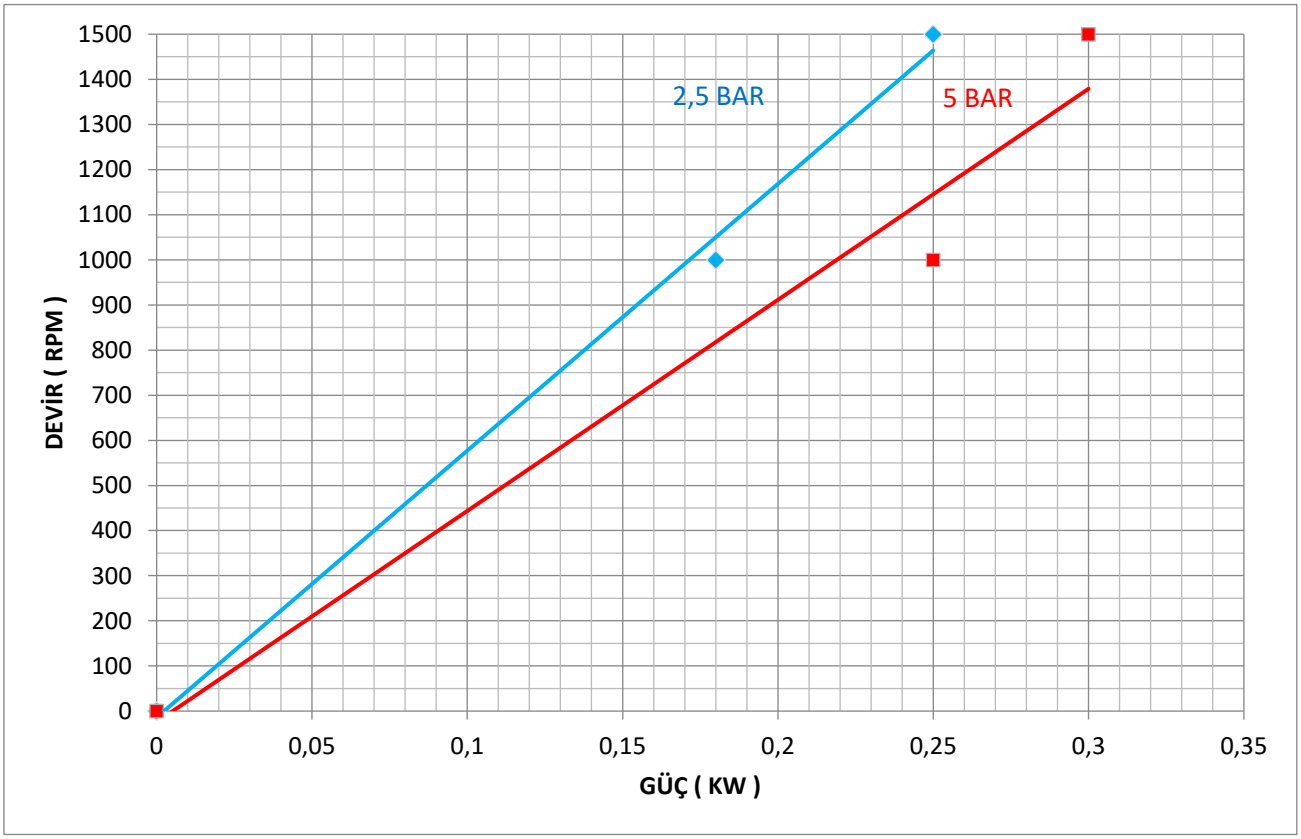

TESTLER SAE30 YAĞ İLE ODA SICAKLIĞINDA (YAKLAŞIK 100 CST) YAPILMIŞTIR.

KIP⅜" İÇ DİŞLİ POMPA PERFORMANS EĞRİLERİ

1- Devir - Debi

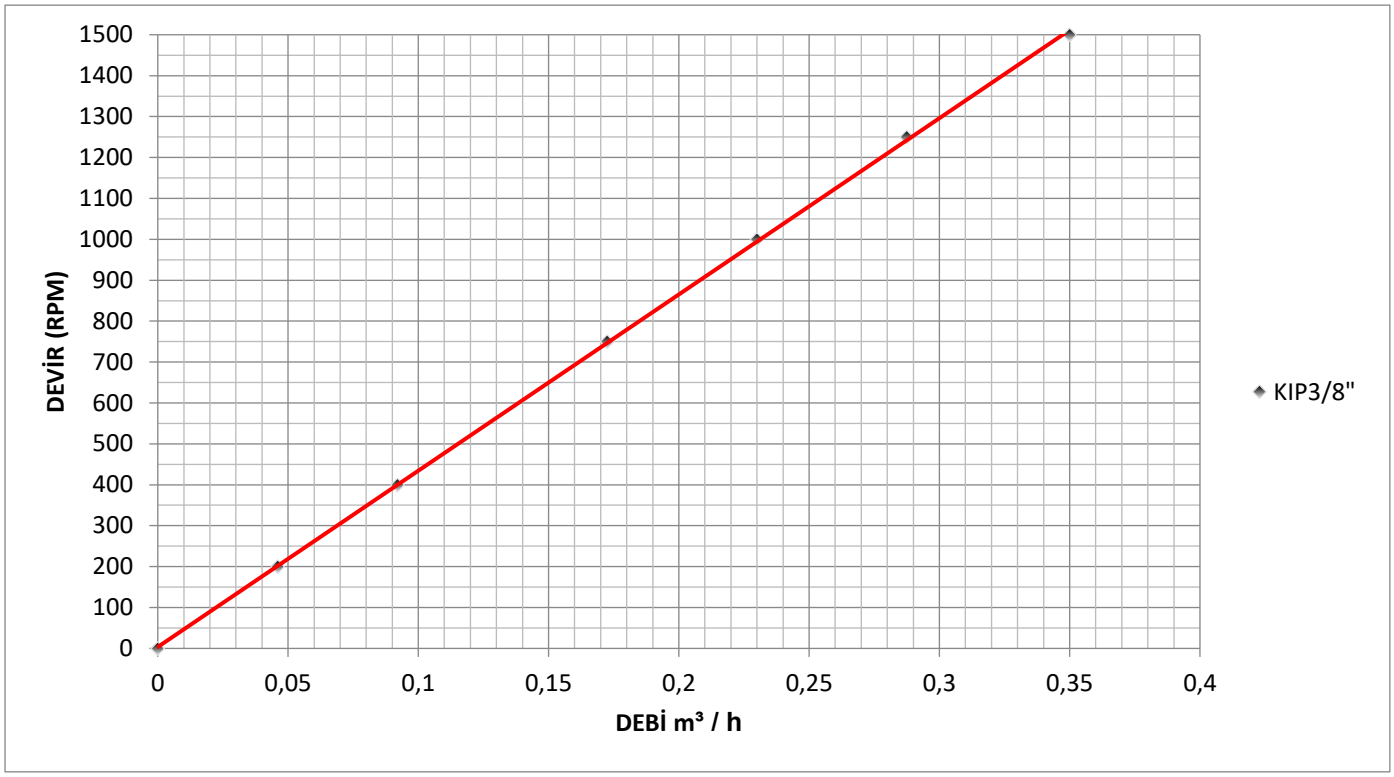

2- Devir - Güç - Basınç

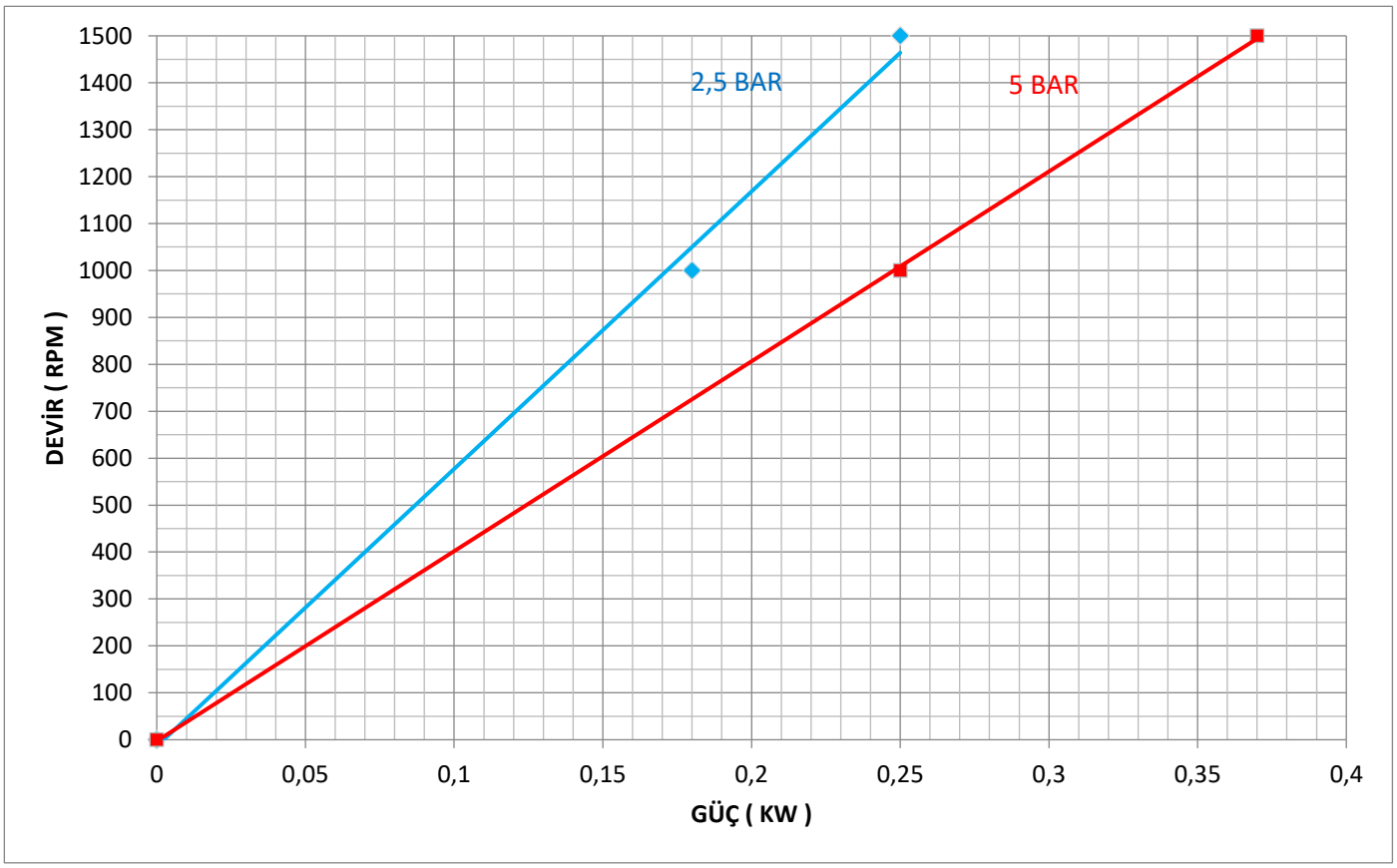

TESTLER SAE30 YAĞ İLE ODA SICAKLIĞINDA (YAKLAŞIK 100 CST) YAPILMIŞTIR.

KIPK½" İÇ DİŞLİ POMPA PERFORMANS EĞRİLERİ

1- Devir - Debi

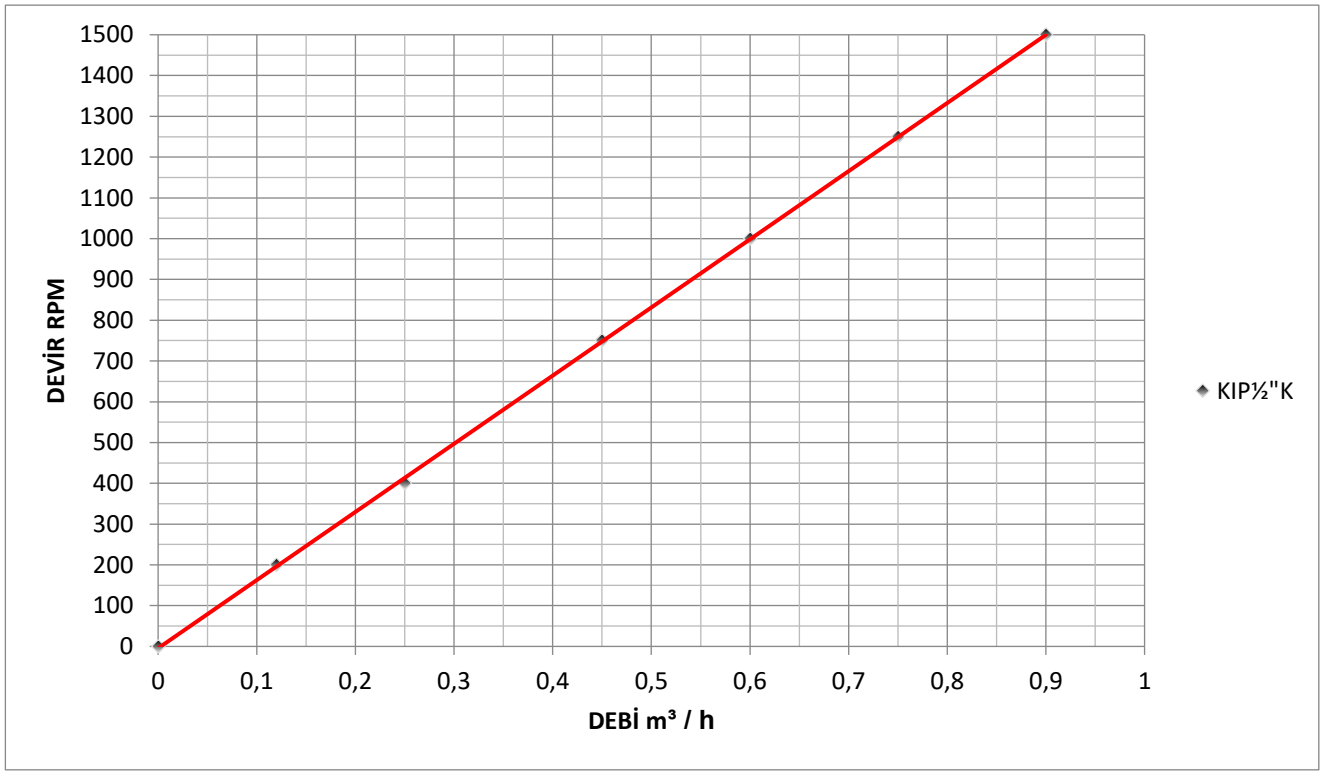

2- Devir - Güç - Basınç

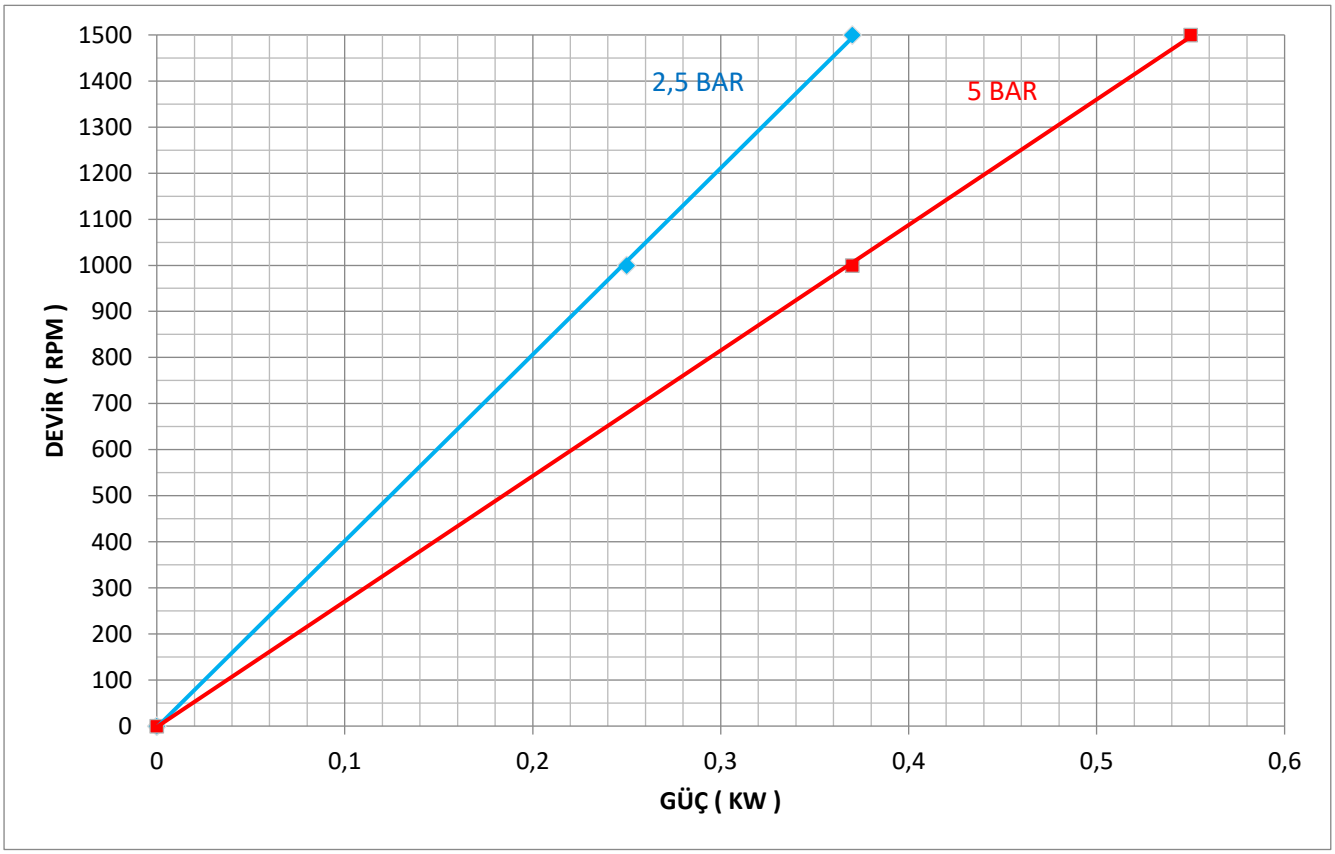

TESTLER SAE30 YAĞ İLE ODA SICAKLIĞINDA (YAKLAŞIK 100 CST) YAPILMIŞTIR.

KIP½" İÇ DİŞLİ POMPA PERFORMANS EĞRİLERİ

1- Devir - Debi

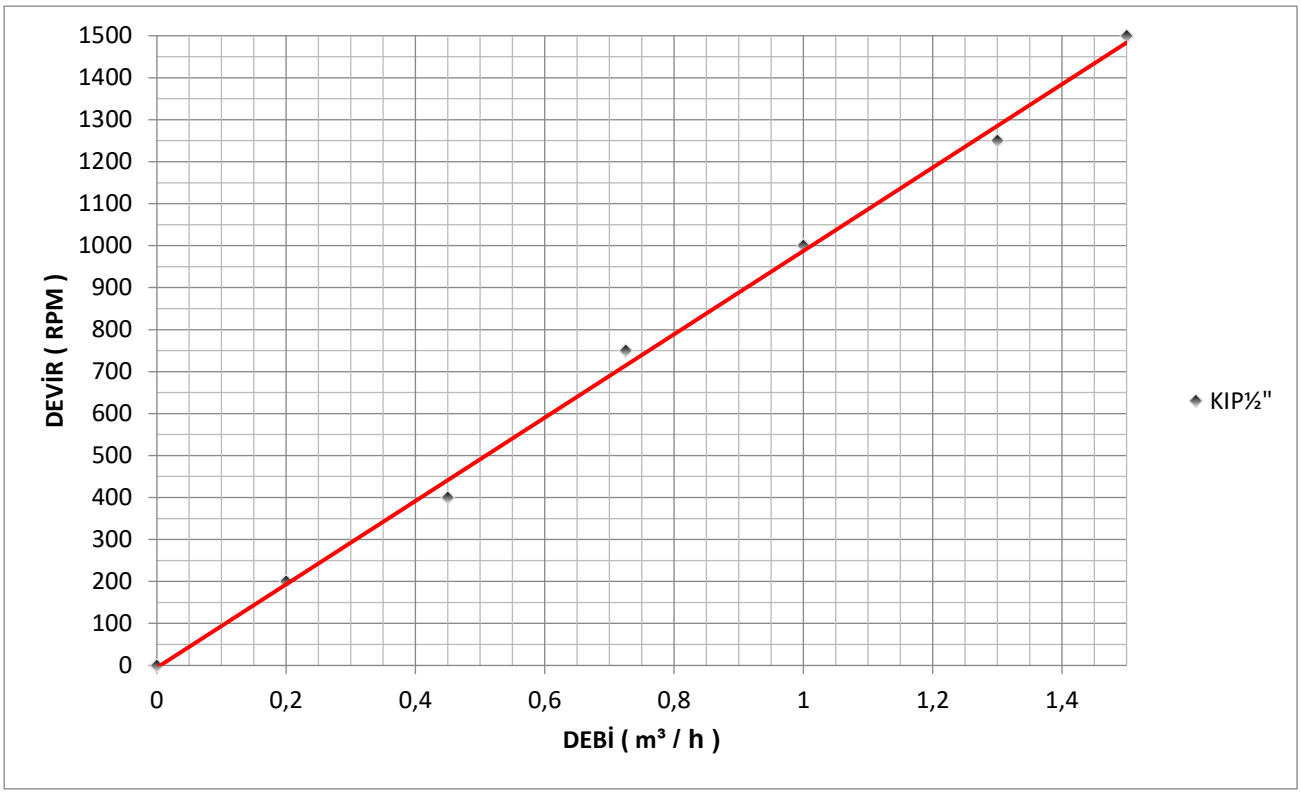

2- Devir - Güç - Basınç

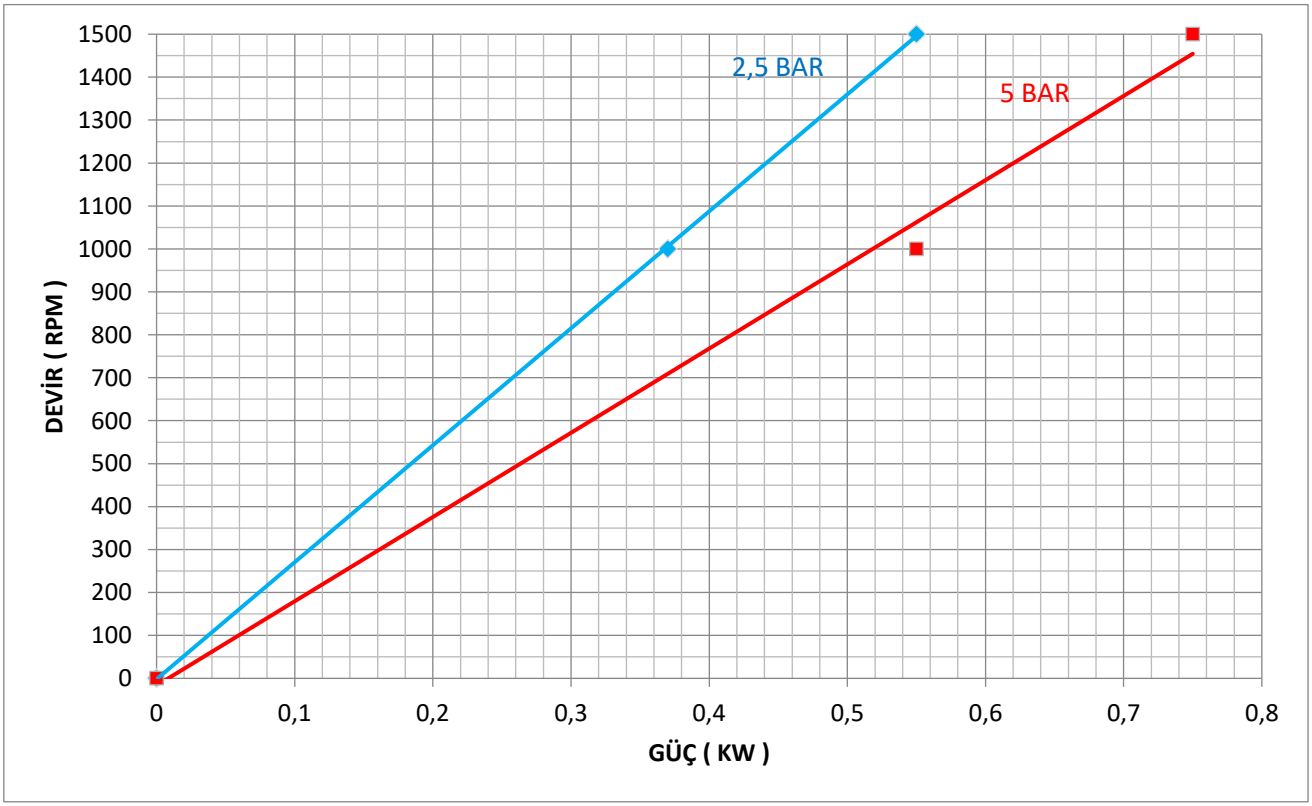

TESTLER SAE30 YAĞ İLE ODA SICAKLIĞINDA (YAKLAŞIK 100 CST) YAPILMIŞTIR.

KIP1" İÇ DİŞLİ POMPA PERFORMANS EĞRİLERİ

1- Devir - Debi

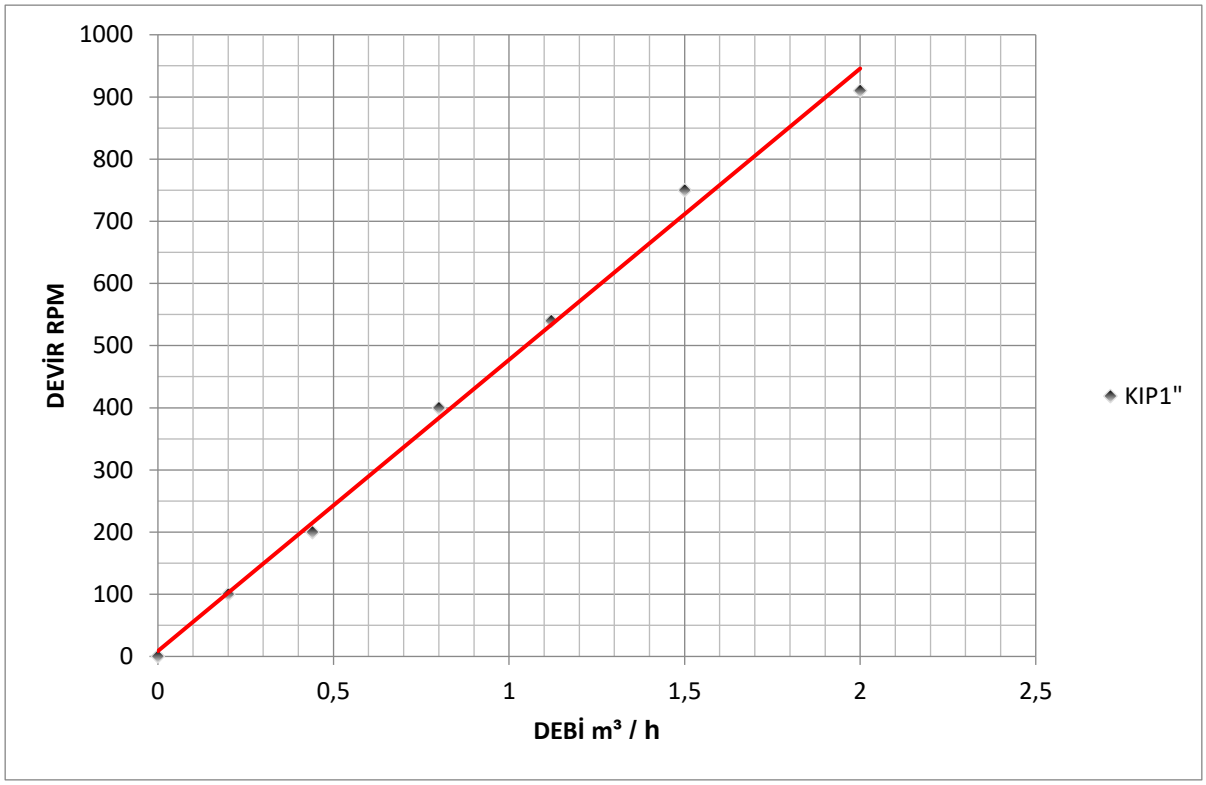

2- Devir - Güç - Basınç

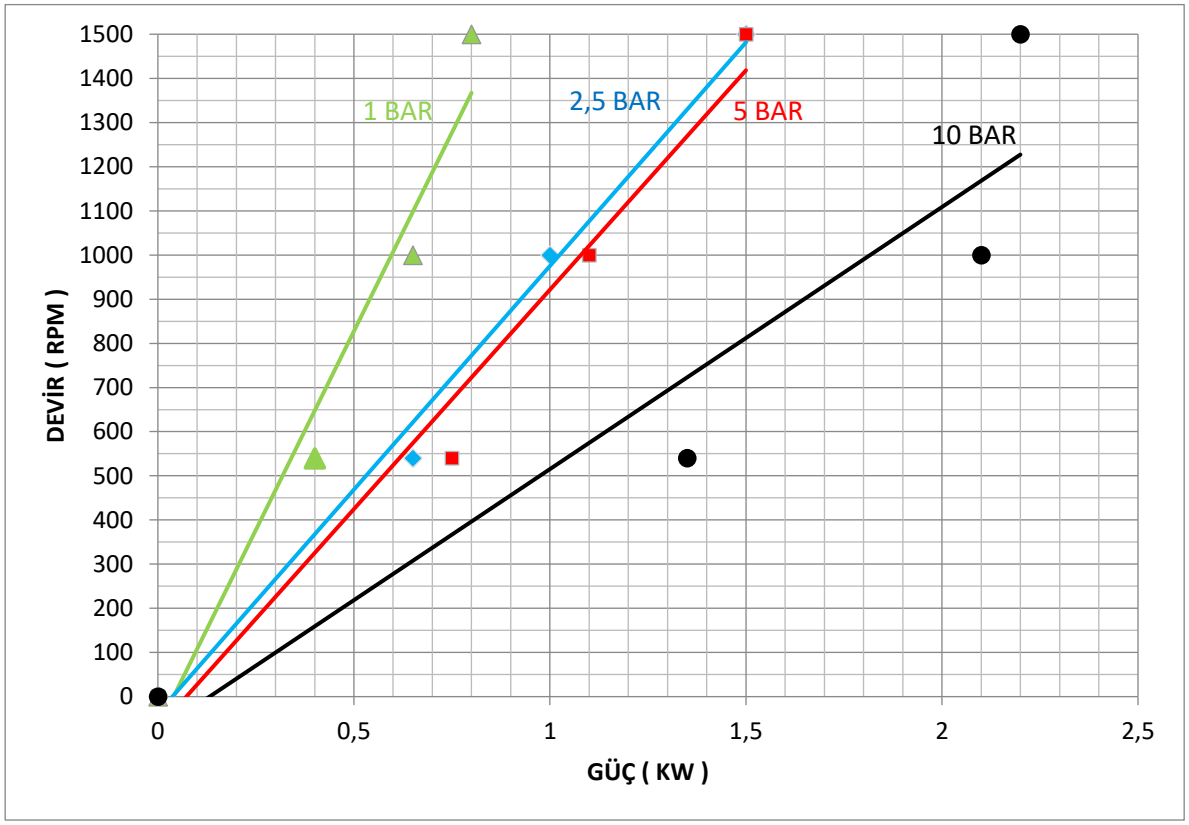

TESTLER SAE30 YAĞ İLE ODA SICAKLIĞINDA (YAKLAŞIK 100 CST) YAPILMIŞTIR.

KIP1"-Y İÇ DİŞLİ POMPA PERFORMANS EĞRİLERİ

1- Devir - Debi

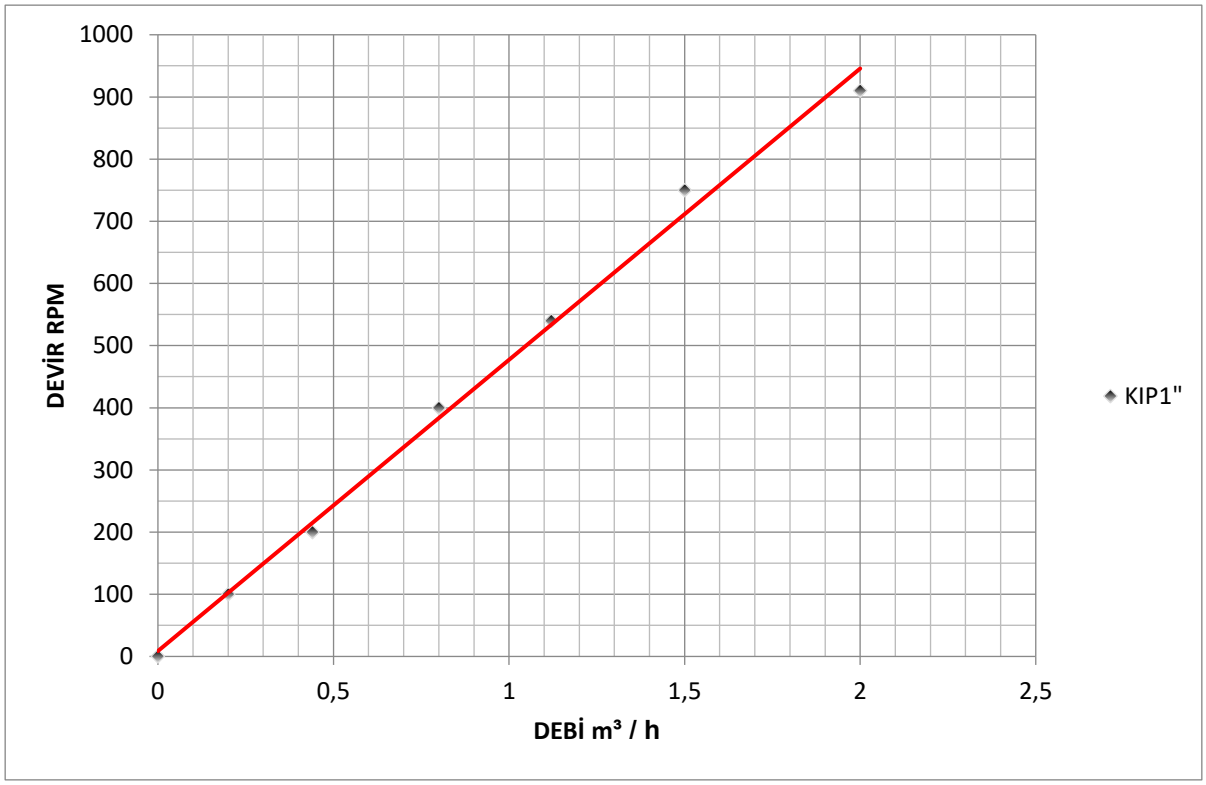

2- Devir - Güç - Basınç

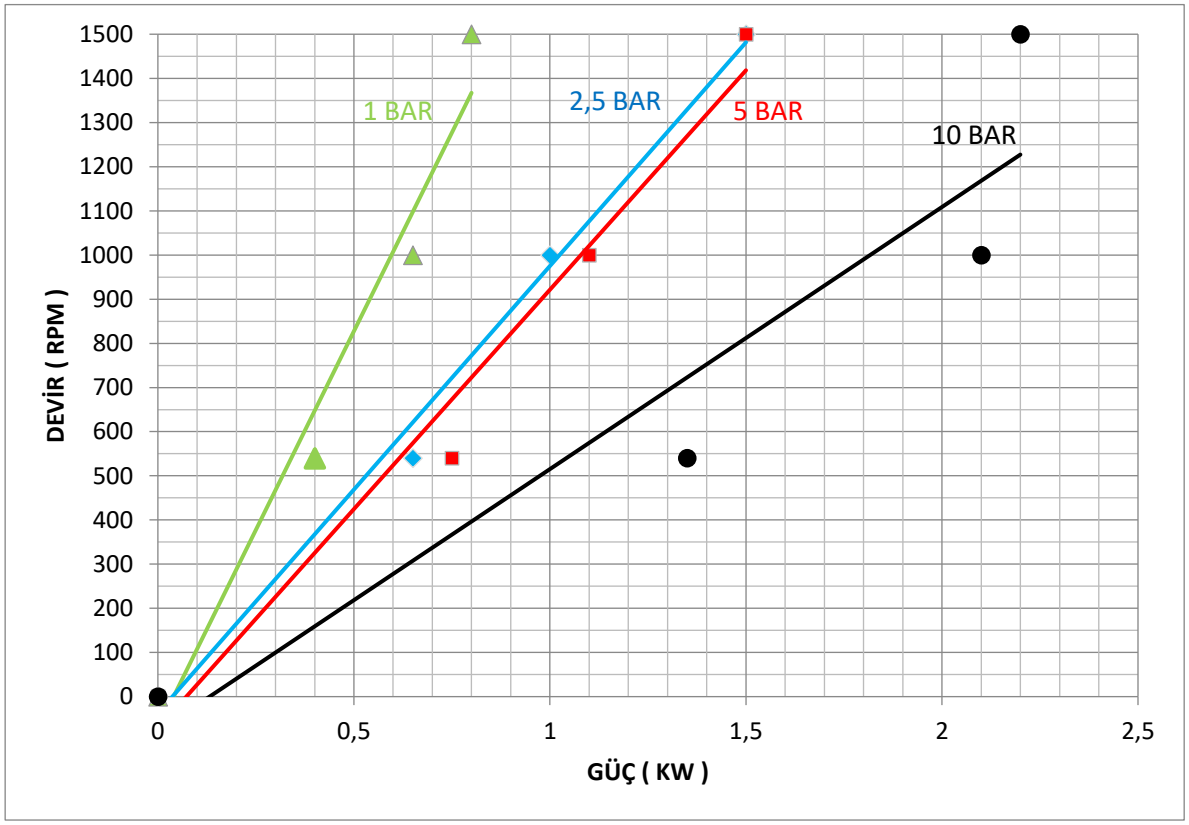

TESTLER SAE30 YAĞ İLE ODA SICAKLIĞINDA (YAKLAŞIK 100 CST) YAPILMIŞTIR.

KIPK1½" İÇ DİŞLİ POMPA PERFORMANS EĞRİLERİ

1- Devir - Debi

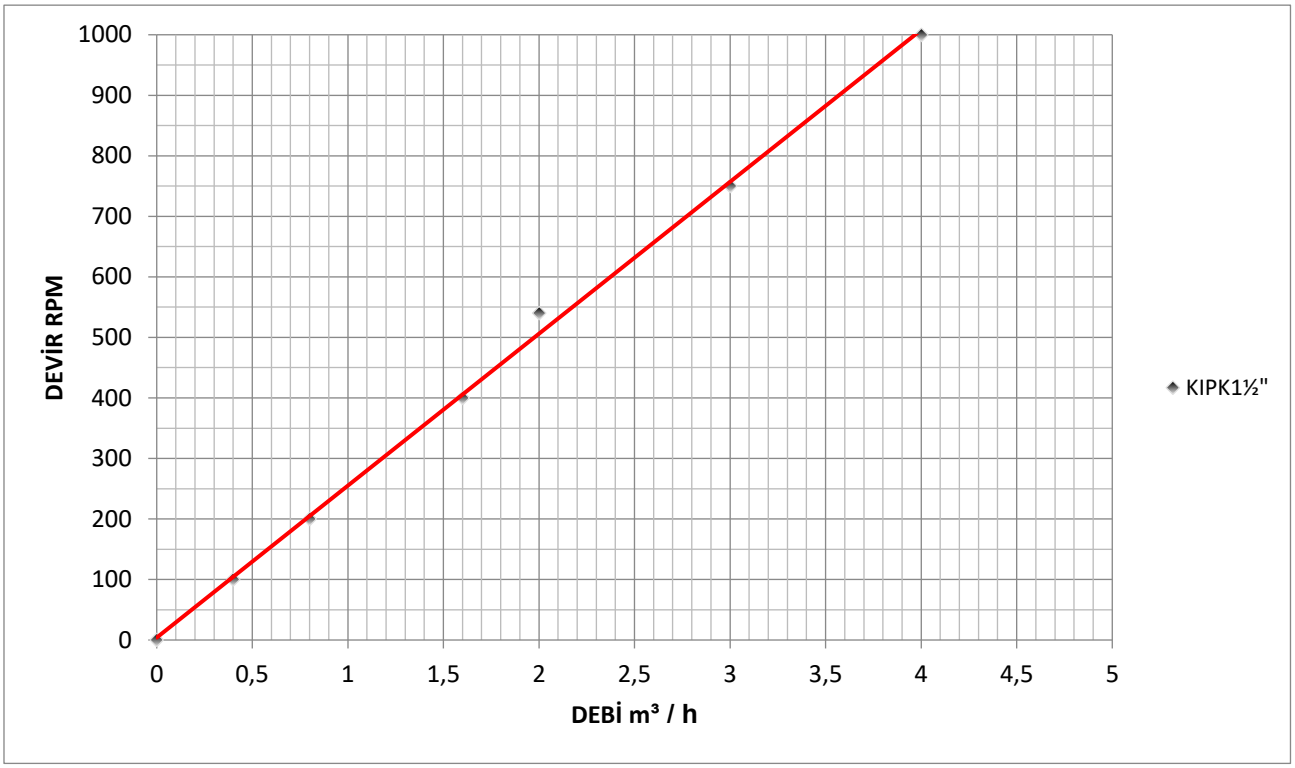

2- Devir - Güç - Basınç

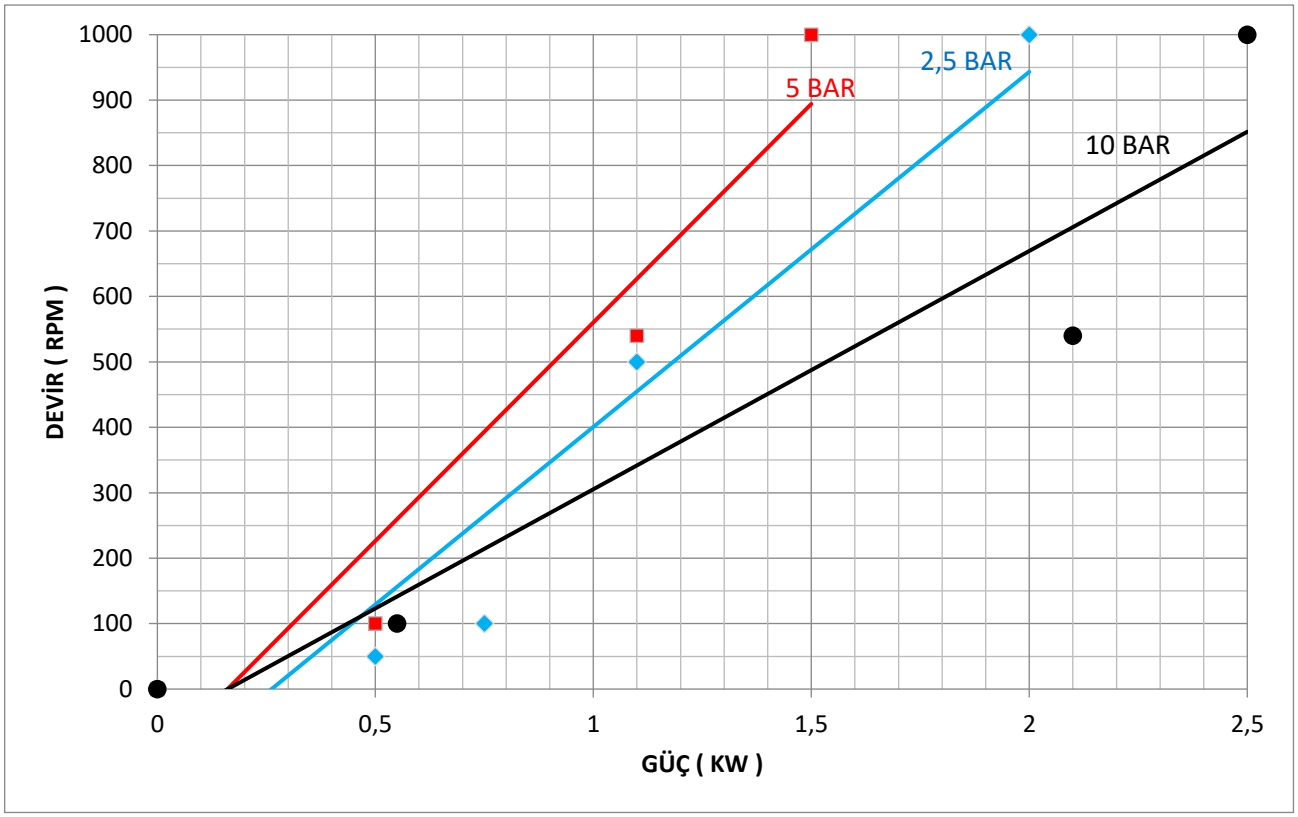

TESTLER SAE30 YAĞ İLE ODA SICAKLIĞINDA (YAKLAŞIK 100 CST) YAPILMIŞTIR.

KIPK1½"-Y İÇ DİŞLİ POMPA PERFORMANS EĞRİLERİ

1- Devir - Debi

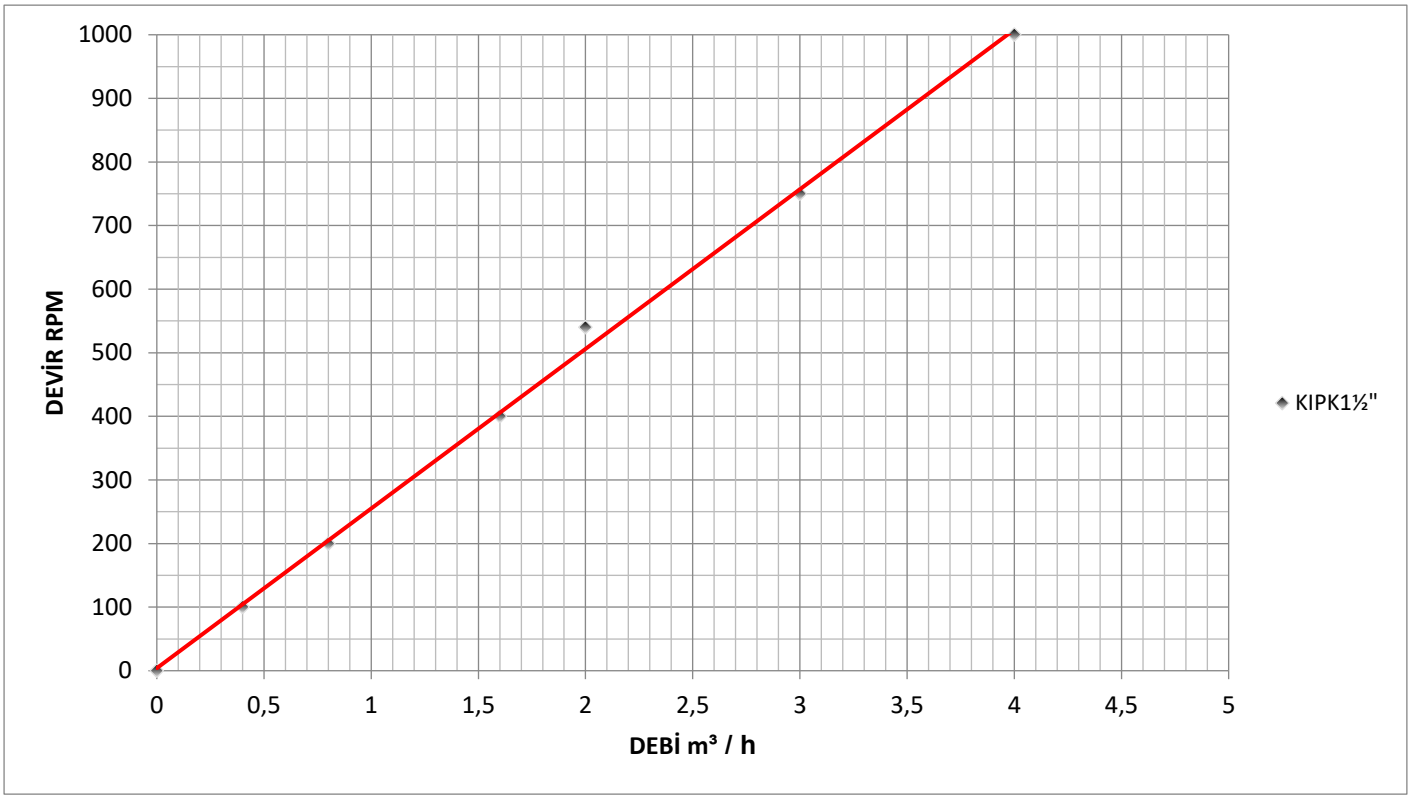

2- Devir - Güç - Basınç

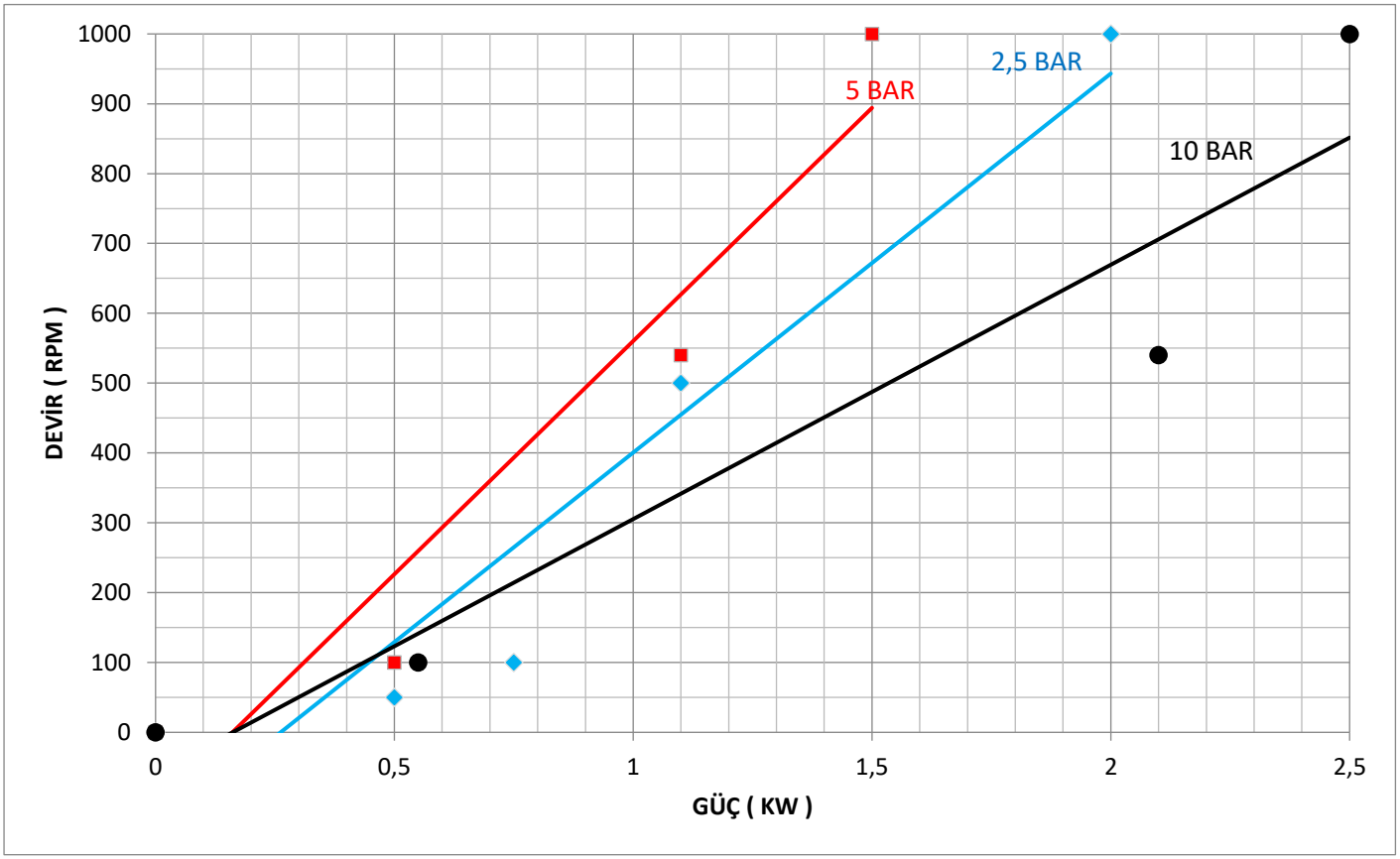

TESTLER SAE30 YAĞ İLE ODA SICAKLIĞINDA (YAKLAŞIK 100 CST) YAPILMIŞTIR.

KIPK1½" İÇ DİŞLİ POMPA PERFORMANS EĞRİLERİ

1- Devir - Debi

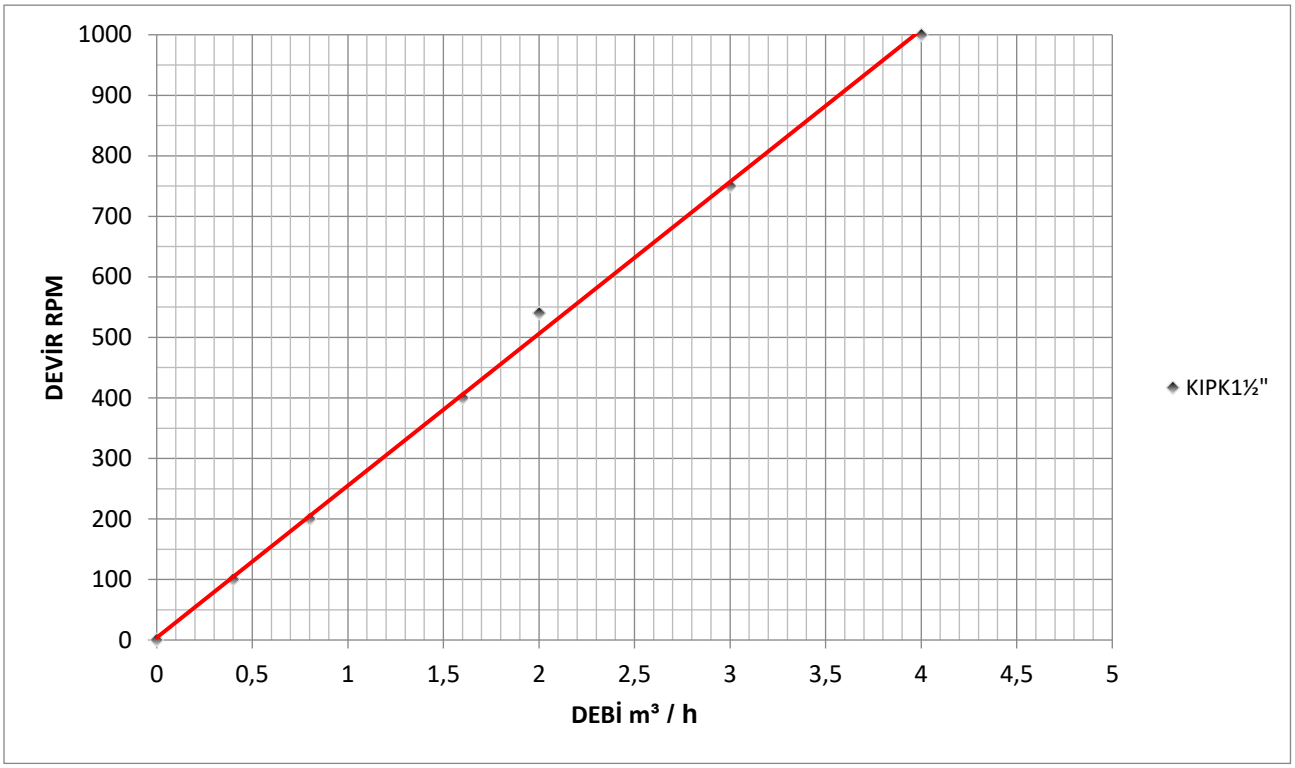

2- Devir - Güç - Basınç

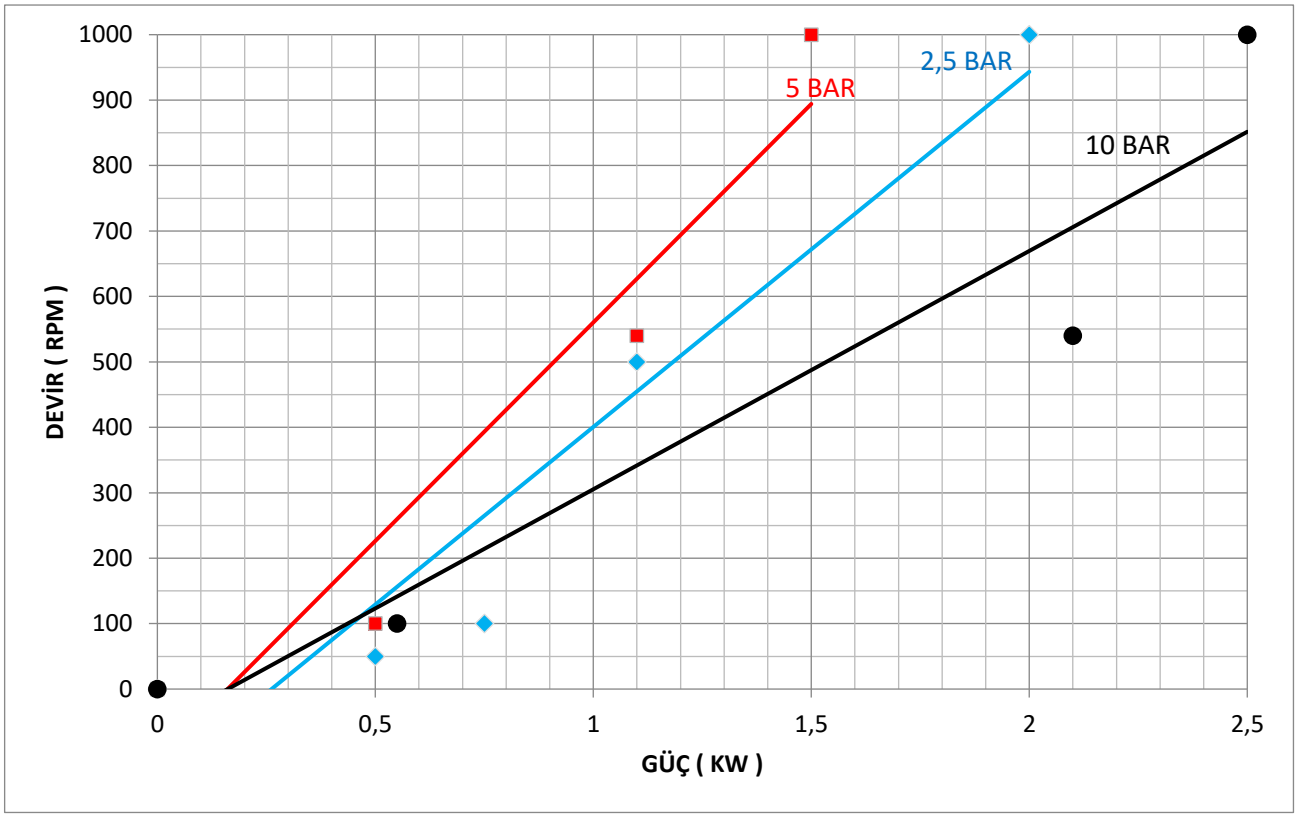

TESTLER SAE30 YAĞ İLE ODA SICAKLIĞINDA (YAKLAŞIK 100 CST) YAPILMIŞTIR.

KIPK2" İÇ DİŞLİ POMPA PERFORMANS EĞRİLERİ

1- Devir - Debi

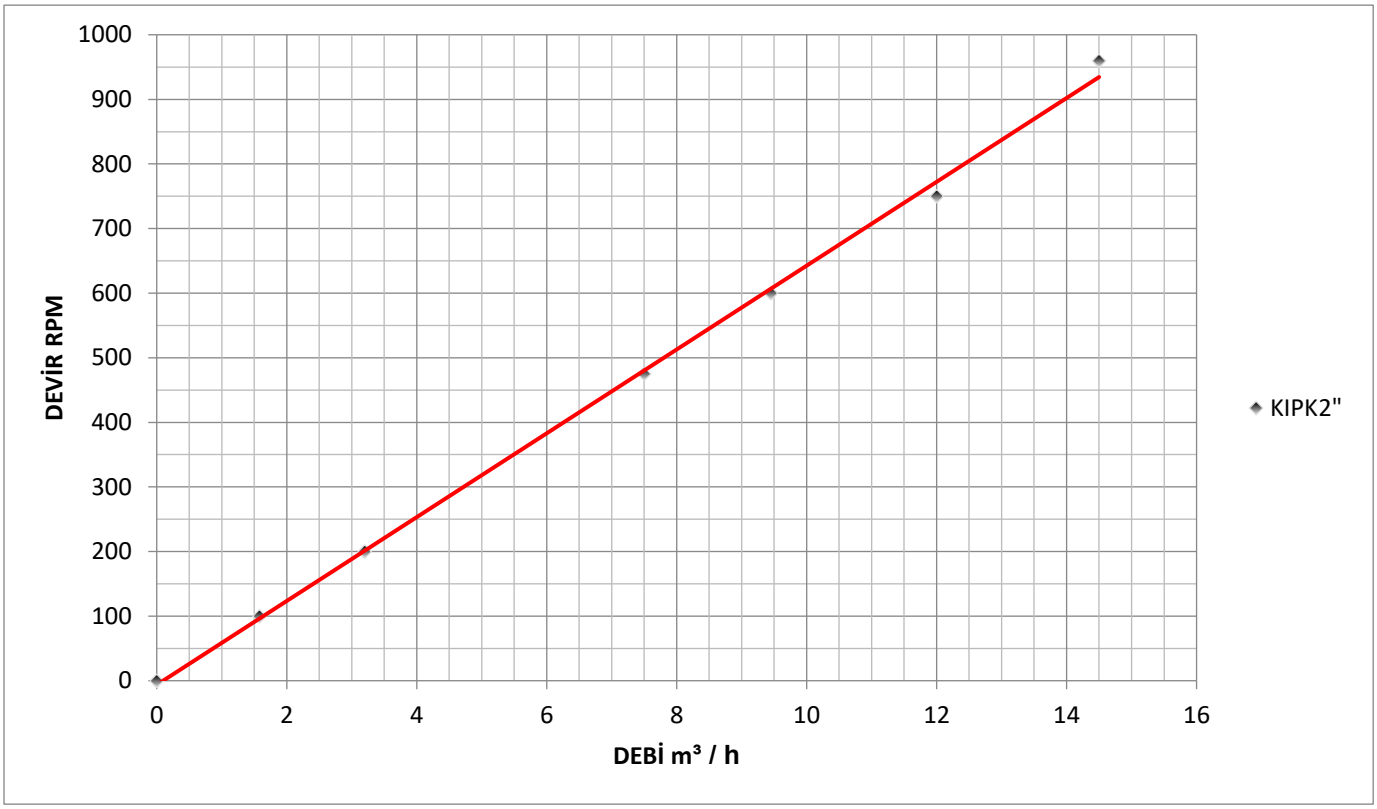

2- Devir - Güç - Basınç

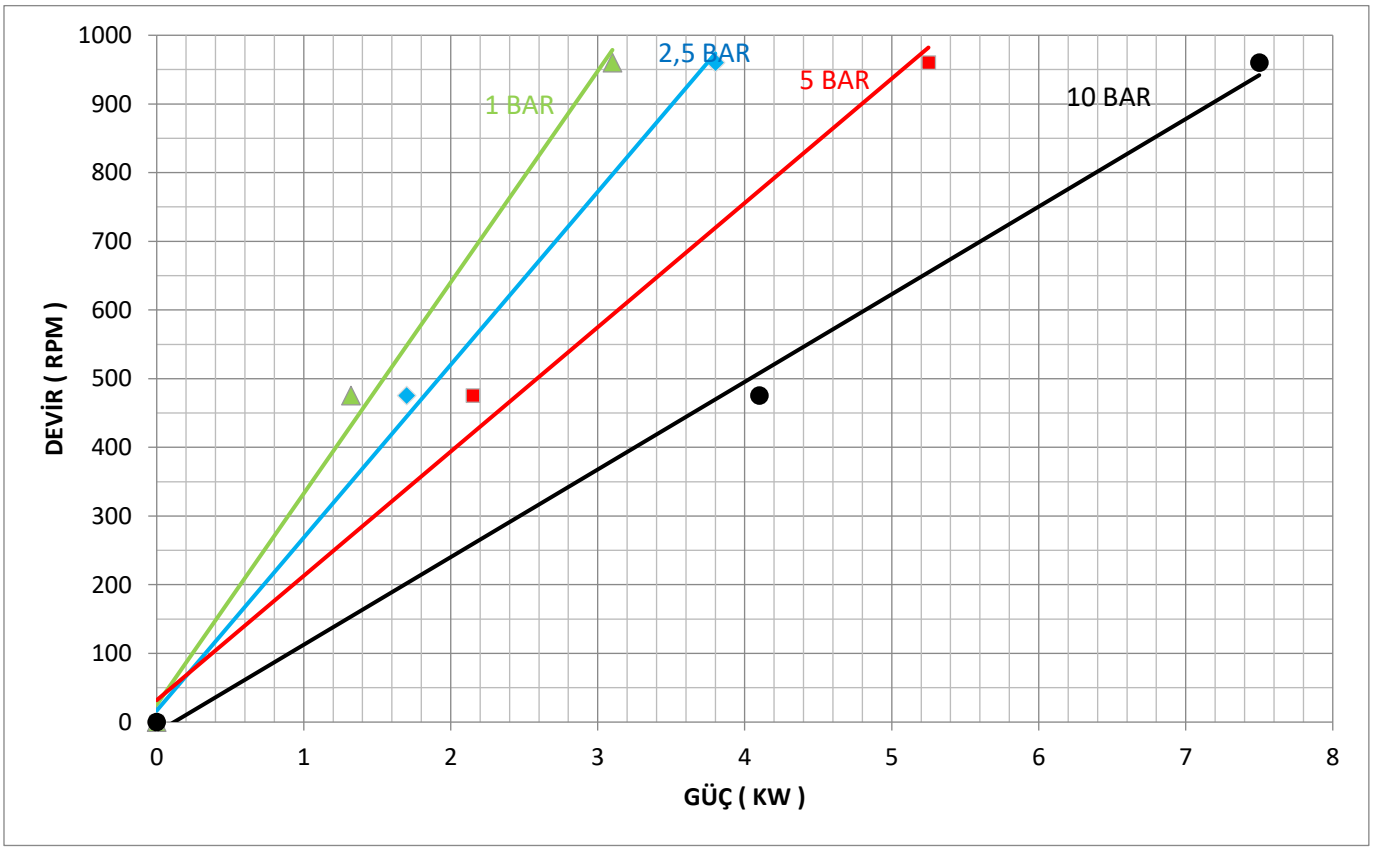

TESTLER SAE30 YAĞ İLE ODA SICAKLIĞINDA (YAKLAŞIK 100 CST) YAPILMIŞTIR.

KIP2" İÇ DİŞLİ POMPA PERFORMANS EĞRİLERİ

1- Devir - Debi

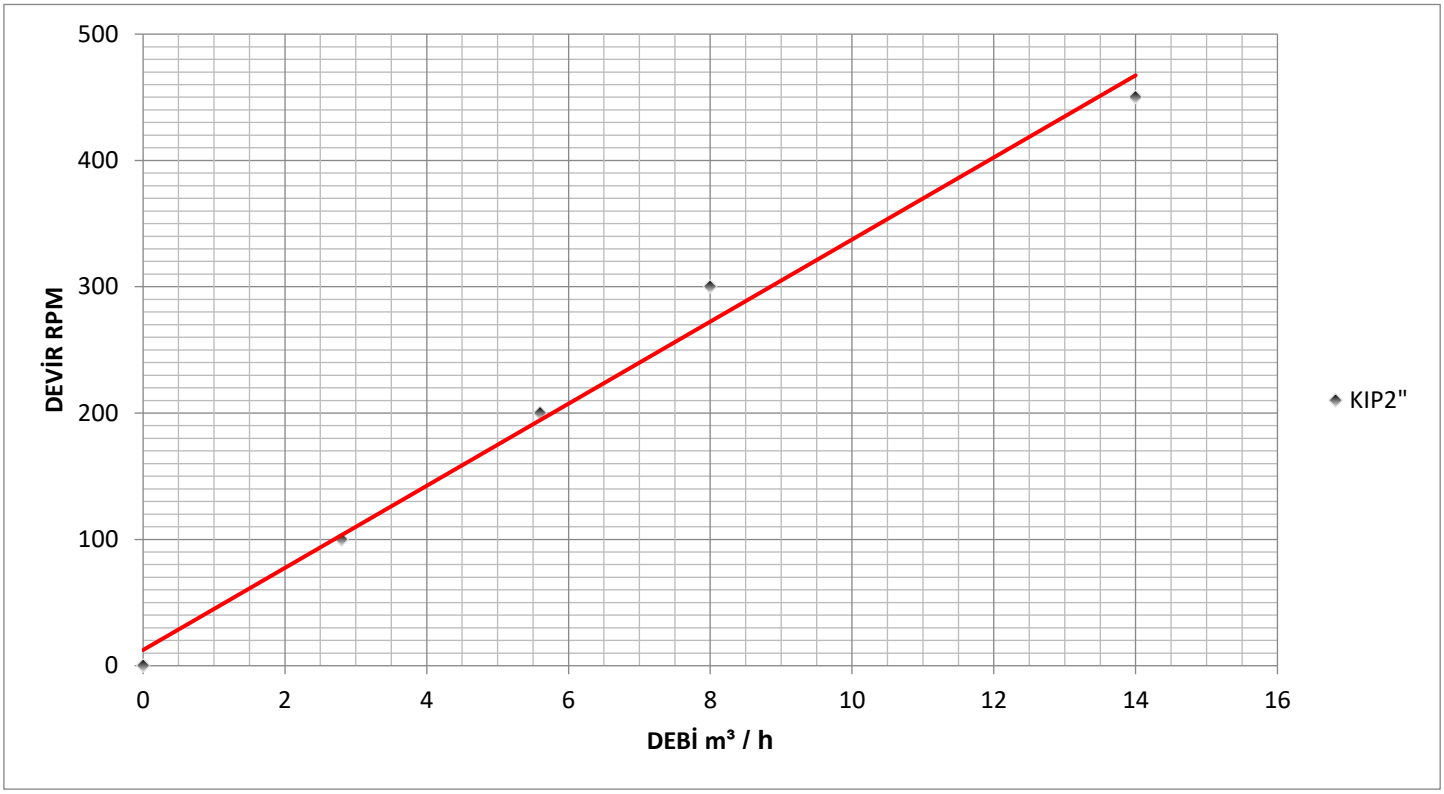

2- Devir - Güç - Basınç

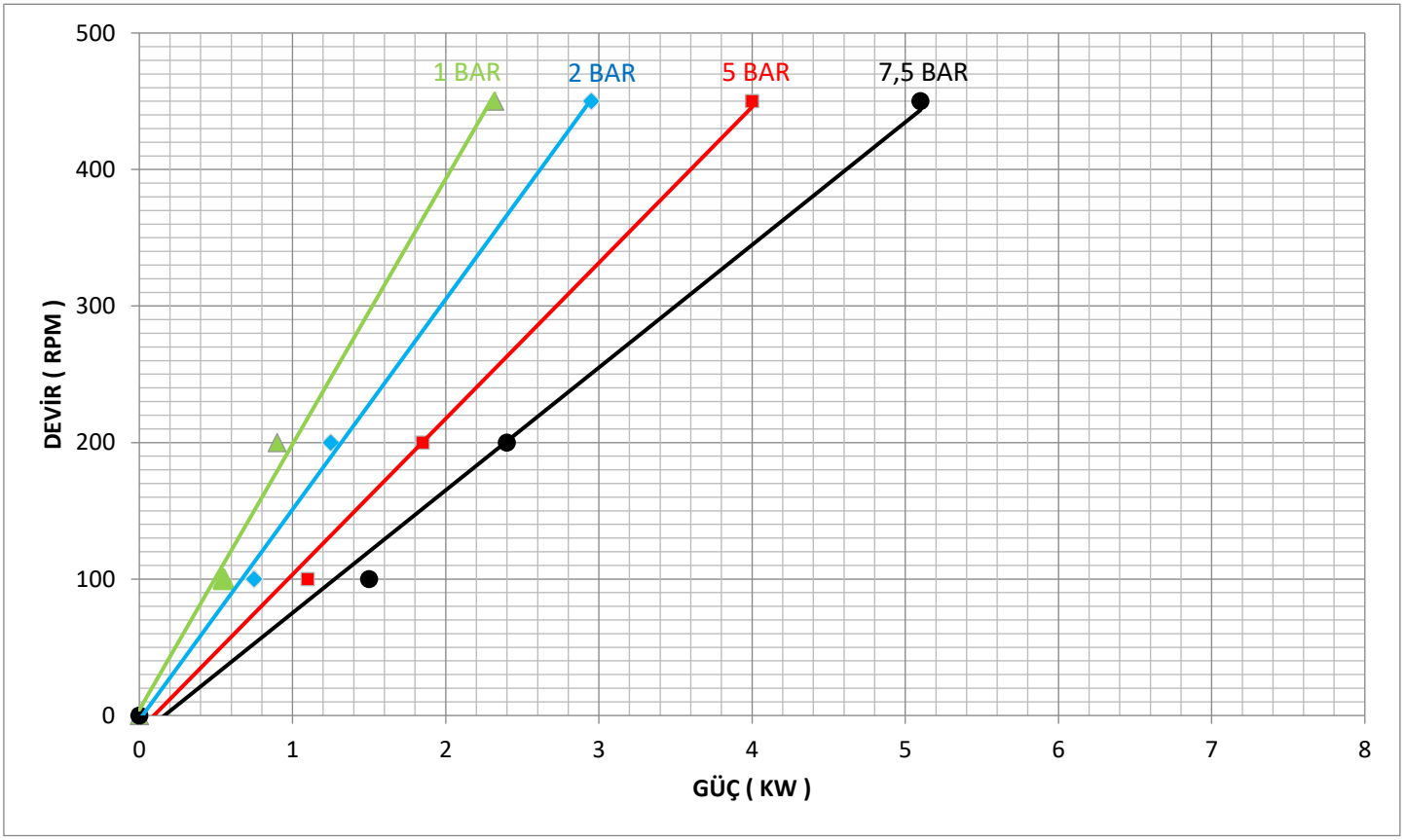

TESTLER SAE30 YAĞ İLE ODA SICAKLIĞINDA (YAKLAŞIK 100 CST) YAPILMIŞTIR.

KIP2"-Y İÇ DİŞLİ POMPA PERFORMANS EĞRİLERİ

1- Devir - Debi

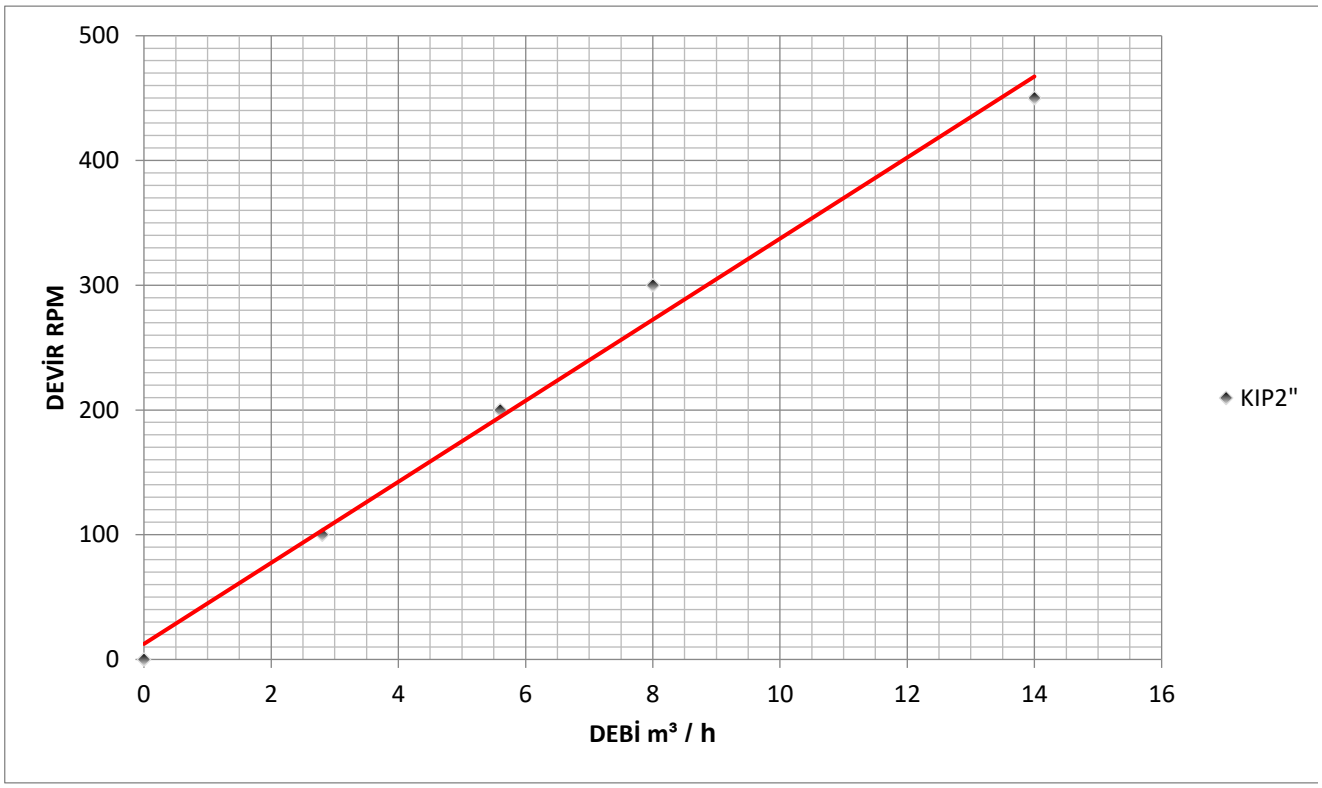

2- Devir - Güç - Basınç

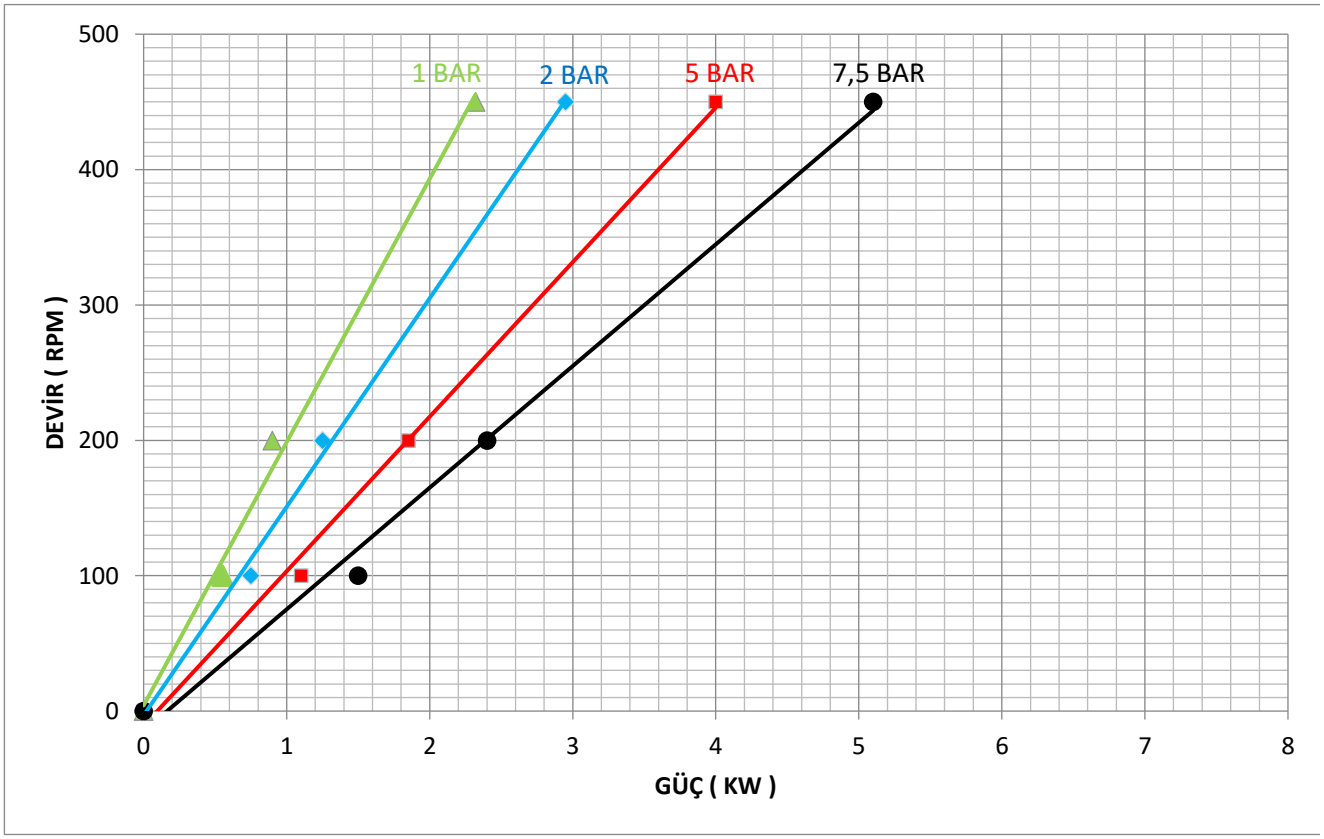

TESTLER SAE30 YAĞ İLE ODA SICAKLIĞINDA (YAKLAŞIK 100 CST) YAPILMIŞTIR.

KIPK2½" İÇ DİŞLİ POMPA PERFORMANS EĞRİLERİ

1- Devir - Debi

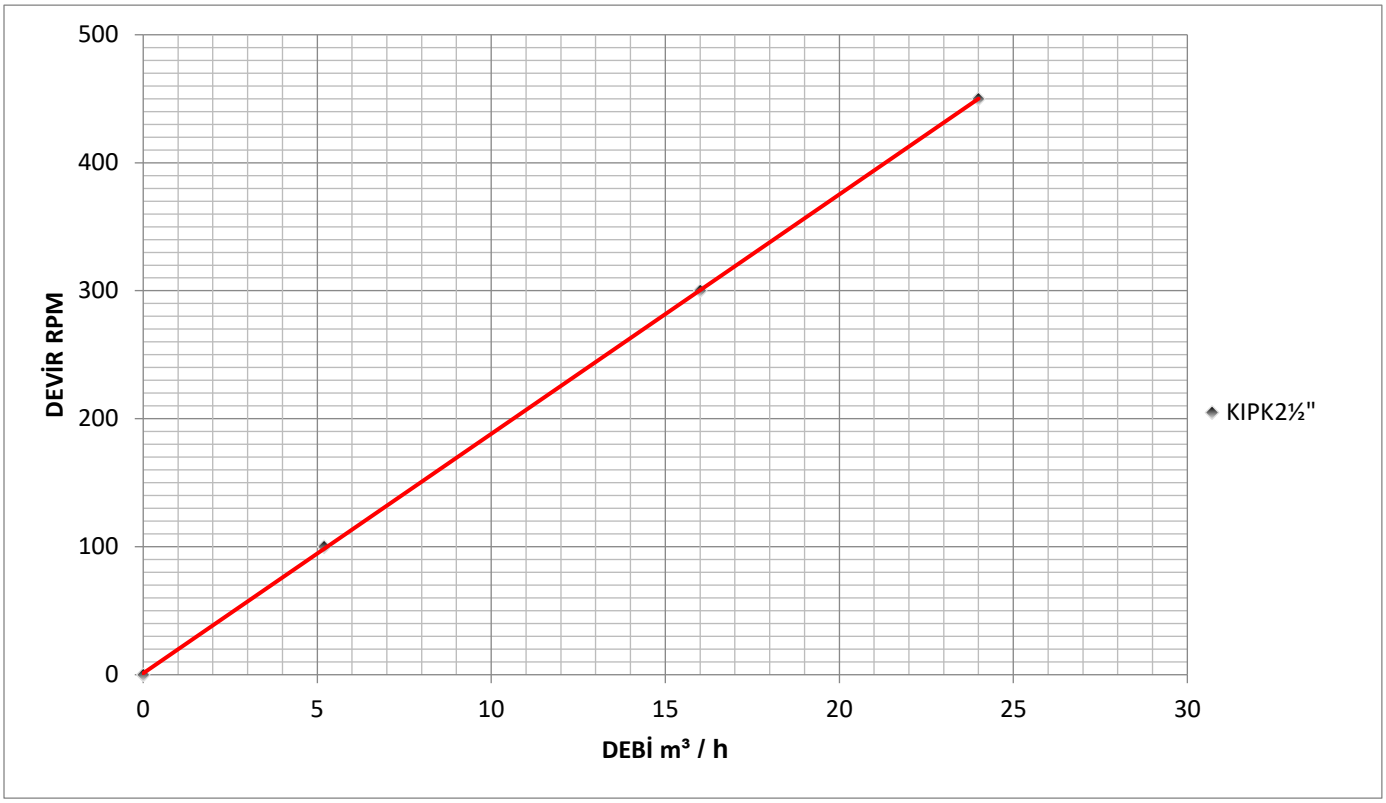

2- Devir - Güç - Basınç

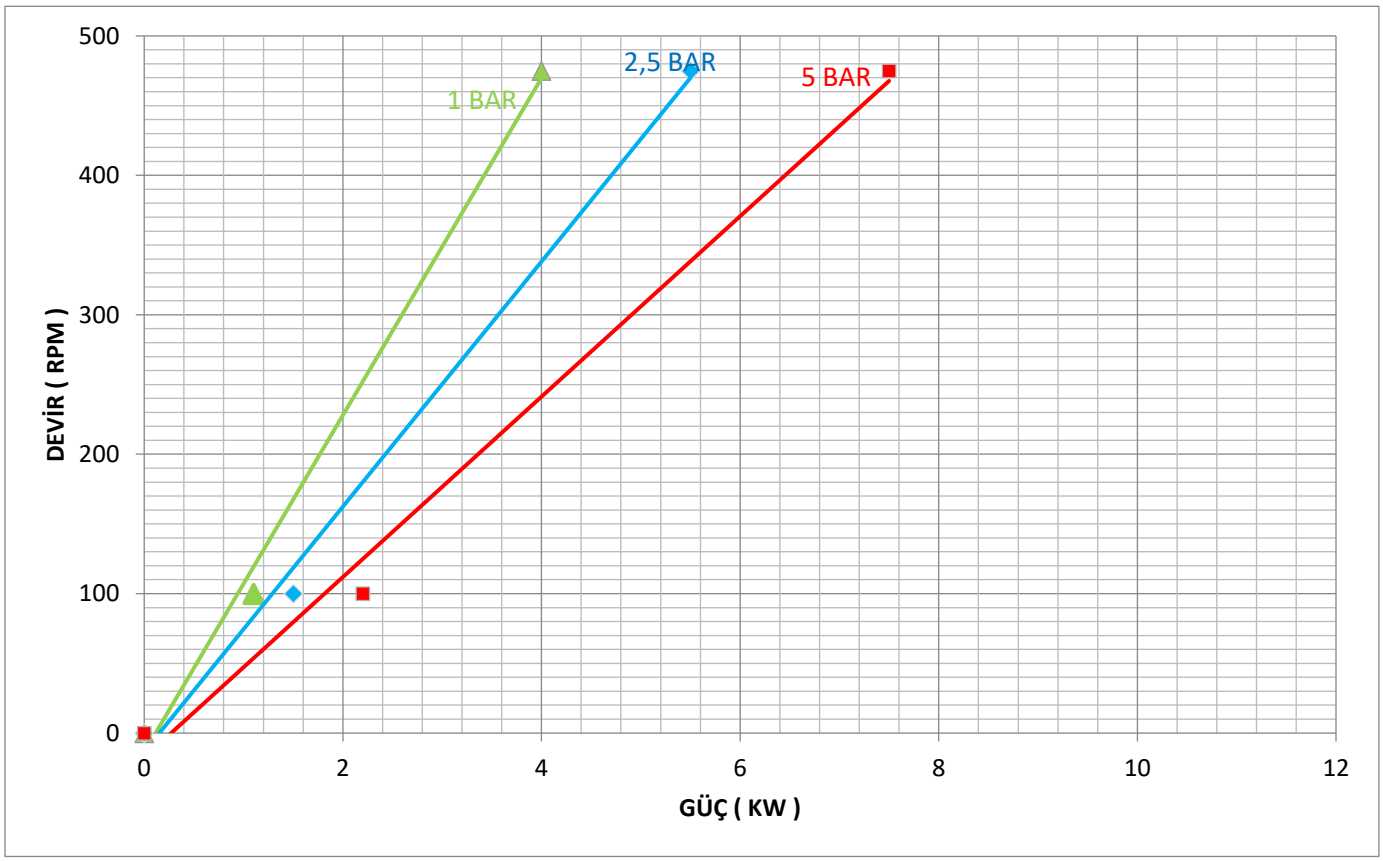

TESTLER SAE30 YAĞ İLE ODA SICAKLIĞINDA (YAKLAŞIK 100 CST) YAPILMIŞTIR.

KIP2½" İÇ DİŞLİ POMPA PERFORMANS EĞRİLERİ

1- Devir - Debi

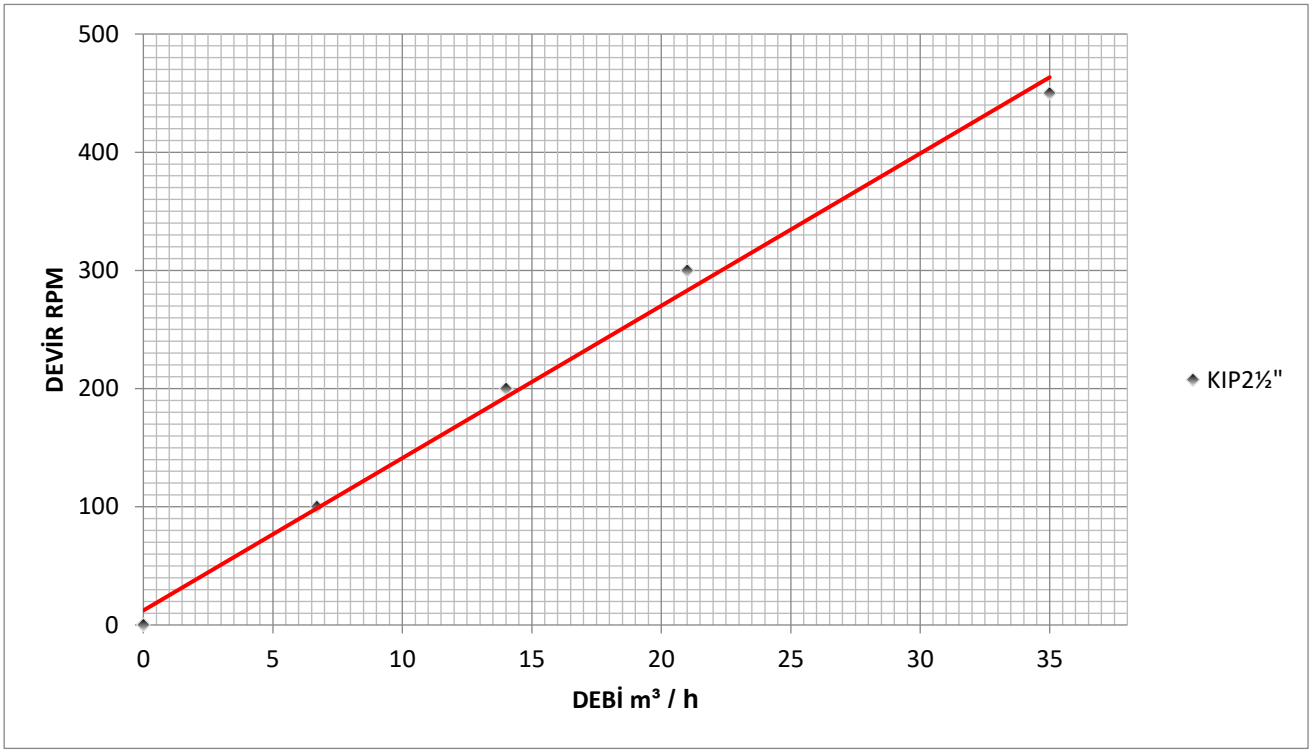

2- Devir - Güç - Basınç

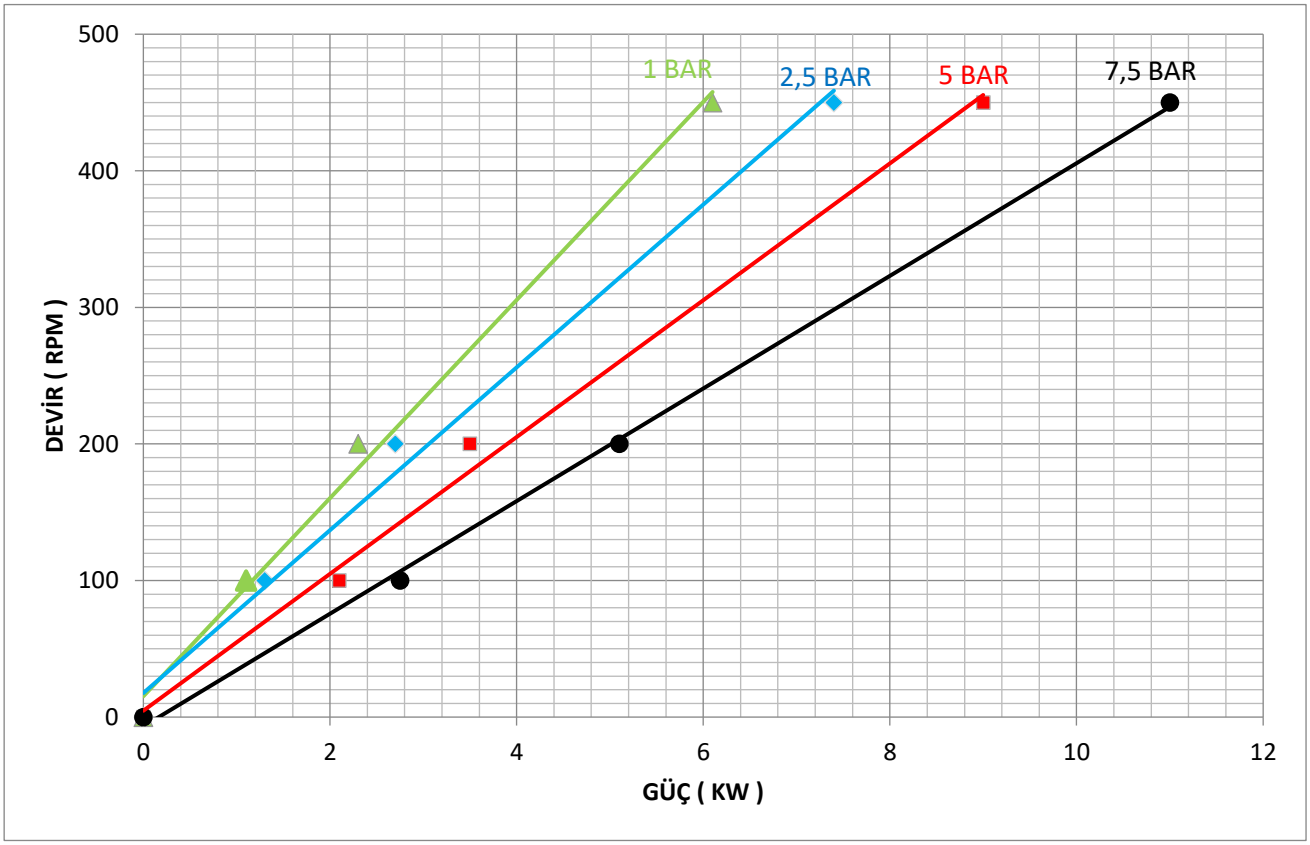

TESTLER SAE30 YAĞ İLE ODA SICAKLIĞINDA (YAKLAŞIK 100 CST) YAPILMIŞTIR.

KIP3" İÇ DİŞLİ POMPA PERFORMANS EĞRİLERİ

1- Devir - Debi

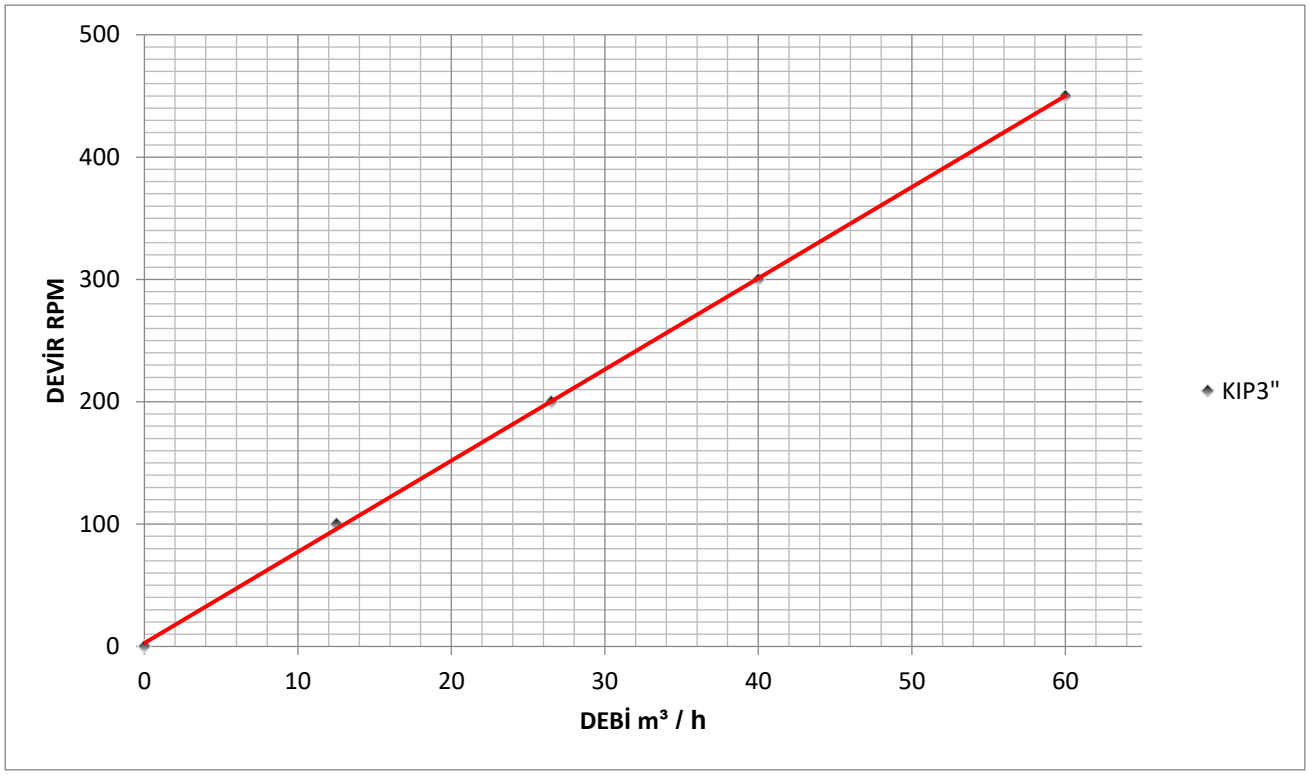

2- Devir - Güç - Basınç

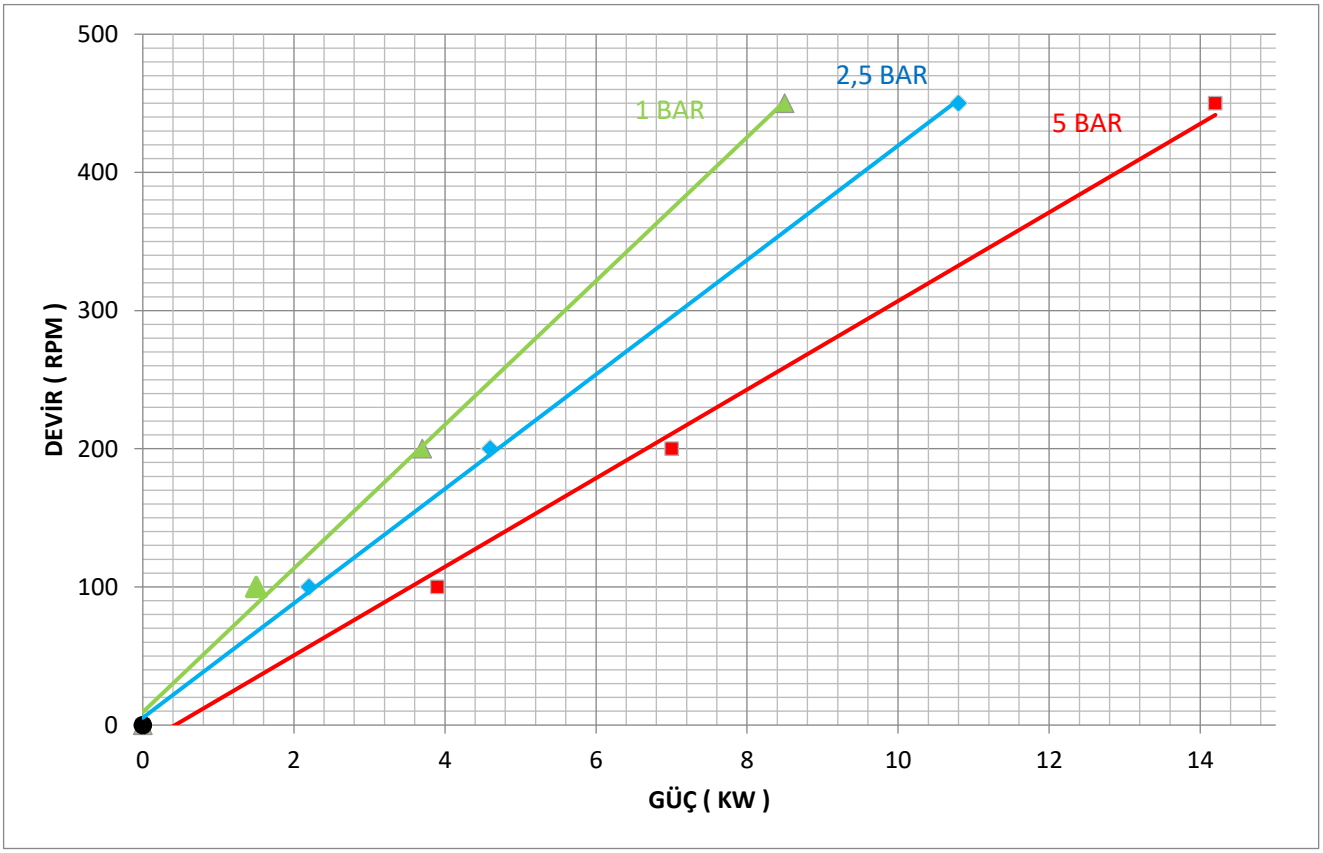

TESTLER SAE30 YAĞ İLE ODA SICAKLIĞINDA (YAKLAŞIK 100 CST) YAPILMIŞTIR.

KIP4" İÇ DİŞLİ POMPA PERFORMANS EĞRİLERİ

1- Devir - Debi

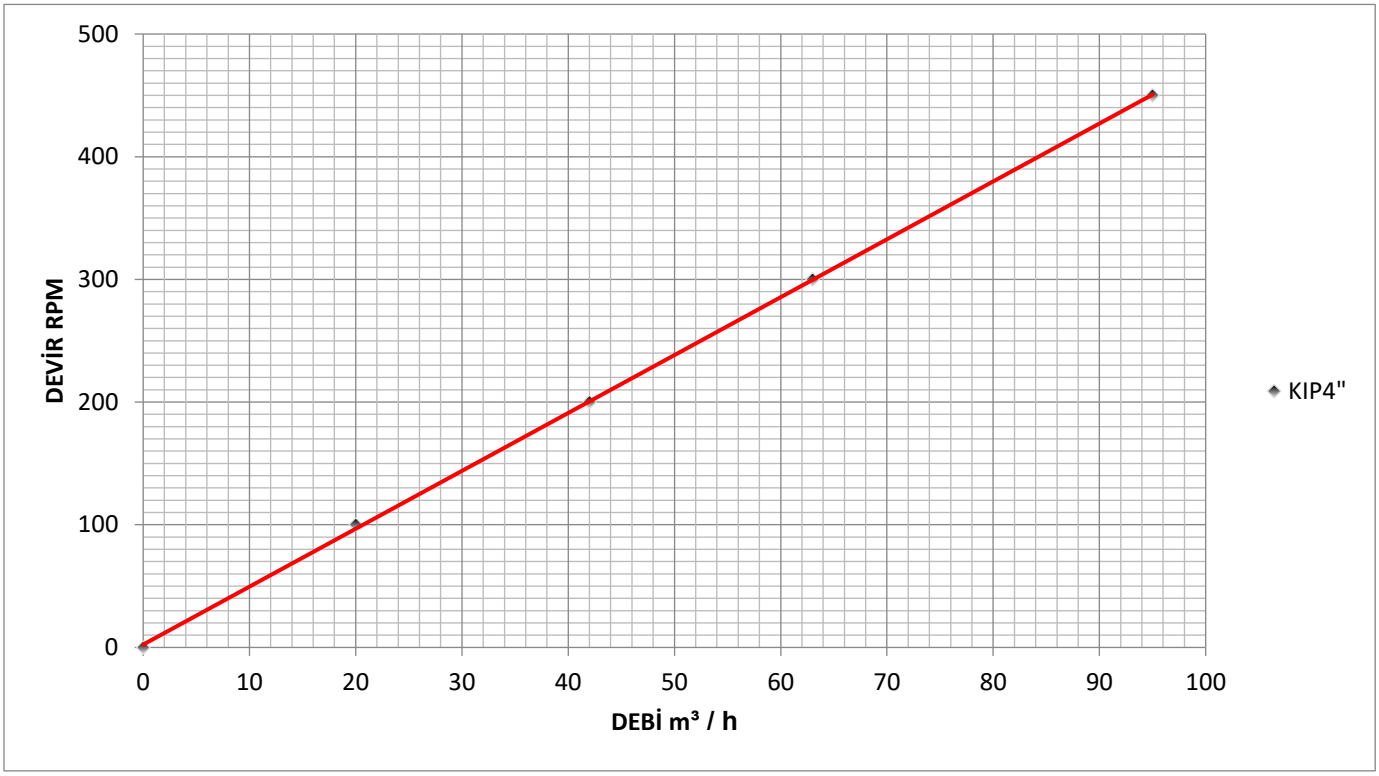

2- Devir - Güç - Basınç

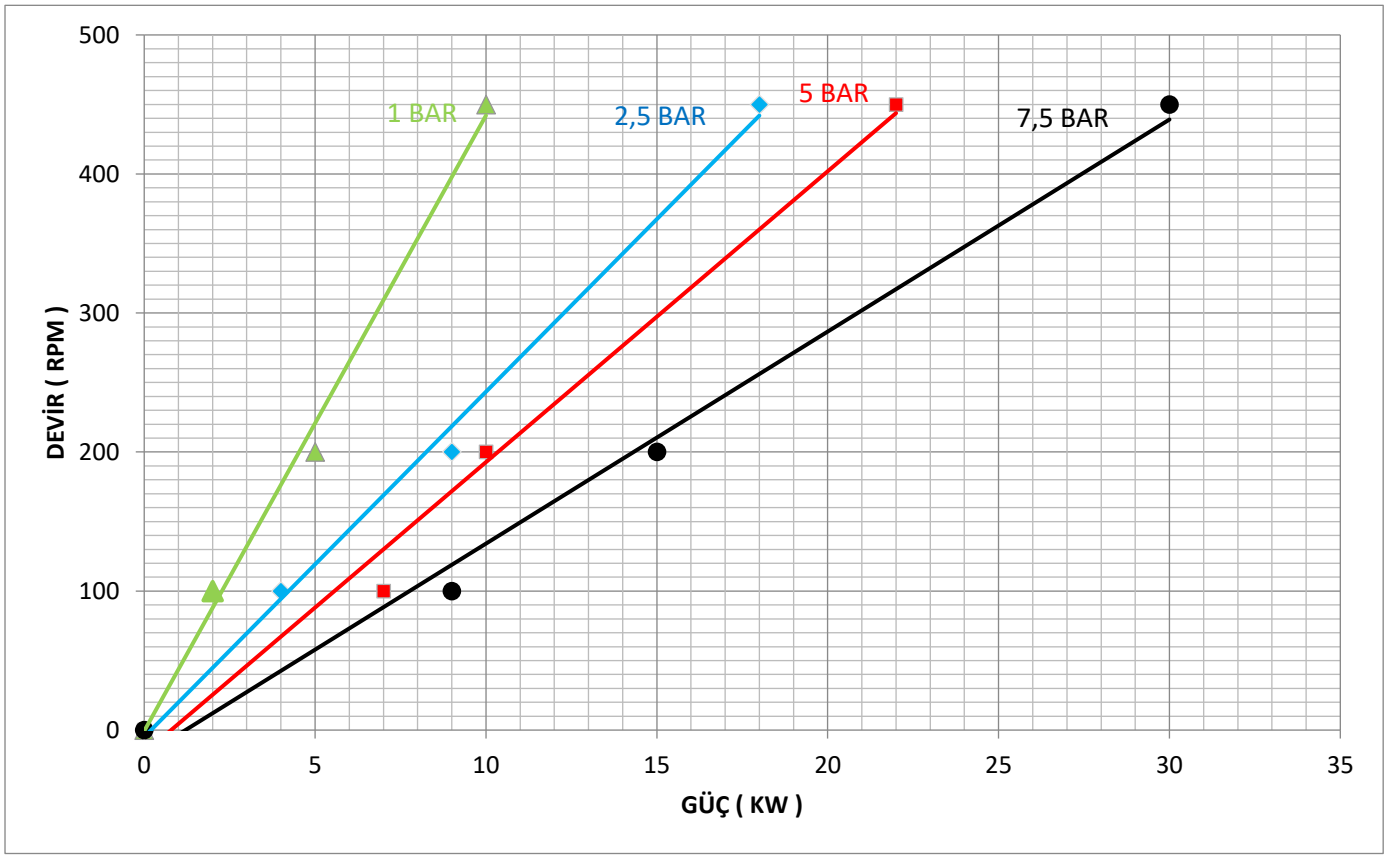

TESTLER SAE30 YAĞ İLE ODA SICAKLIĞINDA (YAKLAŞIK 100 CST) YAPILMIŞTIR.

KIP6" İÇ DİŞLİ POMPA PERFORMANS EĞRİLERİ

1- Devir - Debi

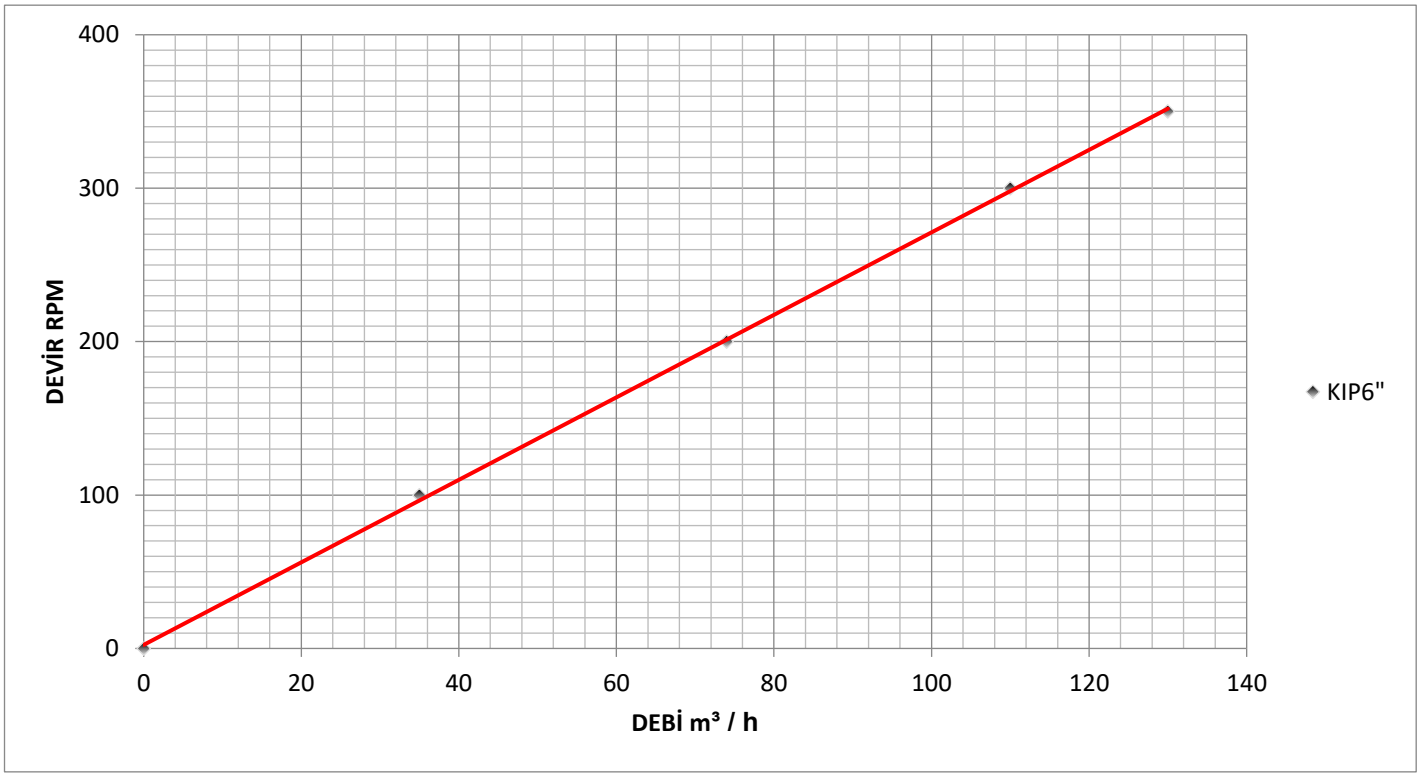

2- Devir - Güç - Basınç

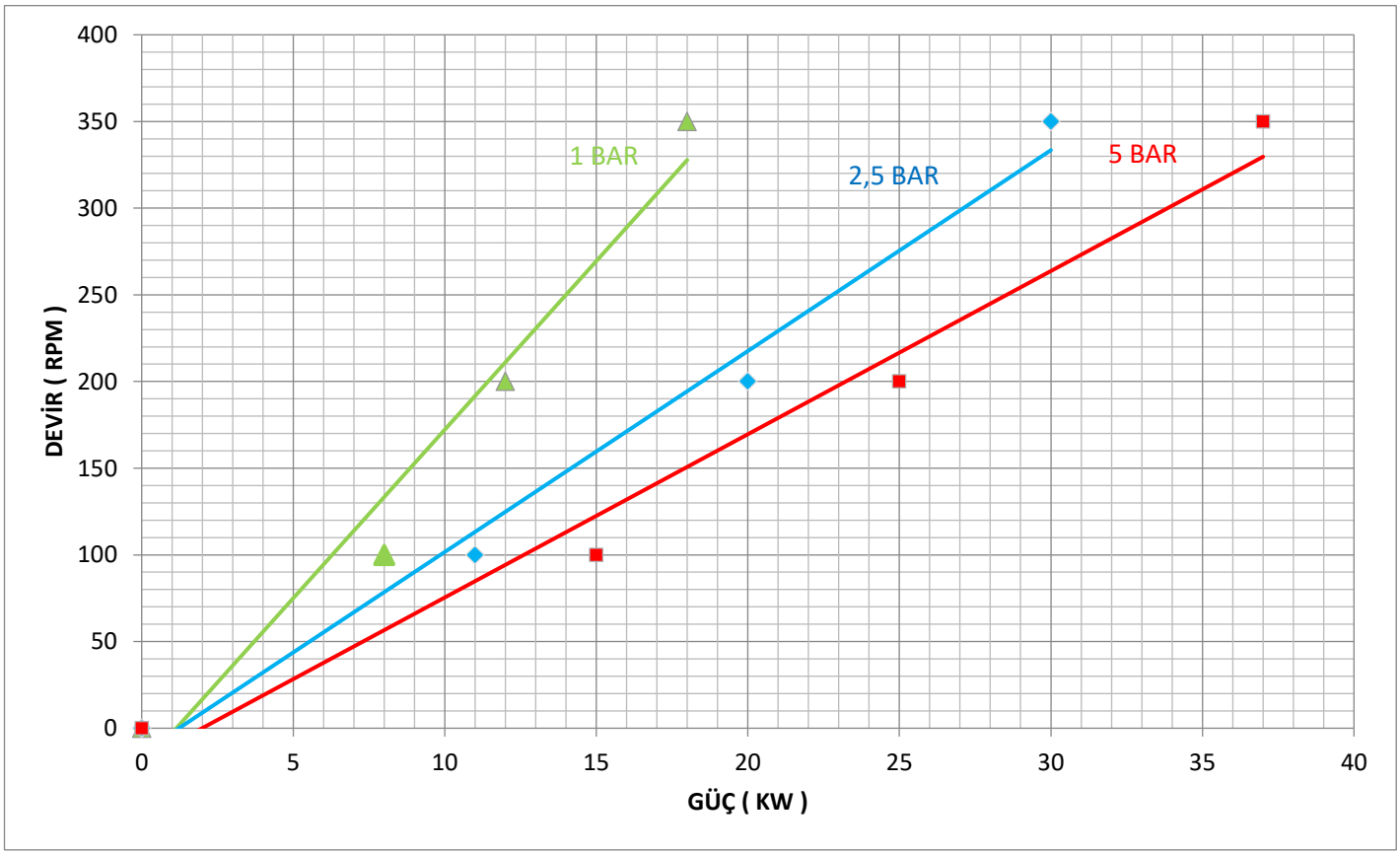

TESTLER SAE30 YAĞ İLE ODA SICAKLIĞINDA (YAKLAŞIK 100 CST) YAPILMIŞTIR.

KHP½" HELİS DİŞLİ PERFORMANS EĞRİLERİ

1- Devir - Debi

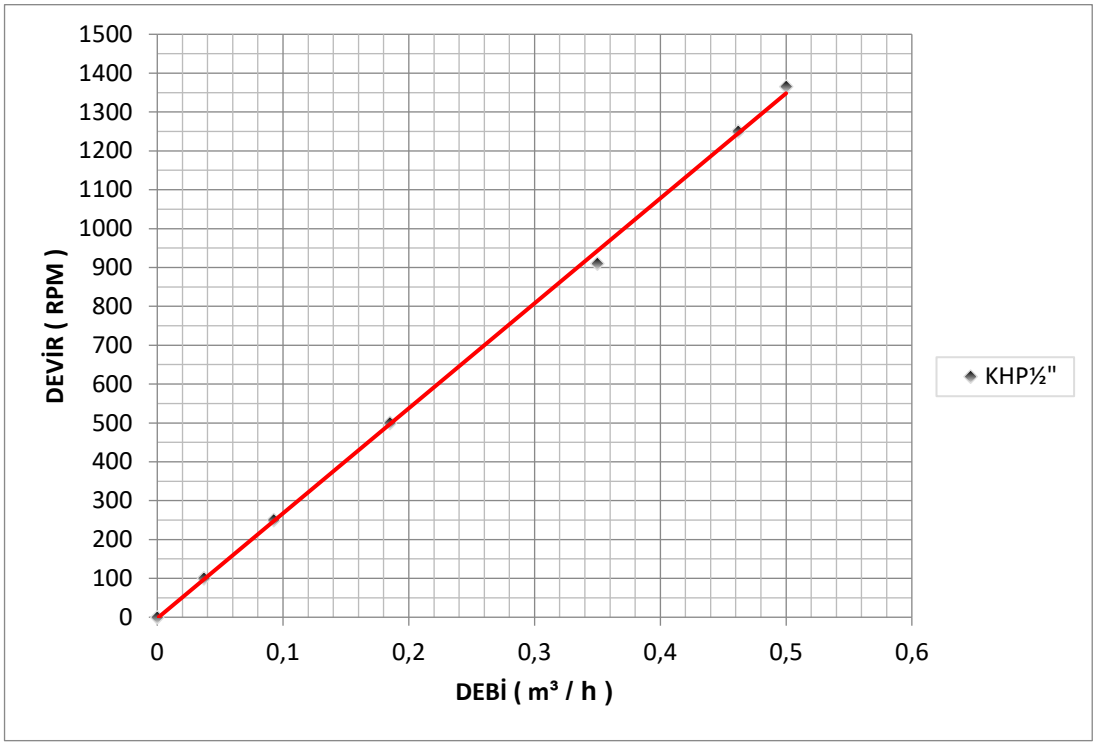

2- Devir - Güç - Basınç

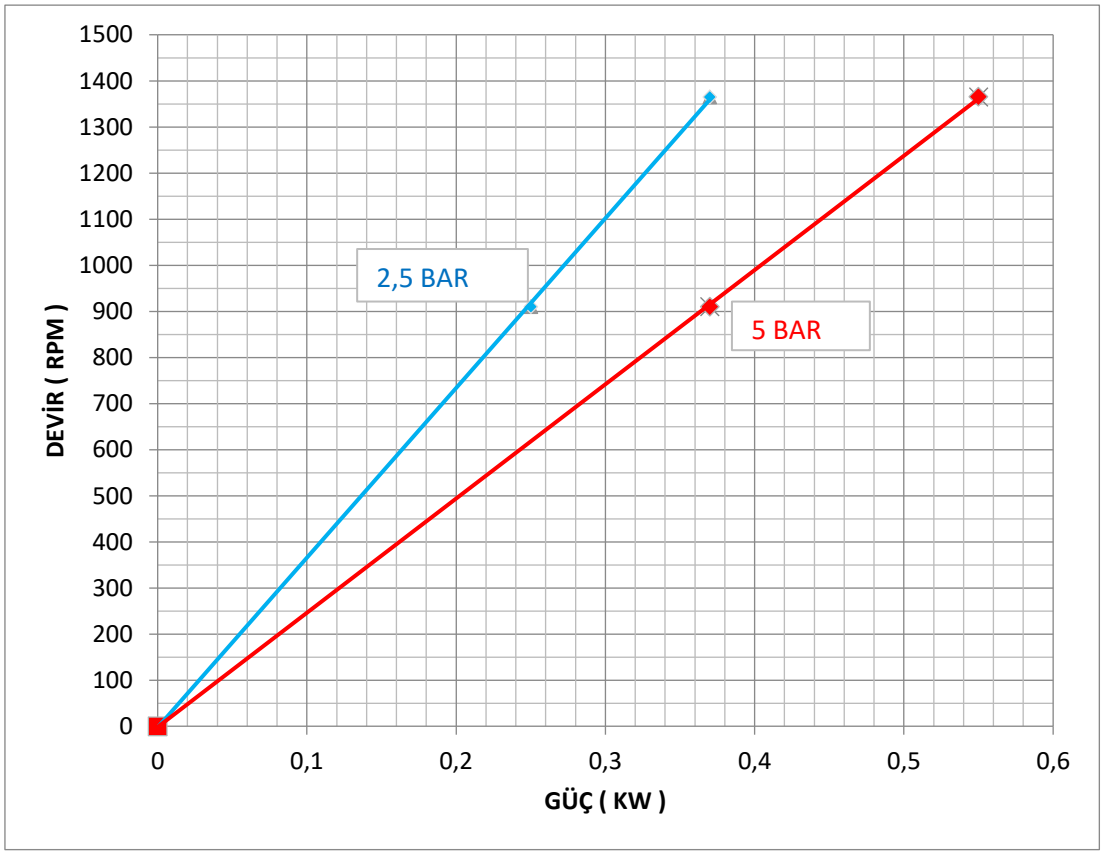

TESTLER SAE30 YAĞ İLE ODA SICAKLIĞINDA (YAKLAŞIK 100 CST) YAPILMIŞTIR.

KHP¾" HELİS DİŞLİ PERFORMANS EĞRİLERİ

1- Devir - Debi

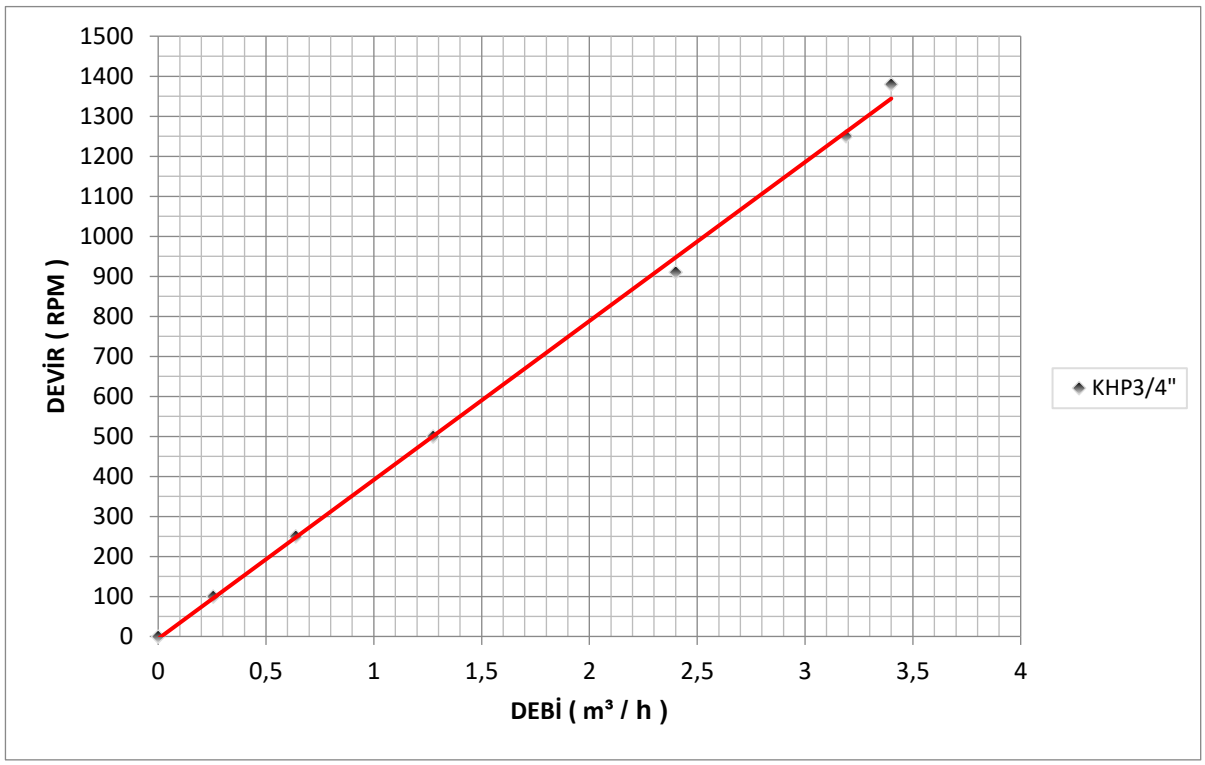

2- Devir - Güç - Basınç

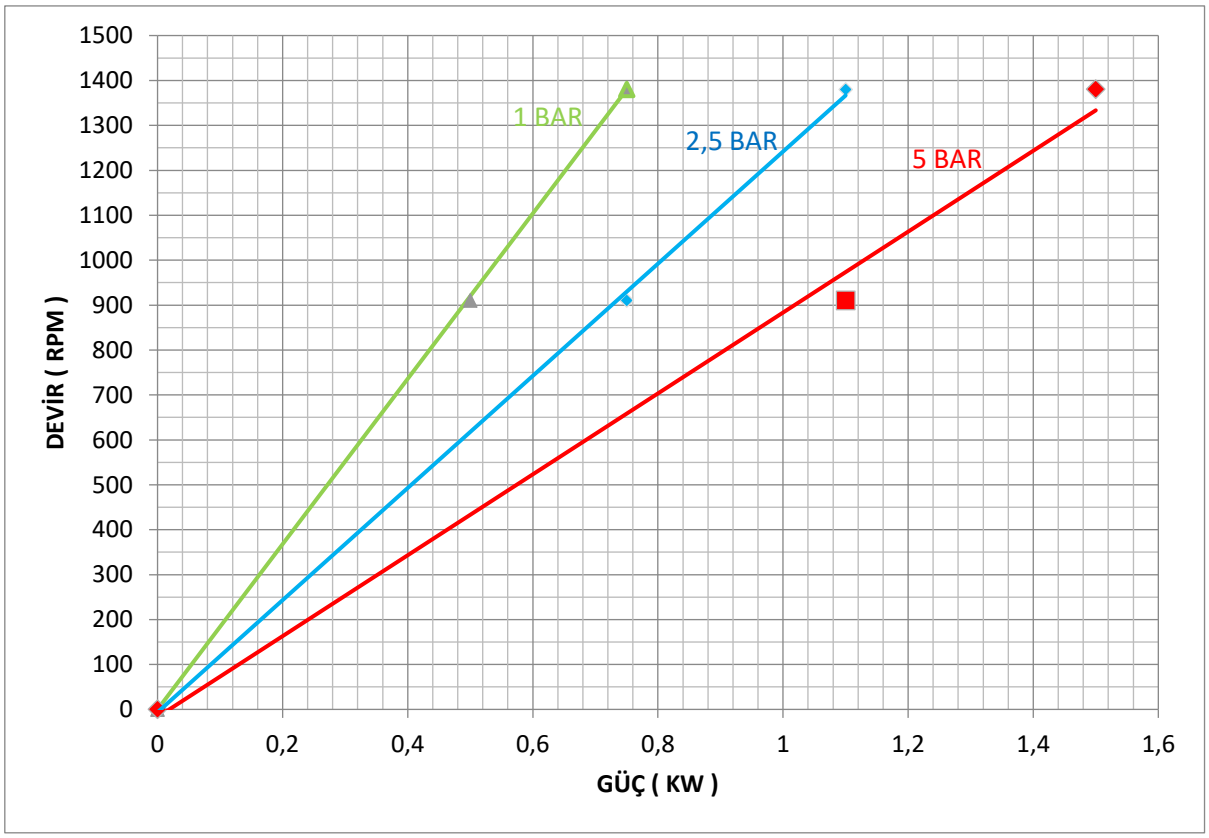

TESTLER SAE30 YAĞ İLE ODA SICAKLIĞINDA (YAKLAŞIK 100 CST) YAPILMIŞTIR.

KHP1" HELİS DİŞLİ PERFORMANS EĞRİLERİ

1- Devir - Debi



2- Devir - Güç - Basınç

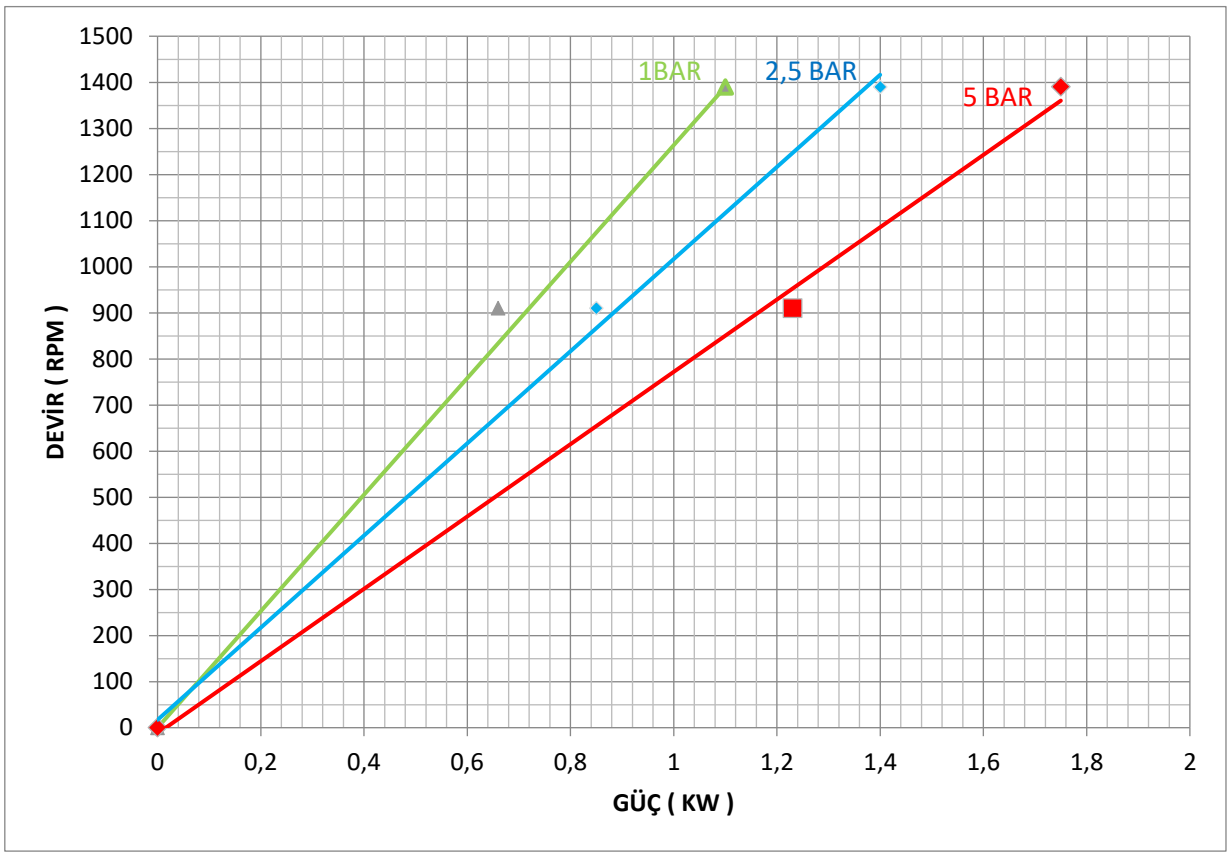

TESTLER SAE30 YAĞ İLE ODA SICAKLIĞINDA (YAKLAŞIK 100 CST) YAPILMIŞTIR.

KHP1½" HELİS DİŞLİ PERFORMANS EĞRİLERİ

1- Devir - Debi

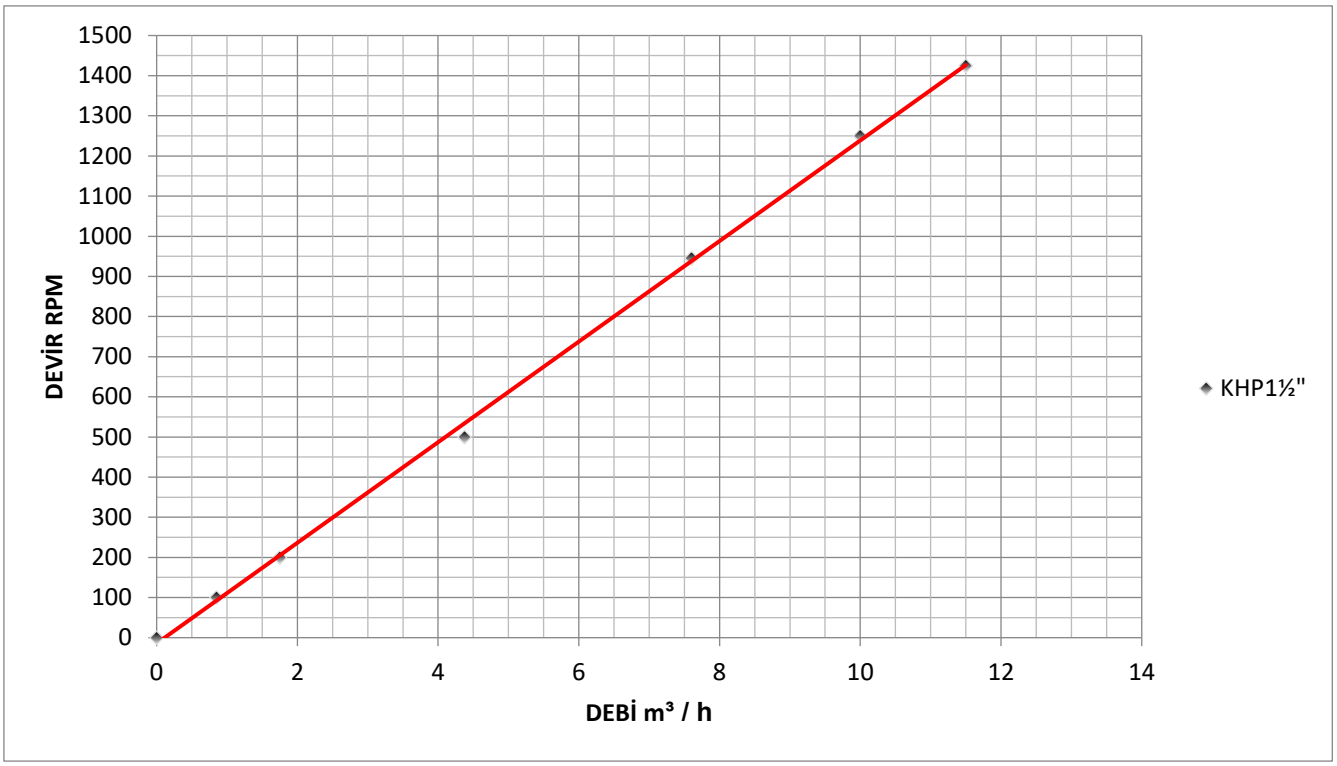

2- Devir - Güç - Basınç

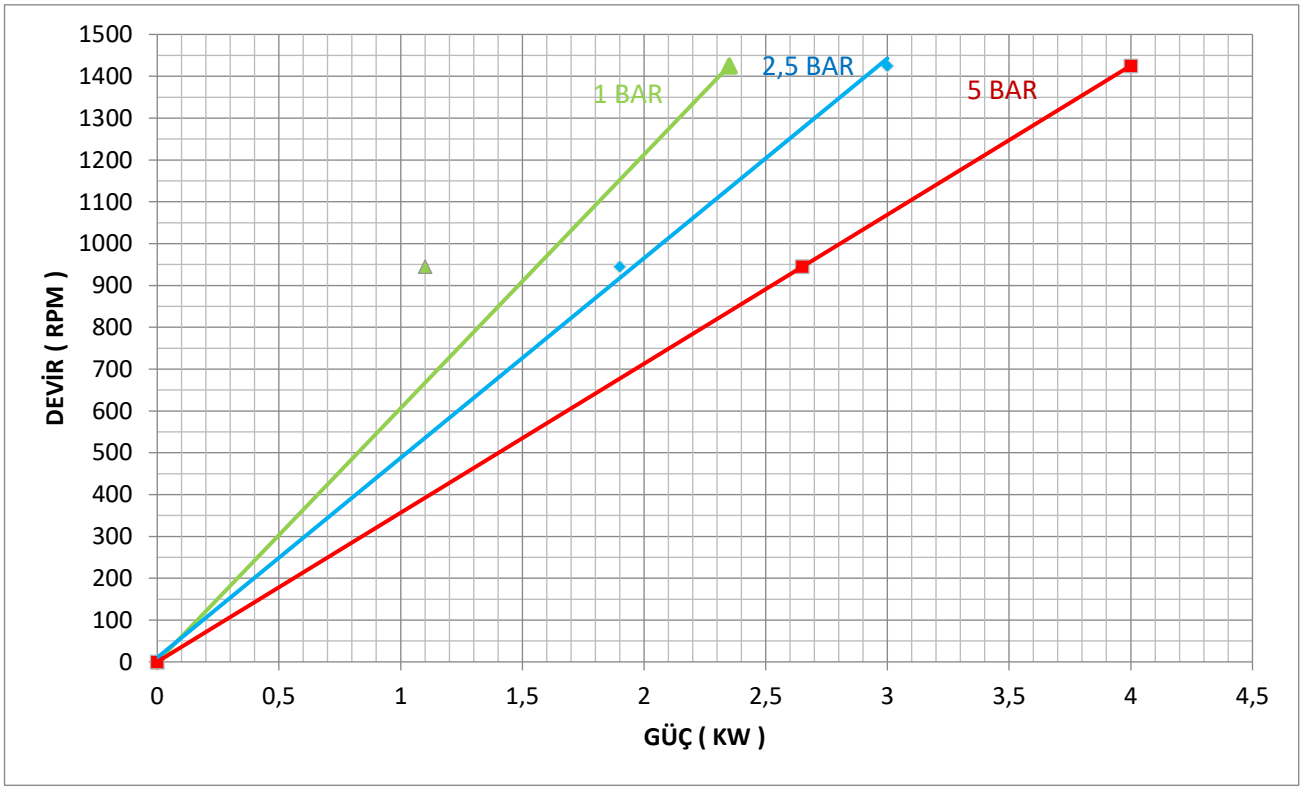

TESTLER SAE30 YAĞ İLE ODA SICAKLIĞINDA (YAKLAŞIK 100 CST) YAPILMIŞTIR.

KHP2" HELİS DİŞLİ PERFORMANS EĞRİLERİ

1- Devir - Debi

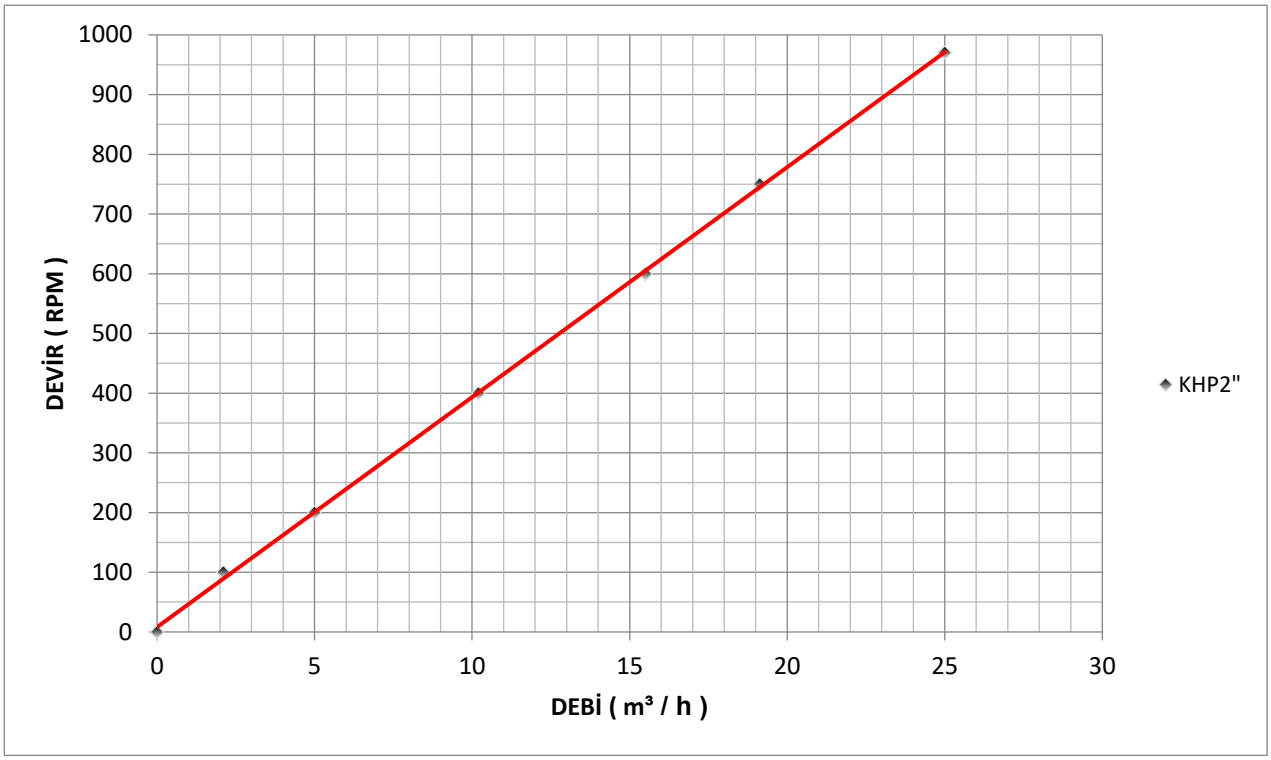

2- Devir - Güç - Basınç

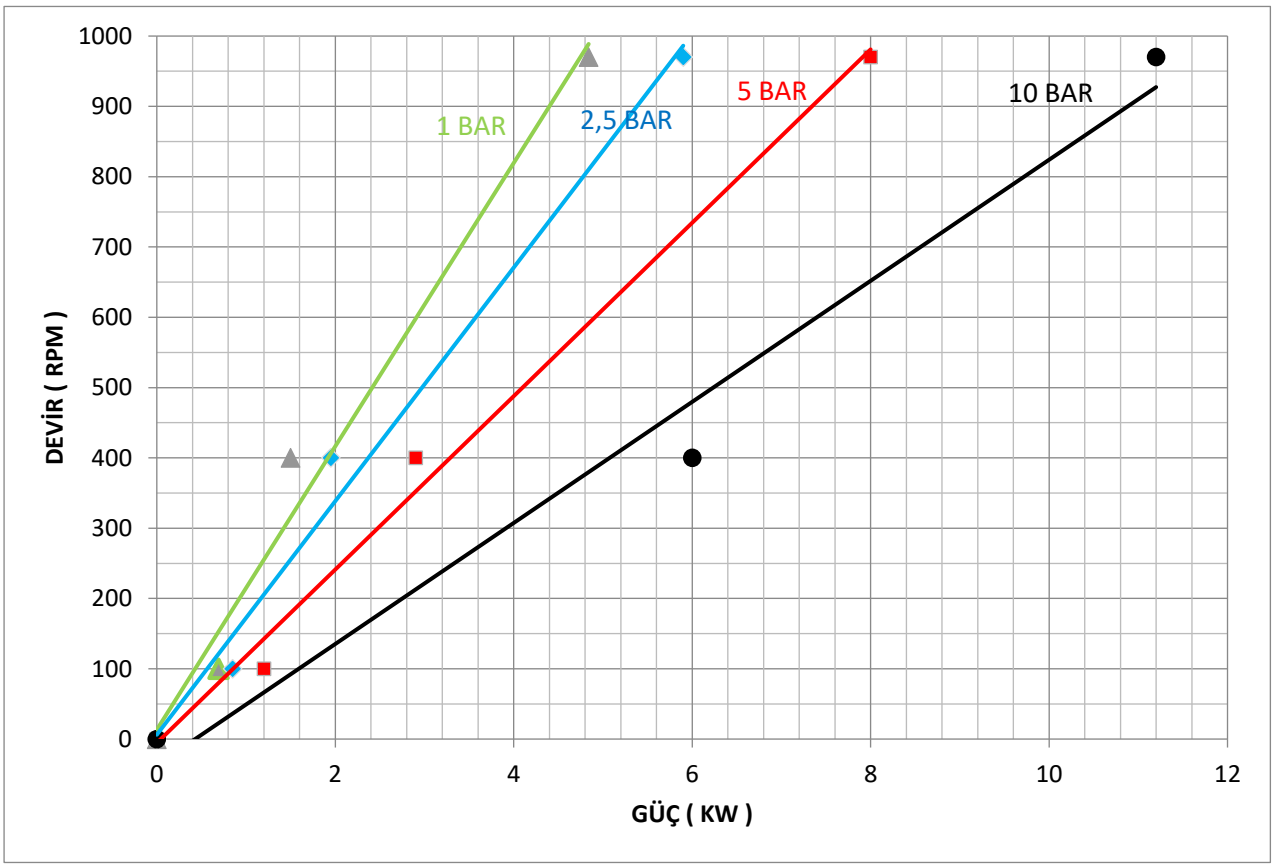

TESTLER SAE30 YAĞ İLE ODA SICAKLIĞINDA (YAKLAŞIK 100 CST) YAPILMIŞTIR.

KHP2½" HELİS DİŞLİ PERFORMANS EĞRİLERİ

1- Devir - Debi

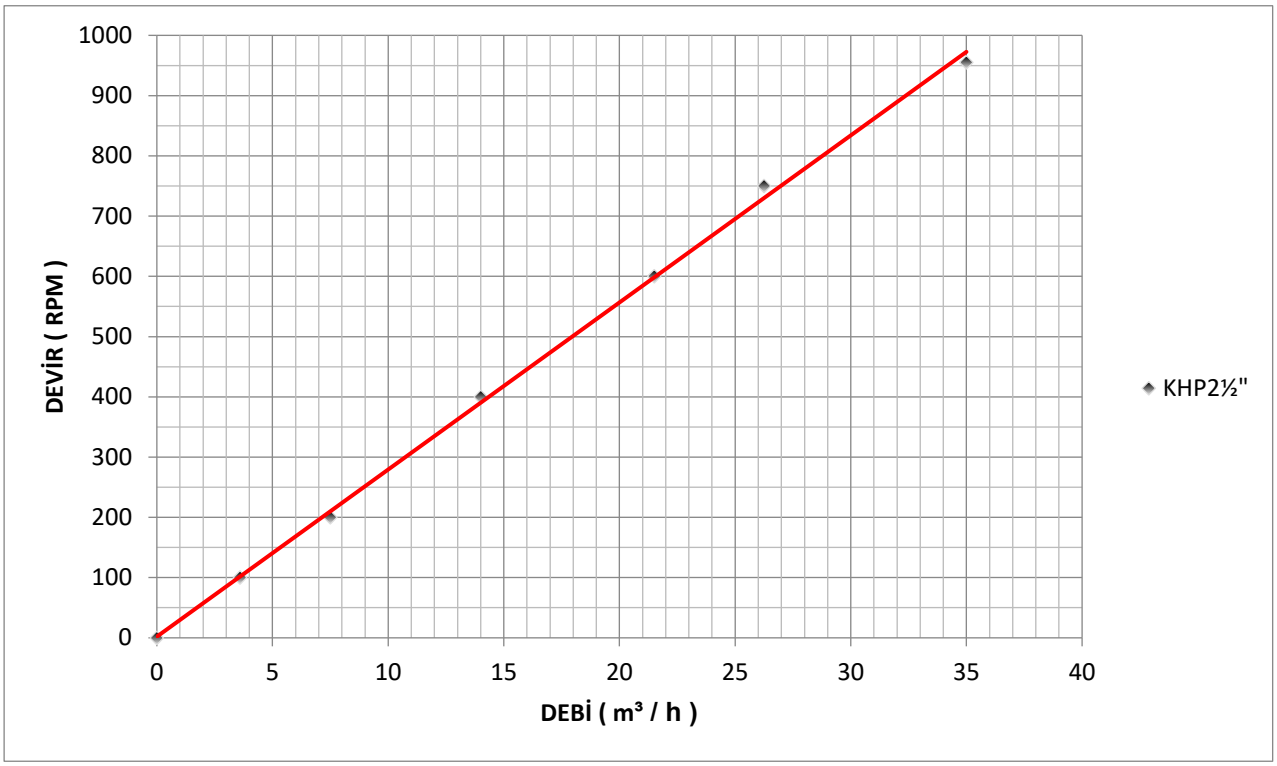

2- Devir - Güç - Basınç

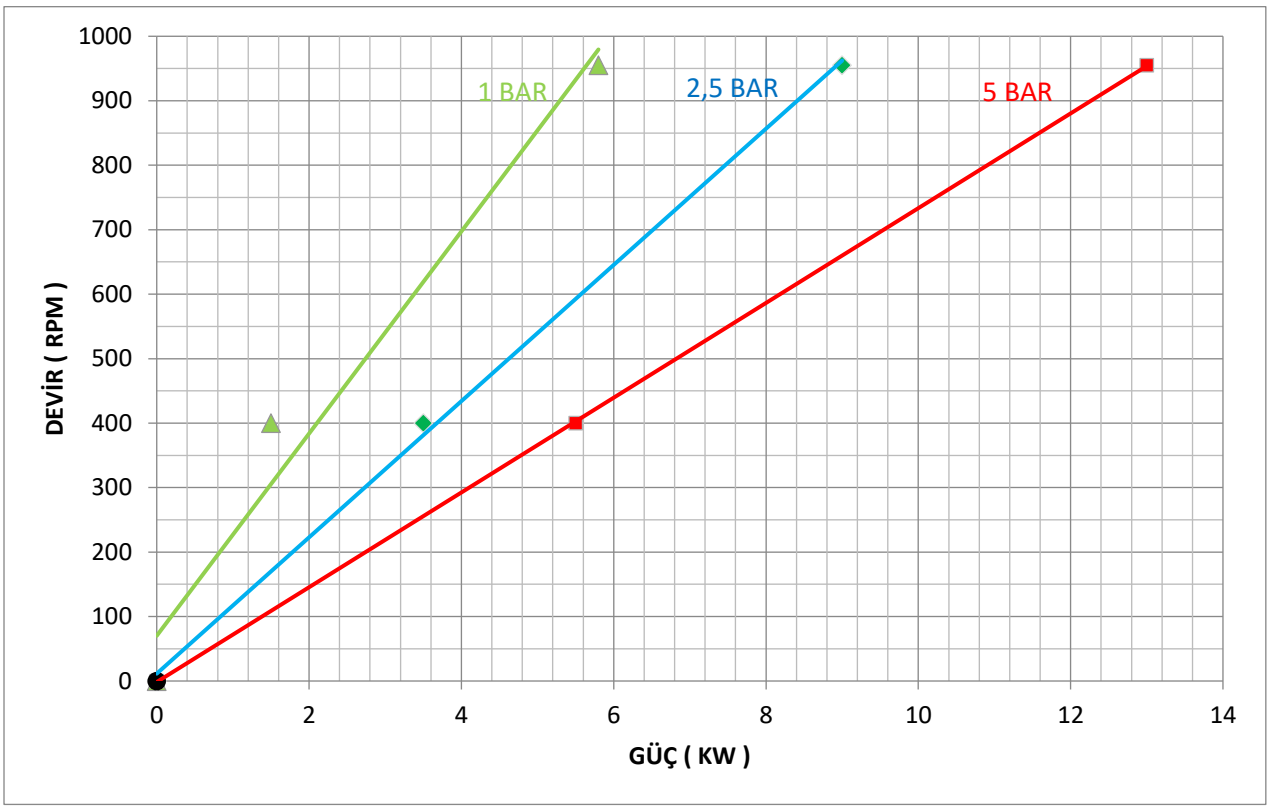

TESTLER SAE30 YAĞ İLE ODA SICAKLIĞINDA (YAKLAŞIK 100 CST) YAPILMIŞTIR.

KHP3" HELİS DİŞLİ PERFORMANS EĞRİLERİ

1- Devir - Debi

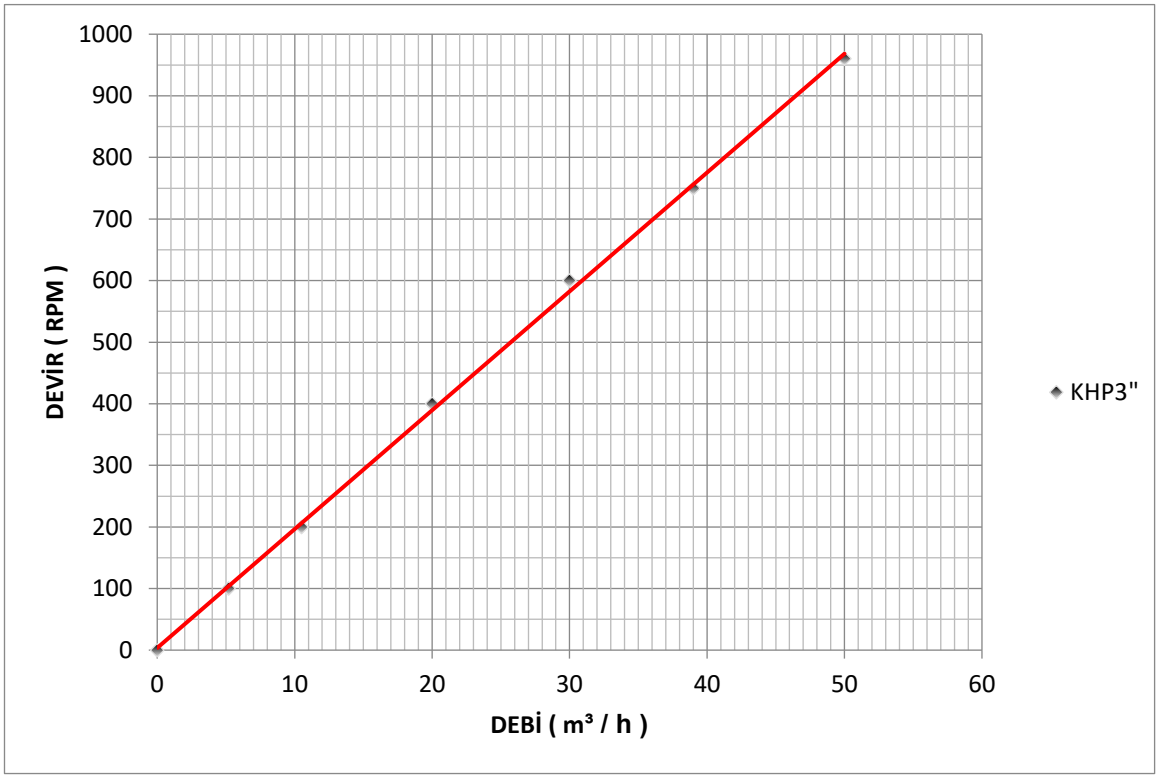

2- Devir - Güç - Basınç

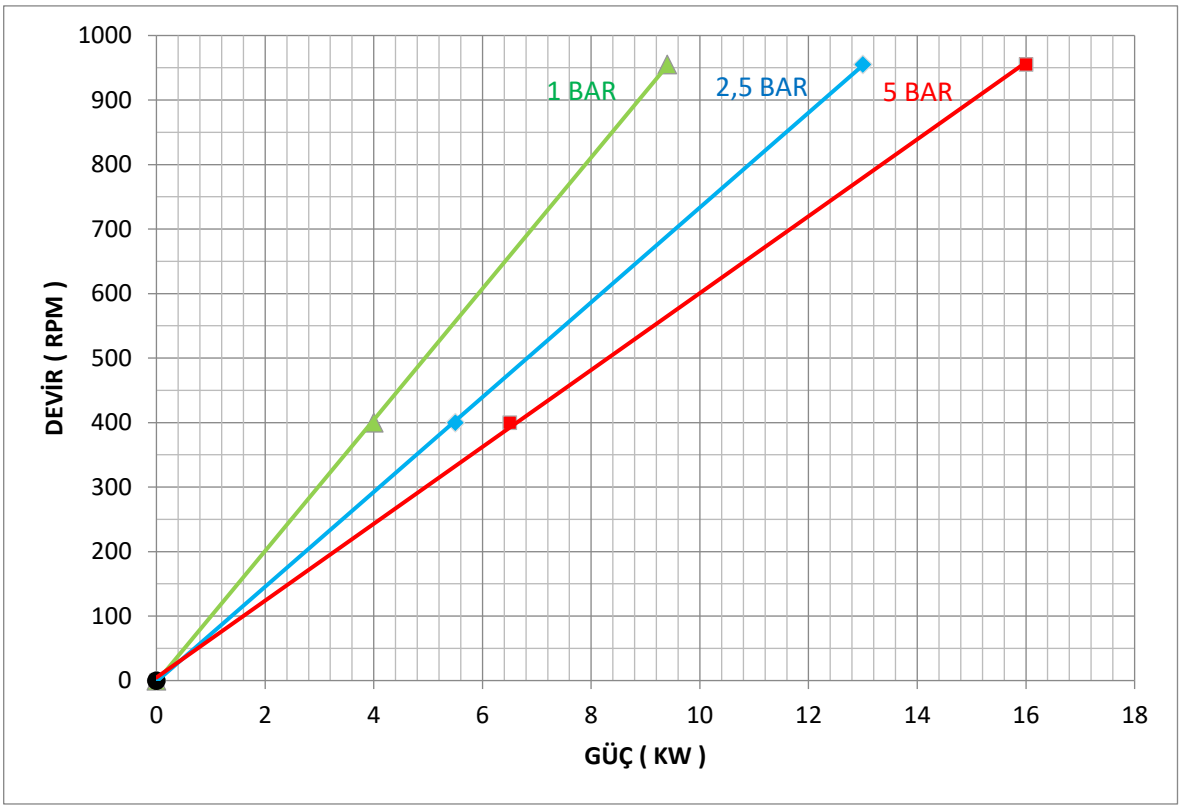

TESTLER SAE30 YAĞ İLE ODA SICAKLIĞINDA (YAKLAŞIK 100 CST) YAPILMIŞTIR.

KHP4" HELİS DİŞLİ PERFORMANS EĞRİLERİ

1- Devir - Debi

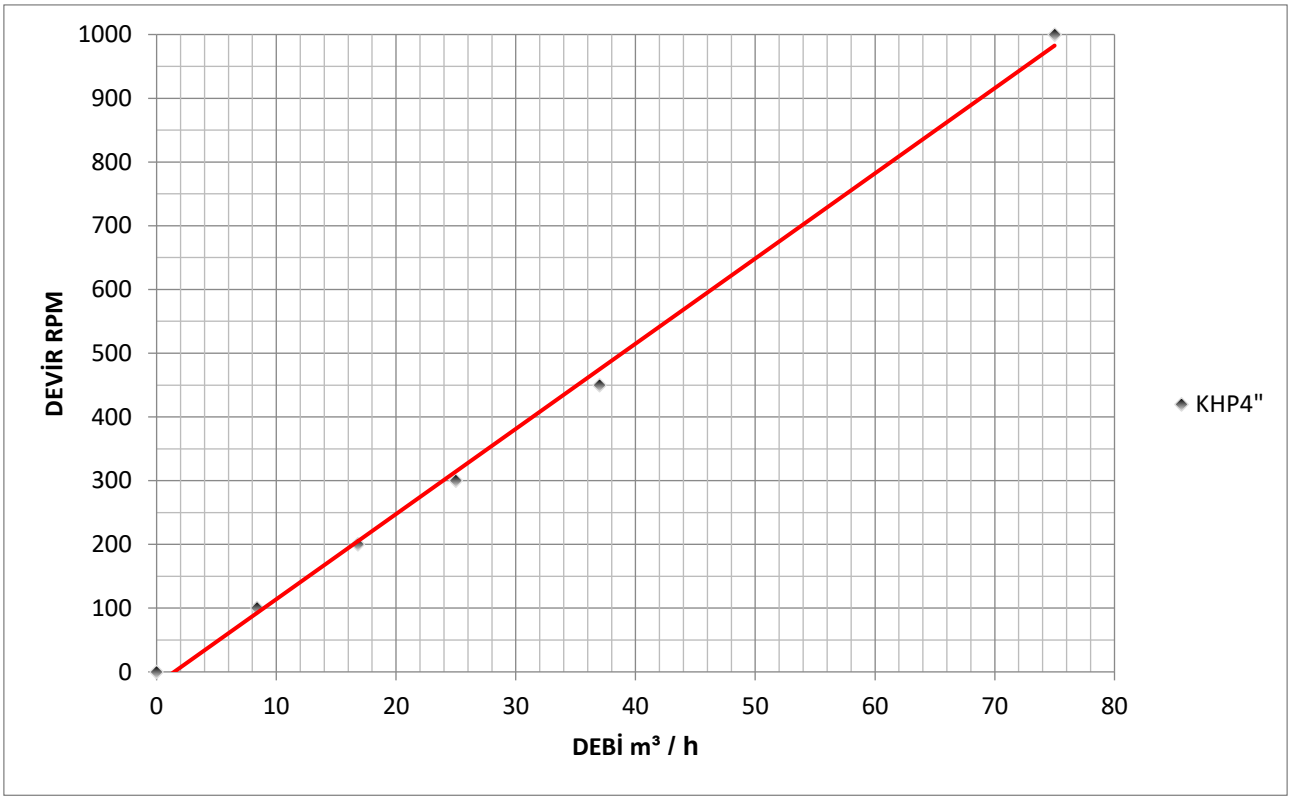

2- Devir - Güç - Basınç

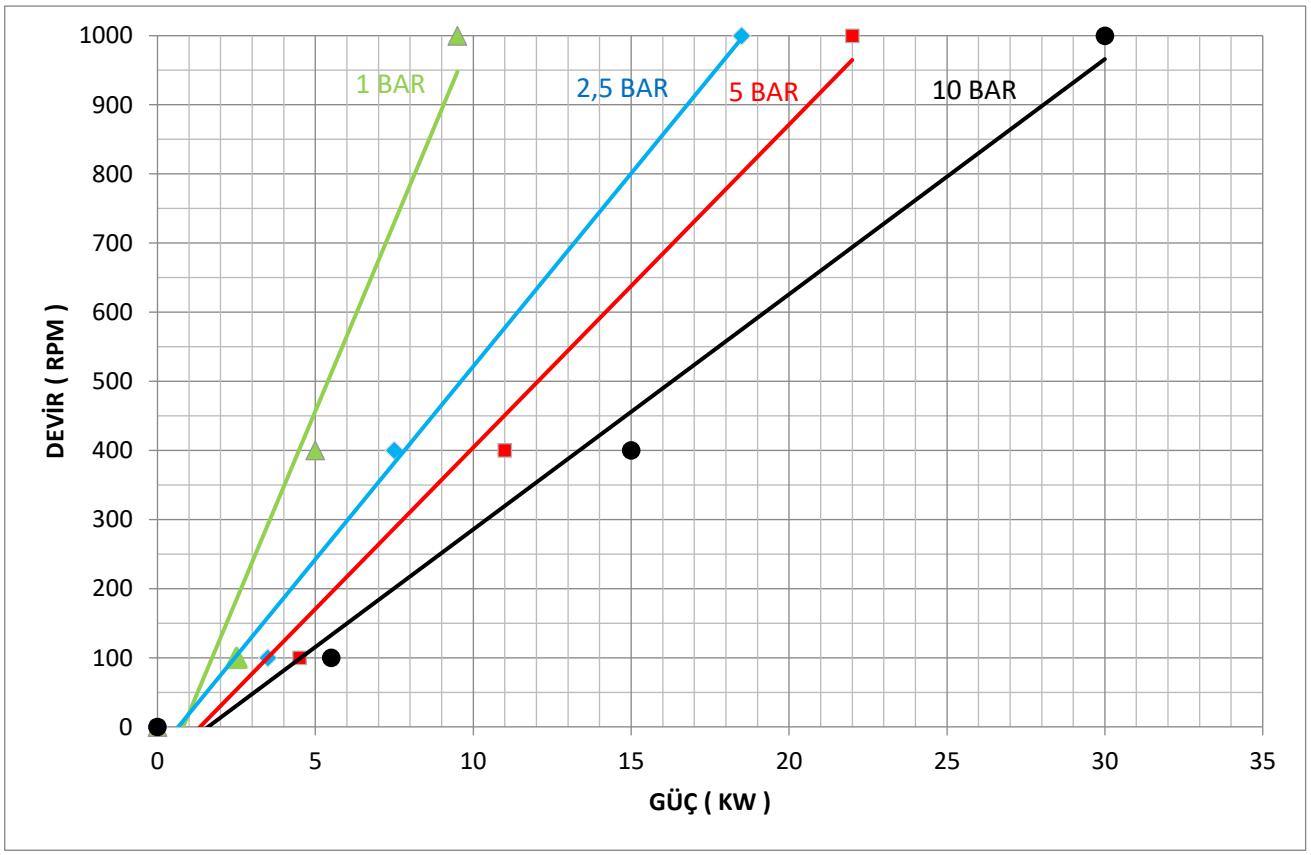

TESTLER SAE30 YAĞ İLE ODA SICAKLIĞINDA (YAKLAŞIK 100 CST) YAPILMIŞTIR.

KHP6" HELİS DİŞLİ PERFORMANS EĞRİLERİ

1- Devir - Debi

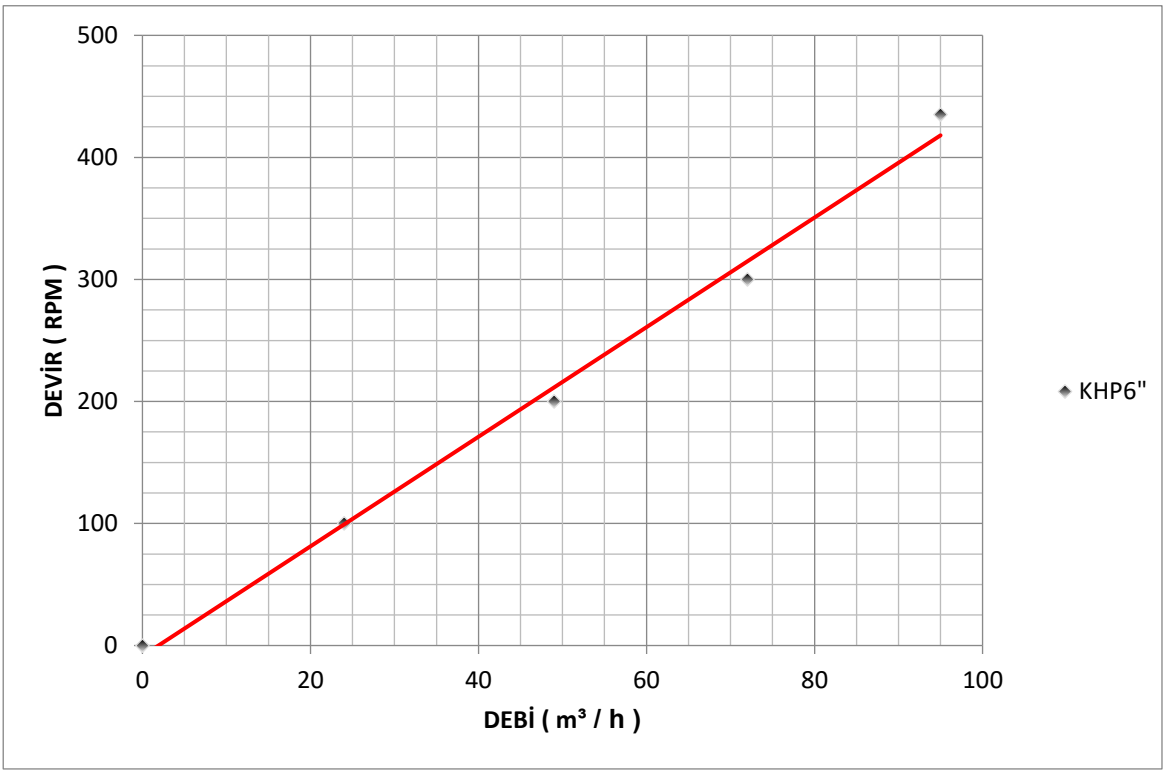

2- Devir - Güç - Basınç

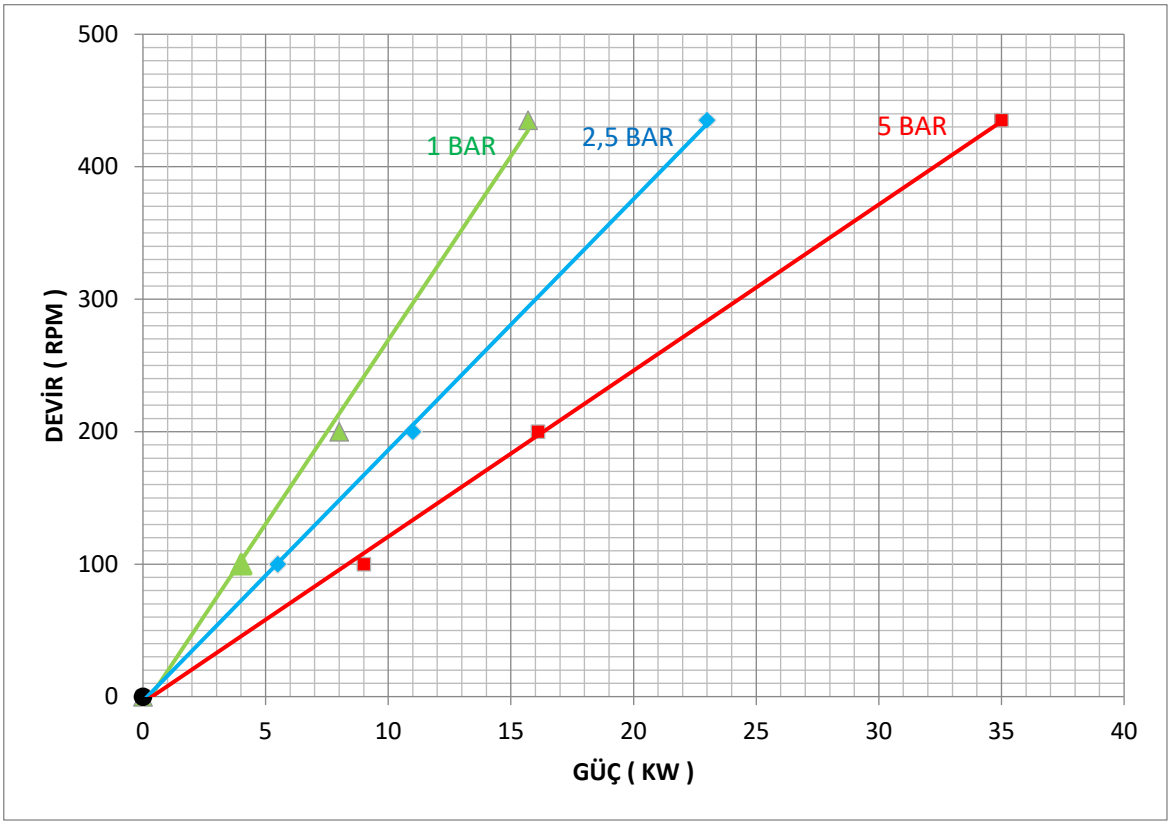

TESTLER SAE30 YAĞ İLE ODA SICAKLIĞINDA (YAKLAŞIK 100 CST) YAPILMIŞTIR.

KLP1½" LOBLU POMPA PERFORMANS EĞRİLERİ

1- Devir-Debi

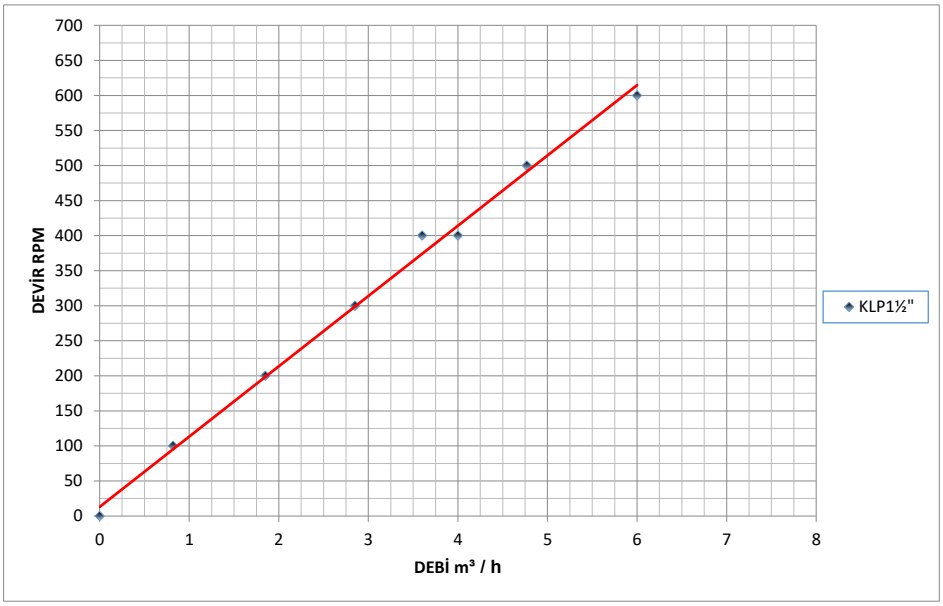

2- Devir - Güç - Basınç

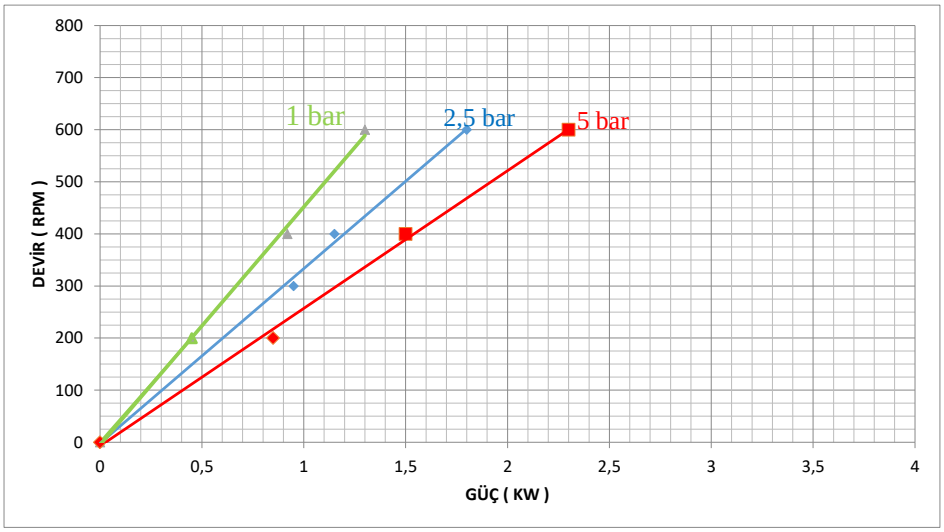

TESTLER SAE30 YAĞ İLE ODA SICAKLIĞINDA (YAKLAŞIK 100 CST) YAPILMIŞTIR.

KLP2" LOBLU POMPA PERFORMANS EĞRİLERİ

1- Devir-Debi

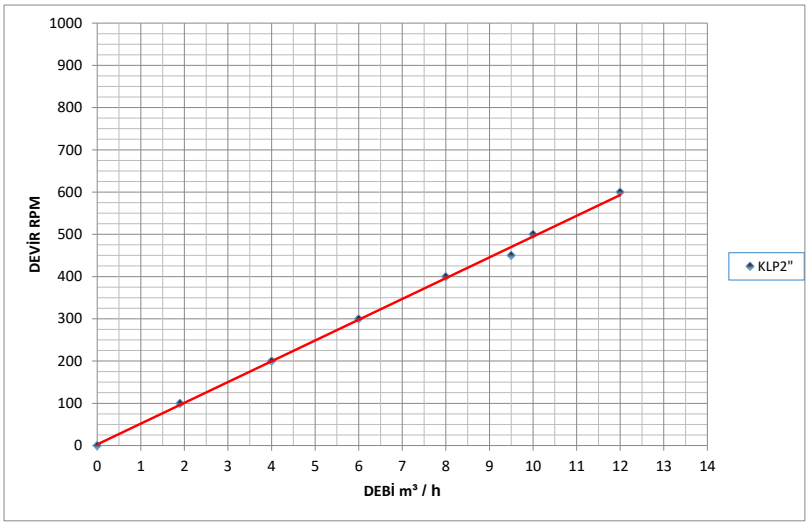

2- Devir - Güç - Basınç

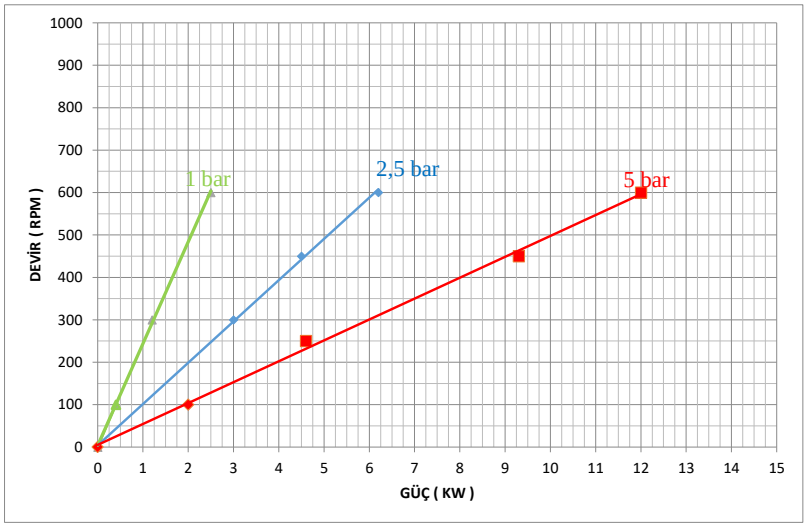

TESTLER SAE30 YAĞ İLE ODA SICAKLIĞINDA (YAKLAŞIK 100 CST) YAPILMIŞTIR.

KLP2½" LOBLU POMPA PERFORMANS EĞRİLERİ

1- Devir-Debi

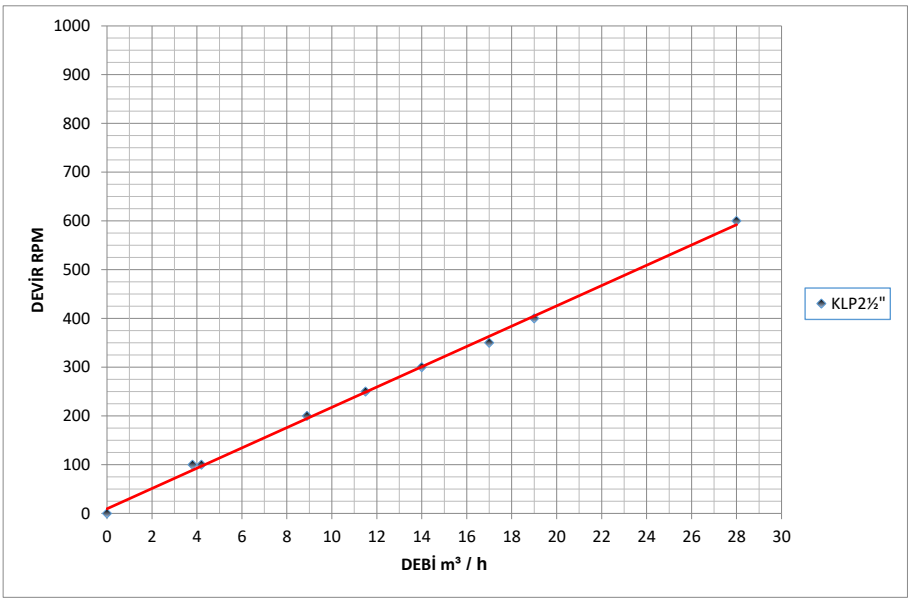

2- Devir - Güç - Basınç

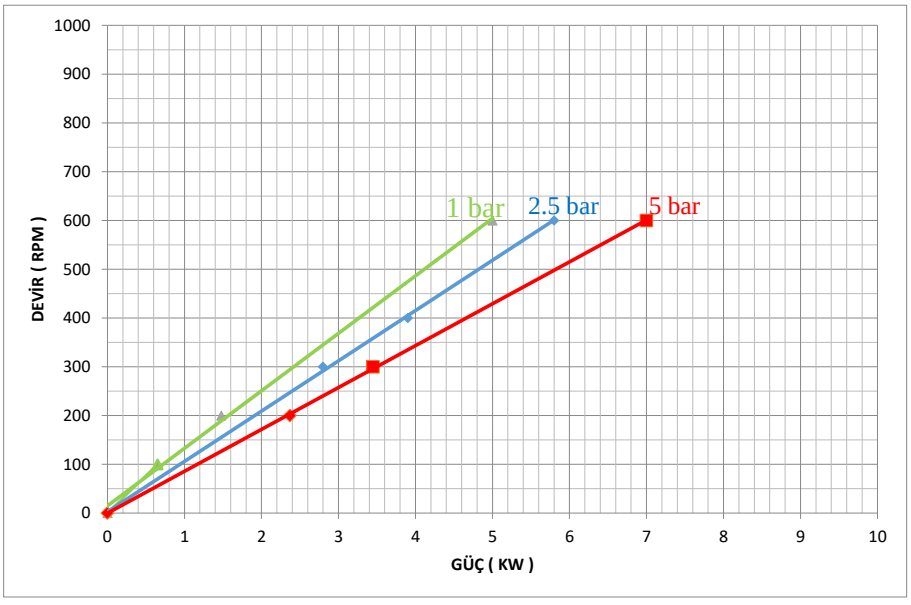

TESTLER SAE30 YAĞ İLE ODA SICAKLIĞINDA (YAKLAŞIK 100 CST) YAPILMIŞTIR.

KIP1" İÇ DİŞLİ POMPA PERFORMANS EĞRİLERİ

1- Devir - Debi

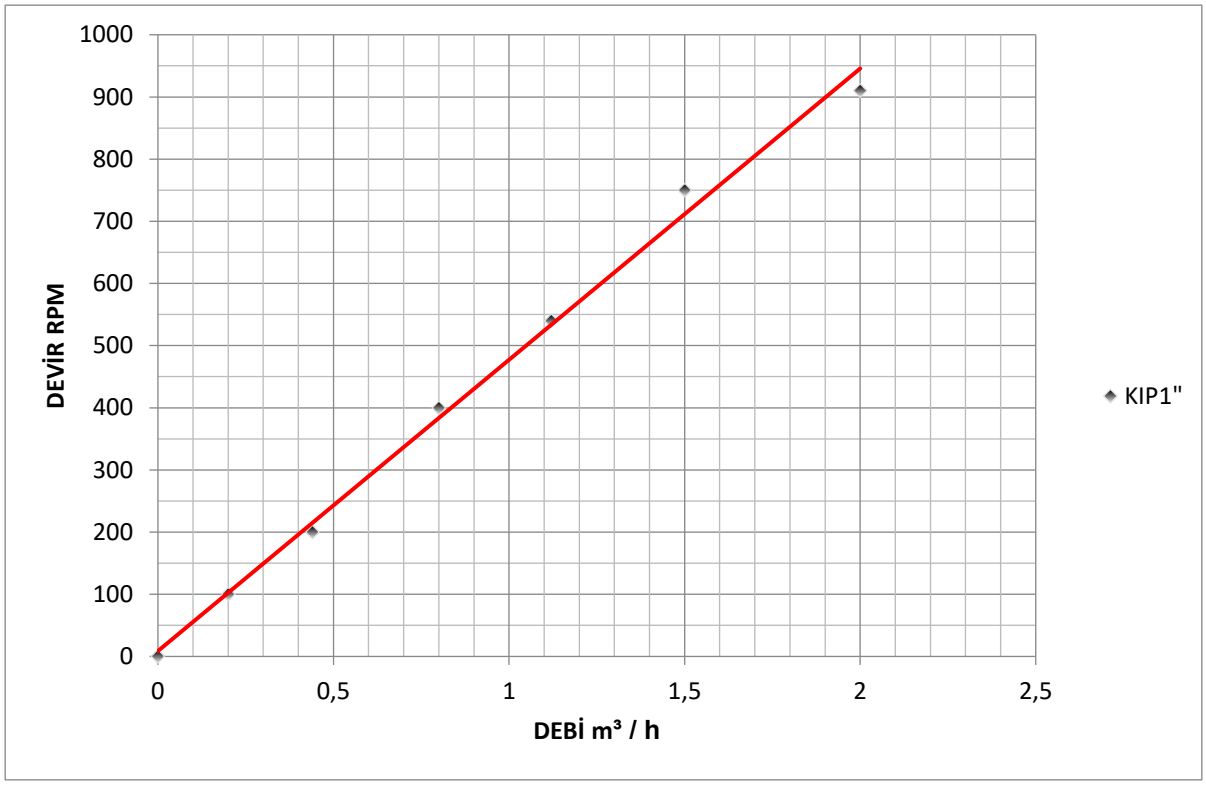

2- Devir - Güç - Basınç

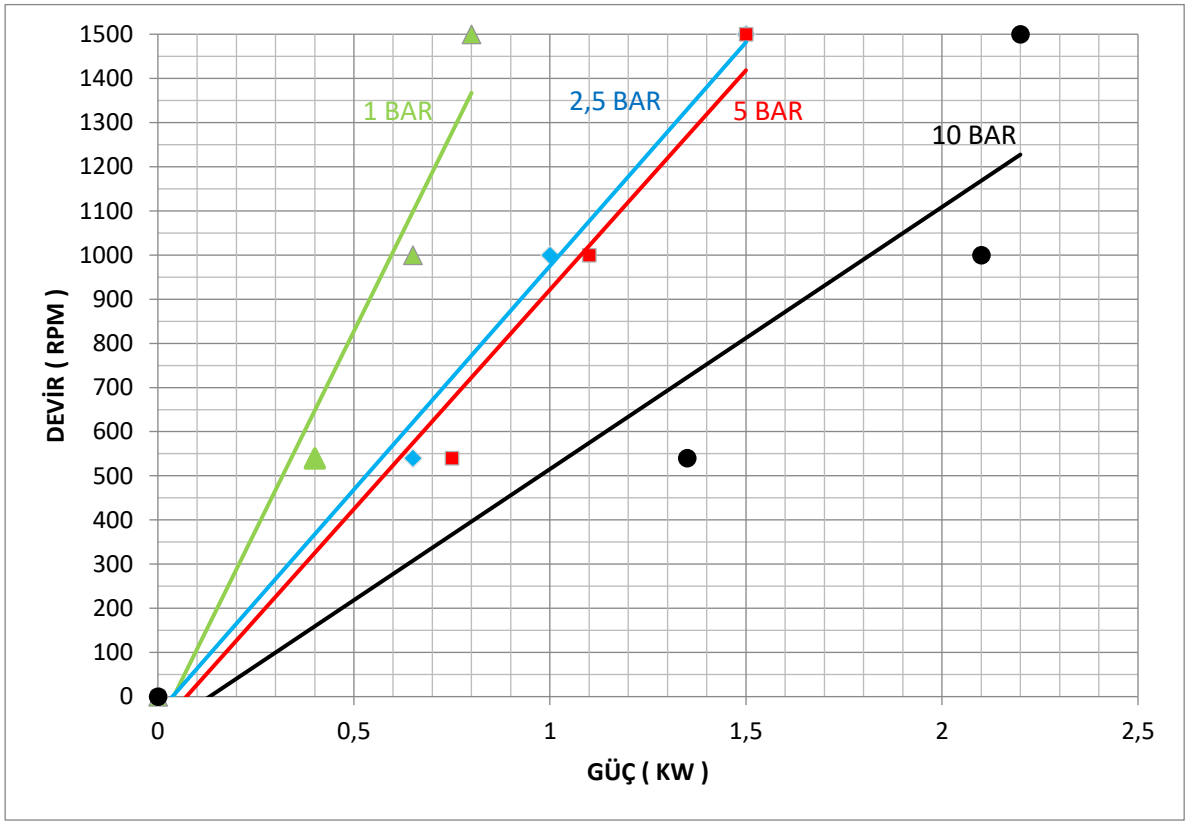

TESTLER SAE30 YAĞ İLE ODA SICAKLIĞINDA (YAKLAŞIK 100 CST) YAPILMIŞTIR.

KIPK1½" İÇ DİŞLİ POMPA PERFORMANS EĞRİLERİ

1- Devir - Debi

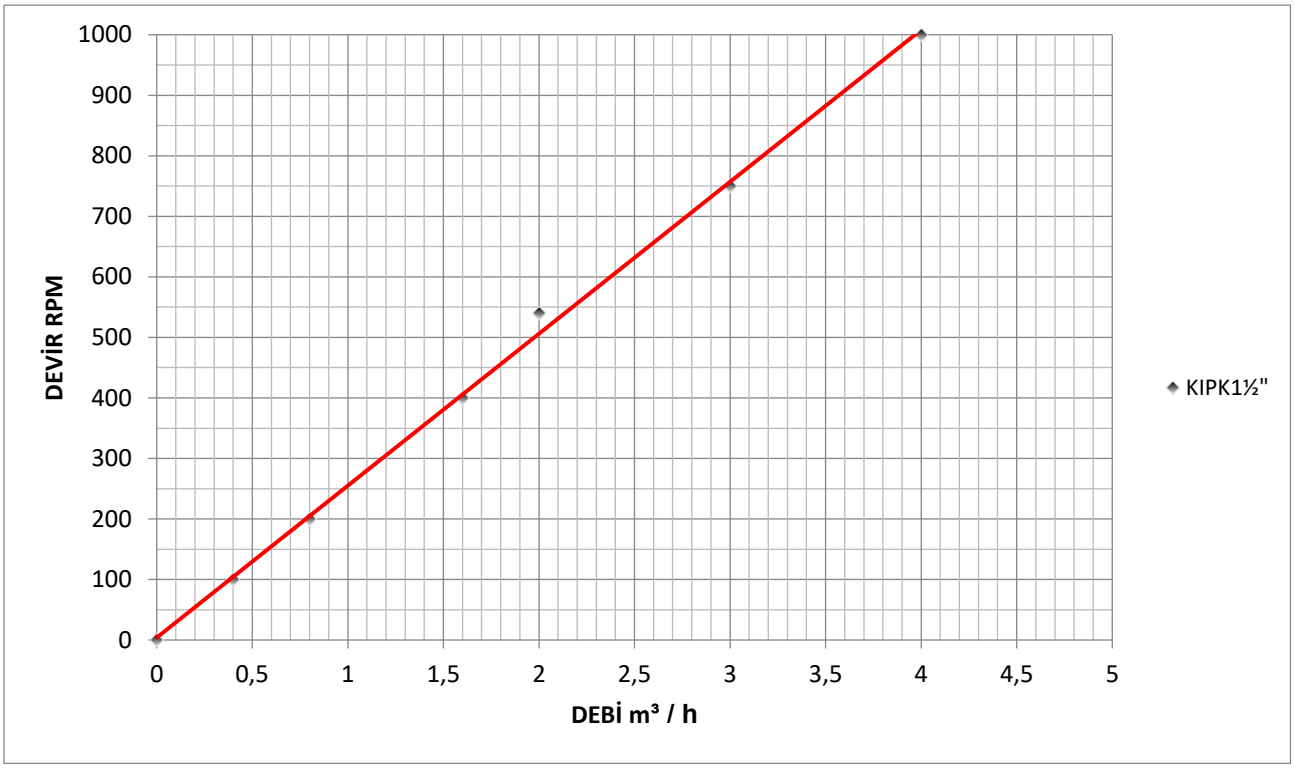

2- Devir - Güç - Basınç

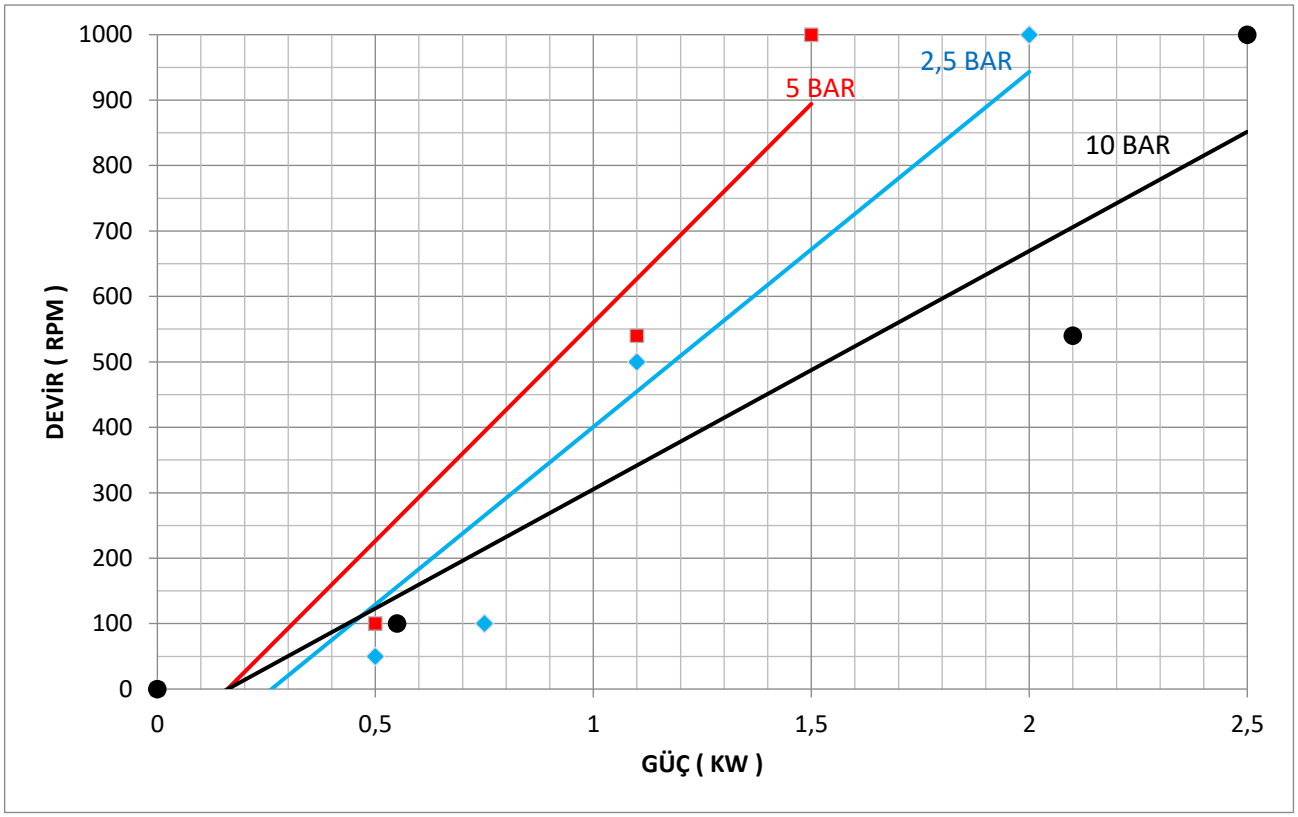

TESTLER SAE30 YAĞ İLE ODA SICAKLIĞINDA (YAKLAŞIK 100 CST) YAPILMIŞTIR.

KIPK2" İÇ DİŞLİ POMPA PERFORMANS EĞRİLERİ

1- Devir - Debi

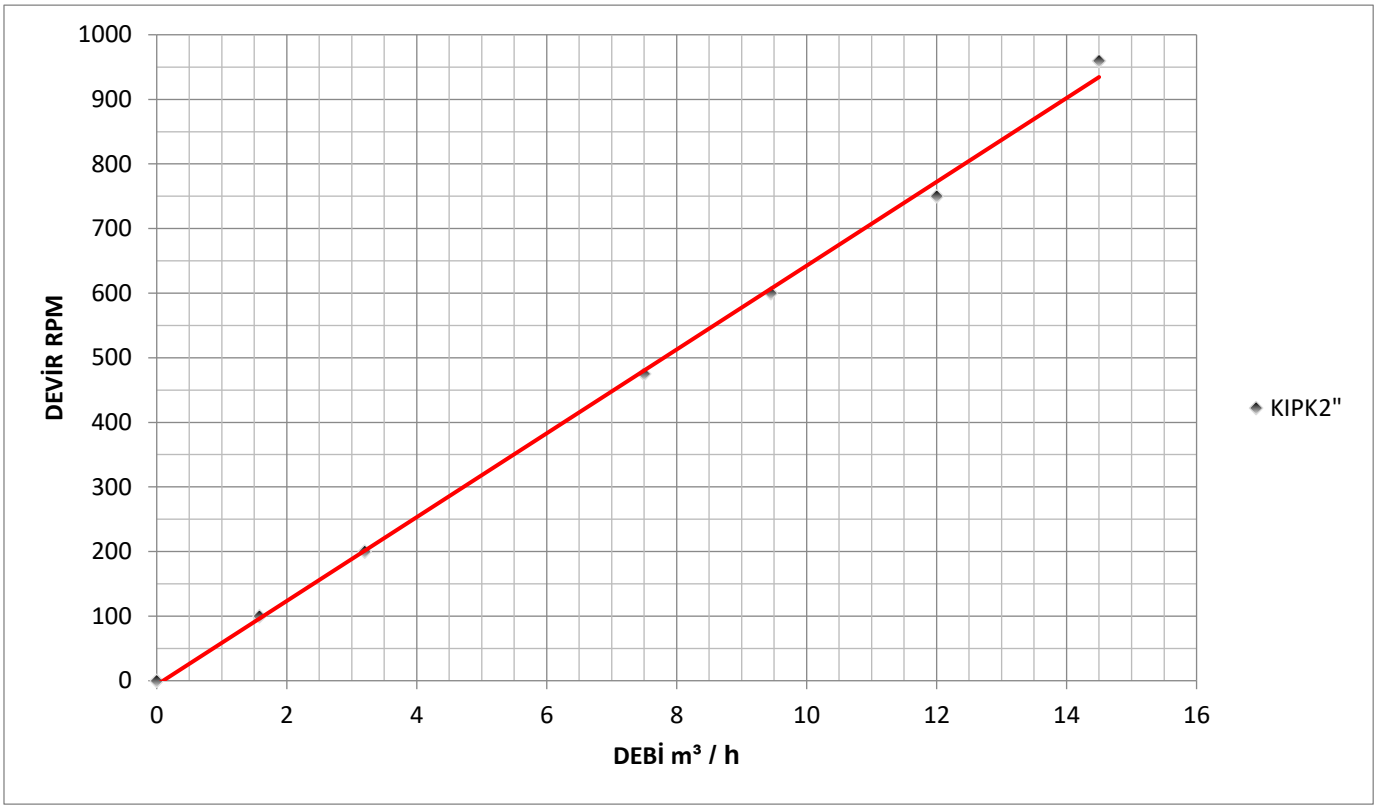

2- Devir - Güç - Basınç

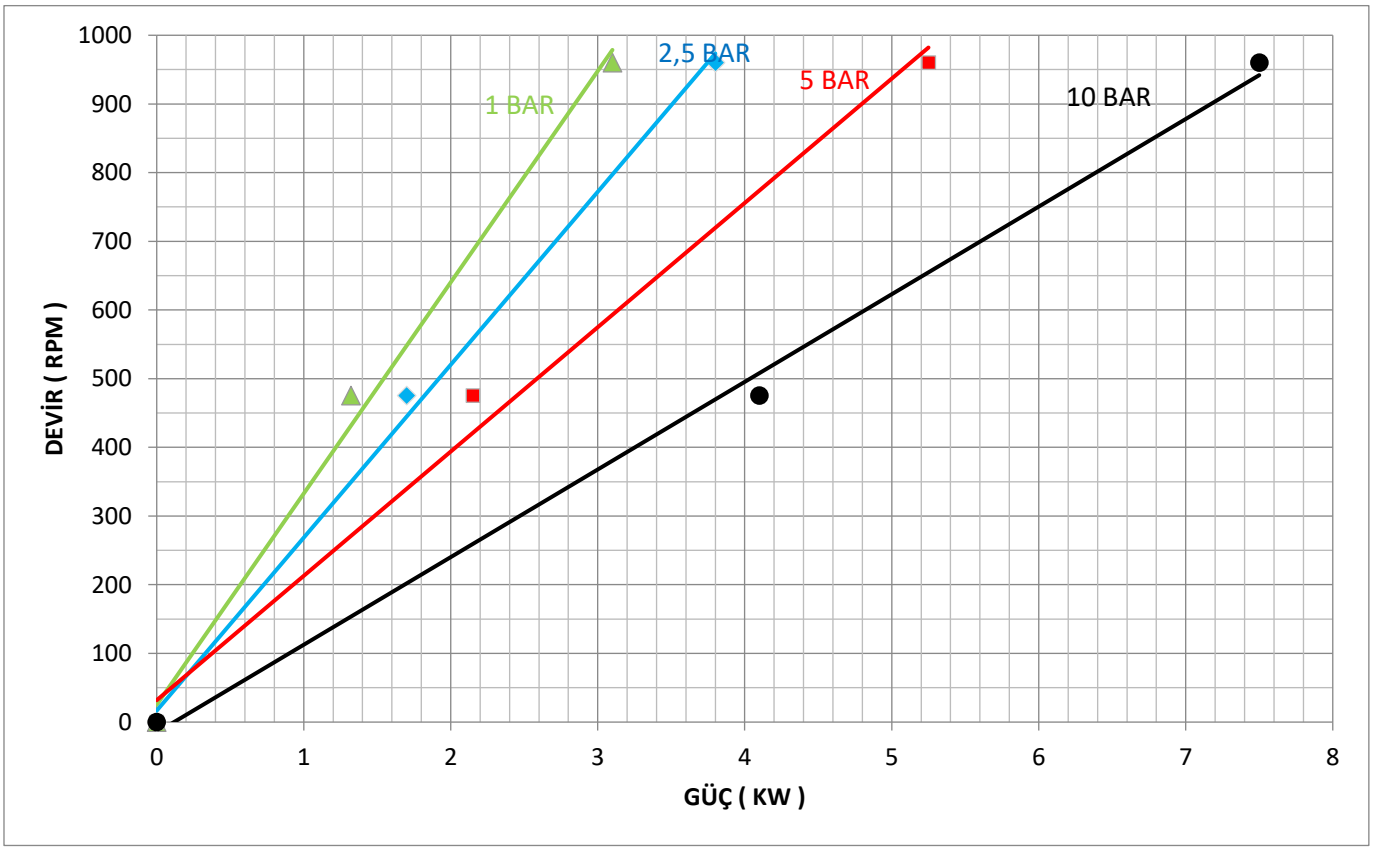

TESTLER SAE30 YAĞ İLE ODA SICAKLIĞINDA (YAKLAŞIK 100 CST) YAPILMIŞTIR.

KIPK2½" İÇ DİŞLİ POMPA PERFORMANS EĞRİLERİ

1- Devir - Debi

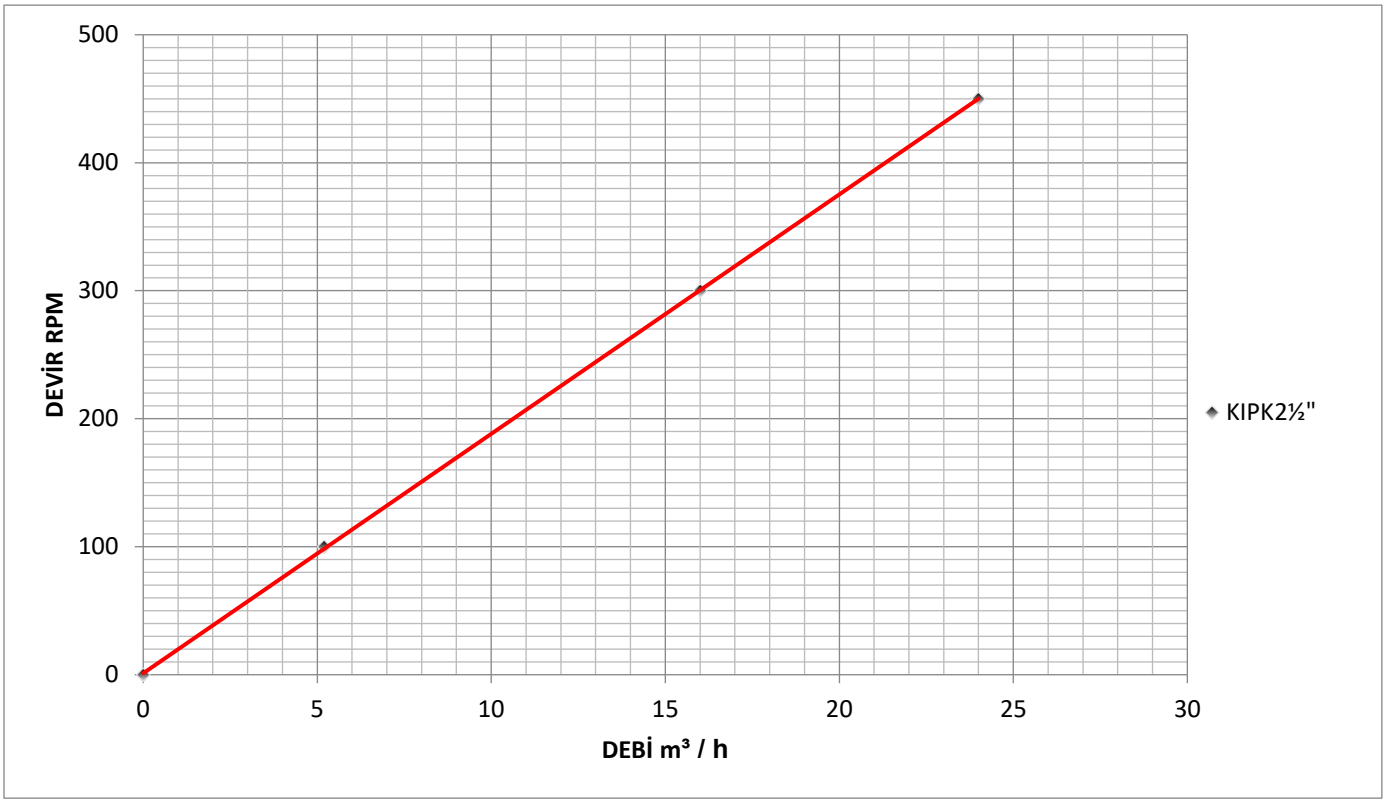

2- Devir - Güç - Basınç

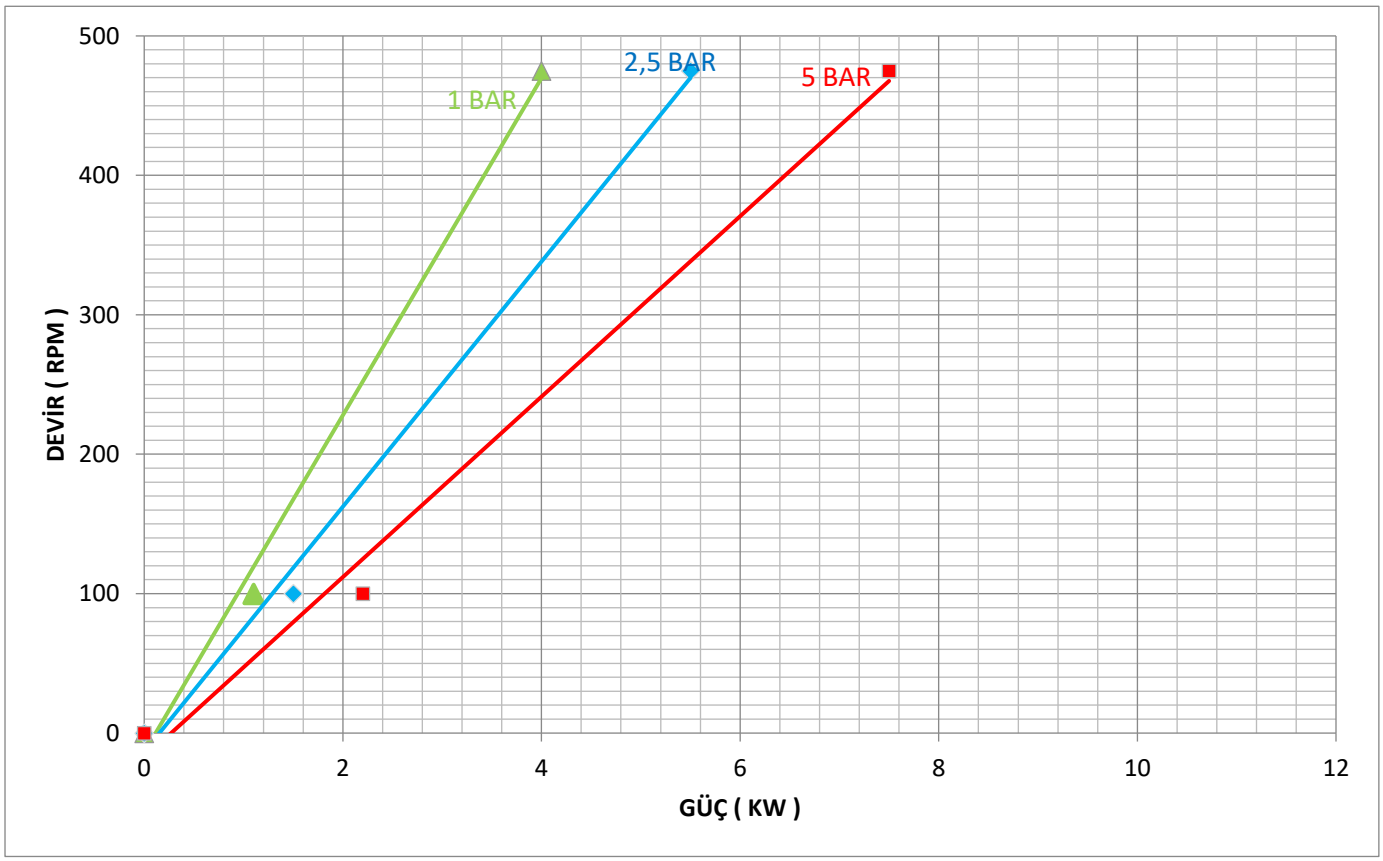

TESTLER SAE30 YAĞ İLE ODA SICAKLIĞINDA (YAKLAŞIK 100 CST) YAPILMIŞTIR.

KIP2½" İÇ DİŞLİ POMPA PERFORMANS EĞRİLERİ

1- Devir - Debi

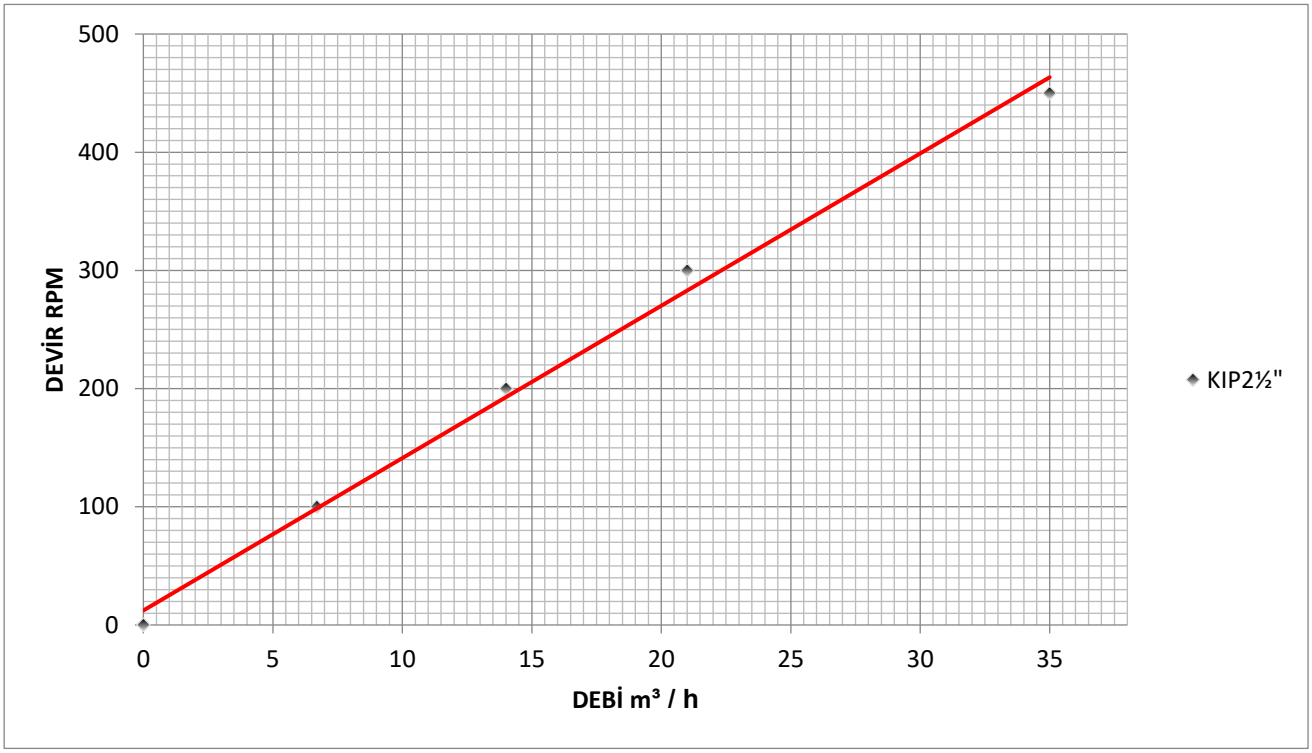

2- Devir - Güç - Basınç

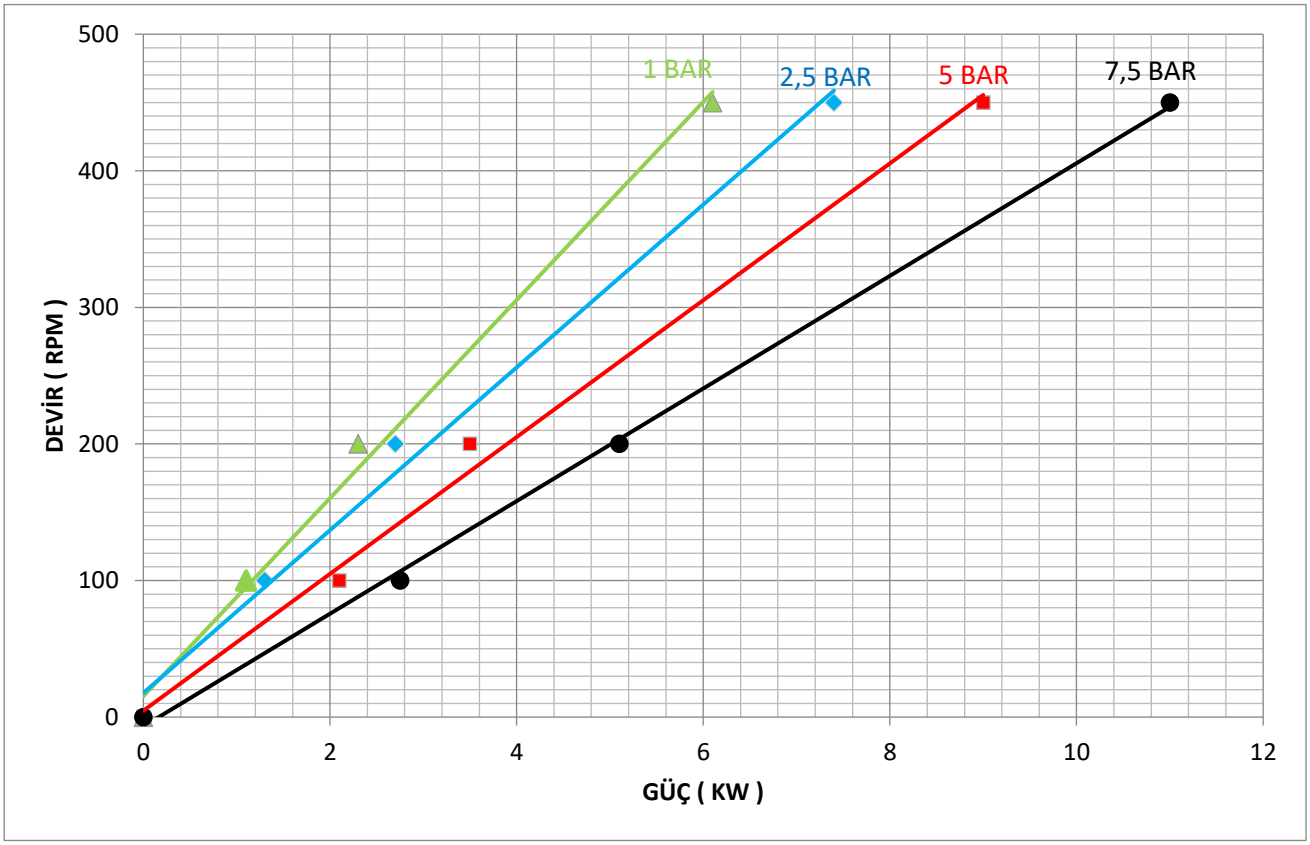

TESTLER SAE30 YAĞ İLE ODA SICAKLIĞINDA (YAKLAŞIK 100 CST) YAPILMIŞTIR.

KIP3" İÇ DİŞLİ POMPA PERFORMANS EĞRİLERİ

1- Devir - Debi

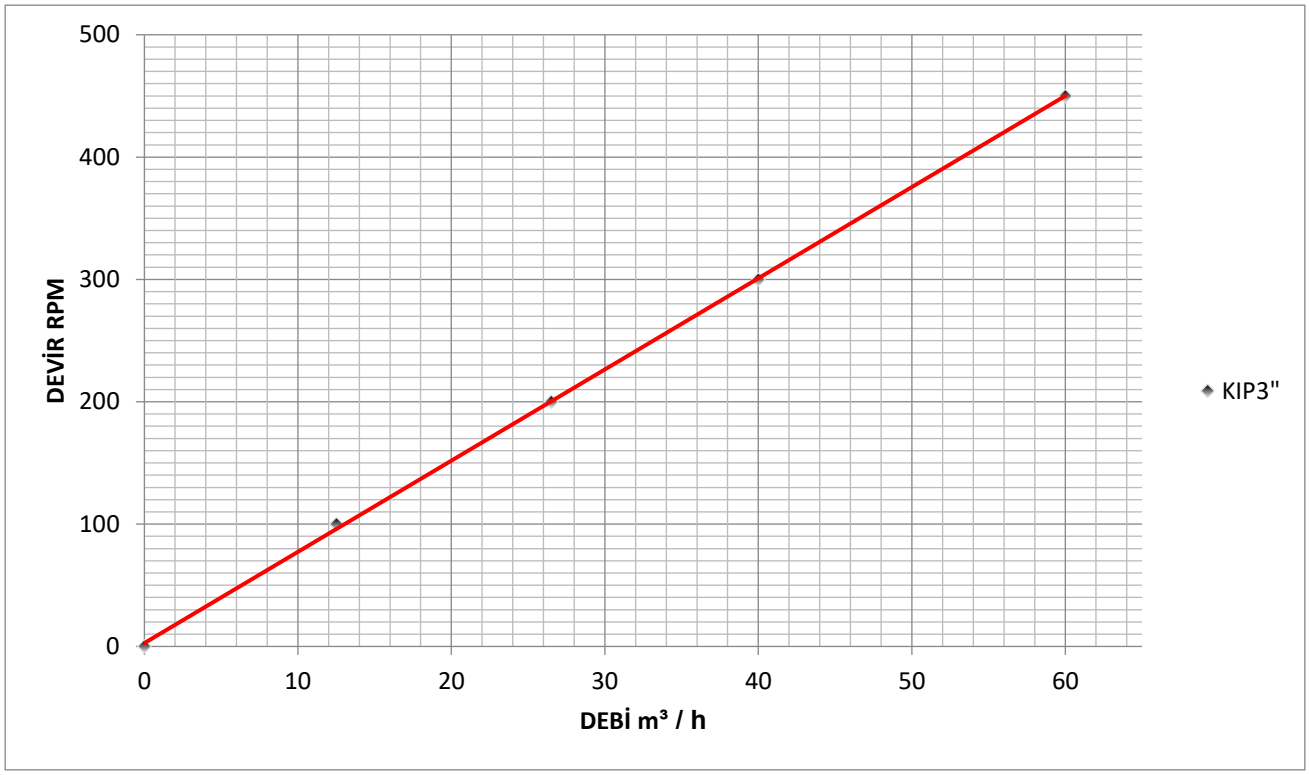

2- Devir - Güç - Basınç

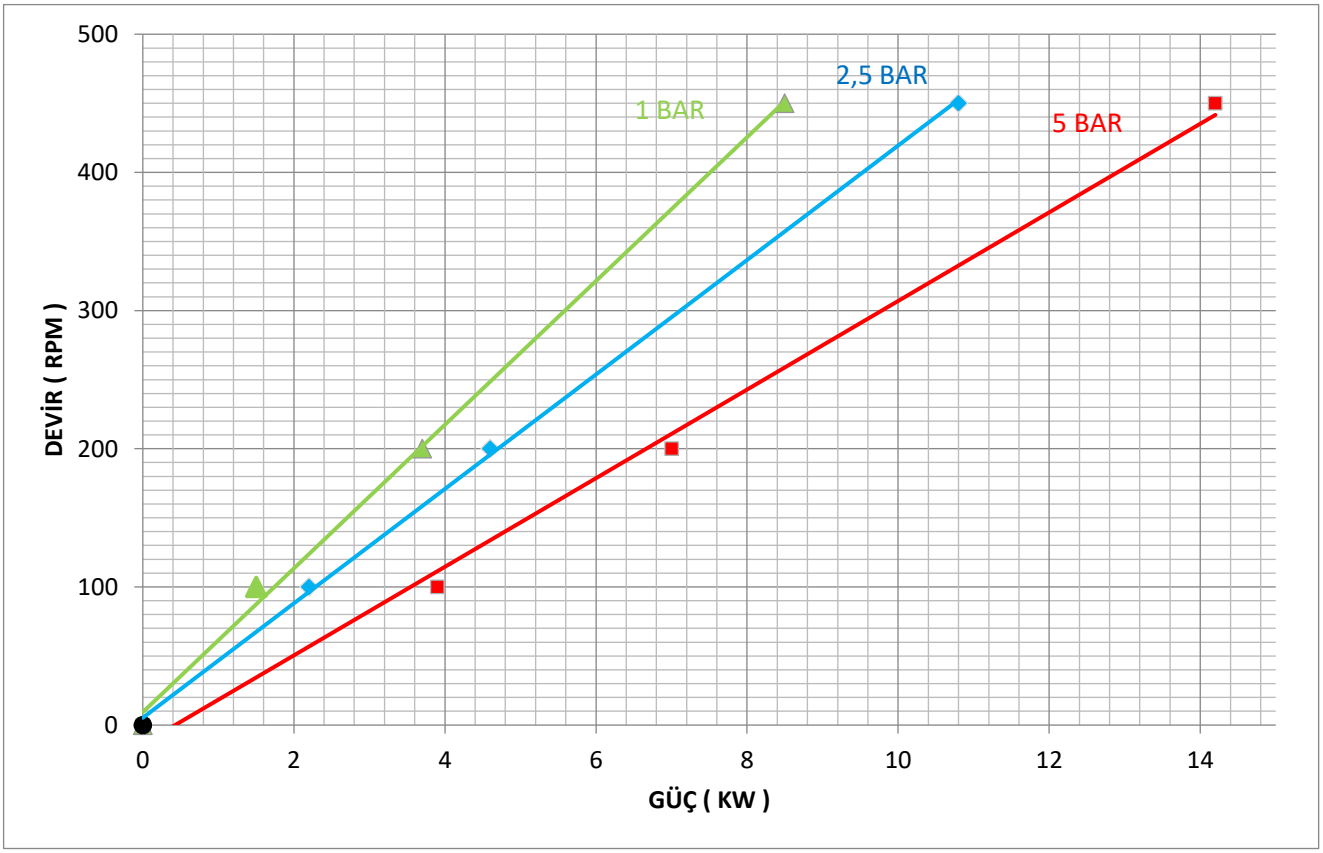

TESTLER SAE30 YAĞ İLE ODA SICAKLIĞINDA (YAKLAŞIK 100 CST) YAPILMIŞTIR.

KIP4" İÇ DİŞLİ POMPA PERFORMANS EĞRİLERİ

1- Devir - Debi

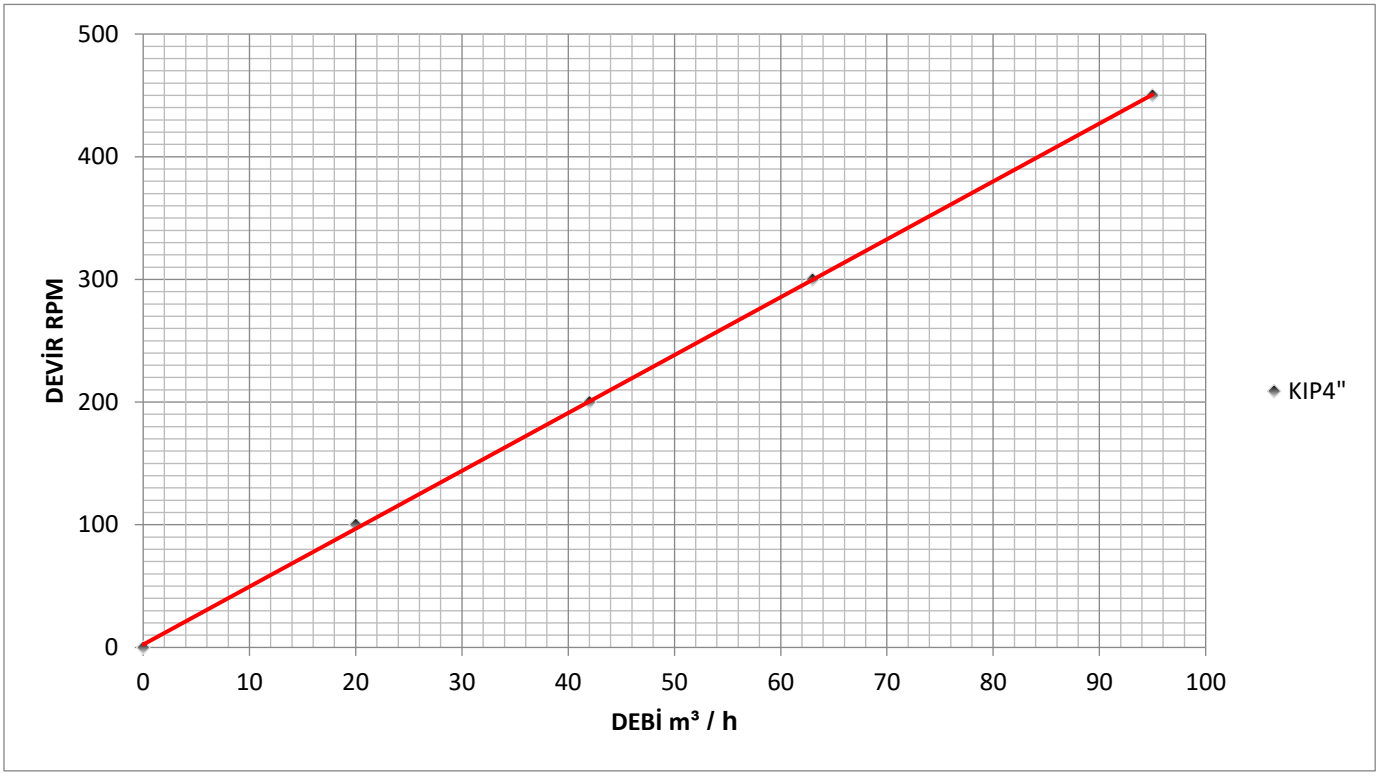

2- Devir - Güç - Basınç

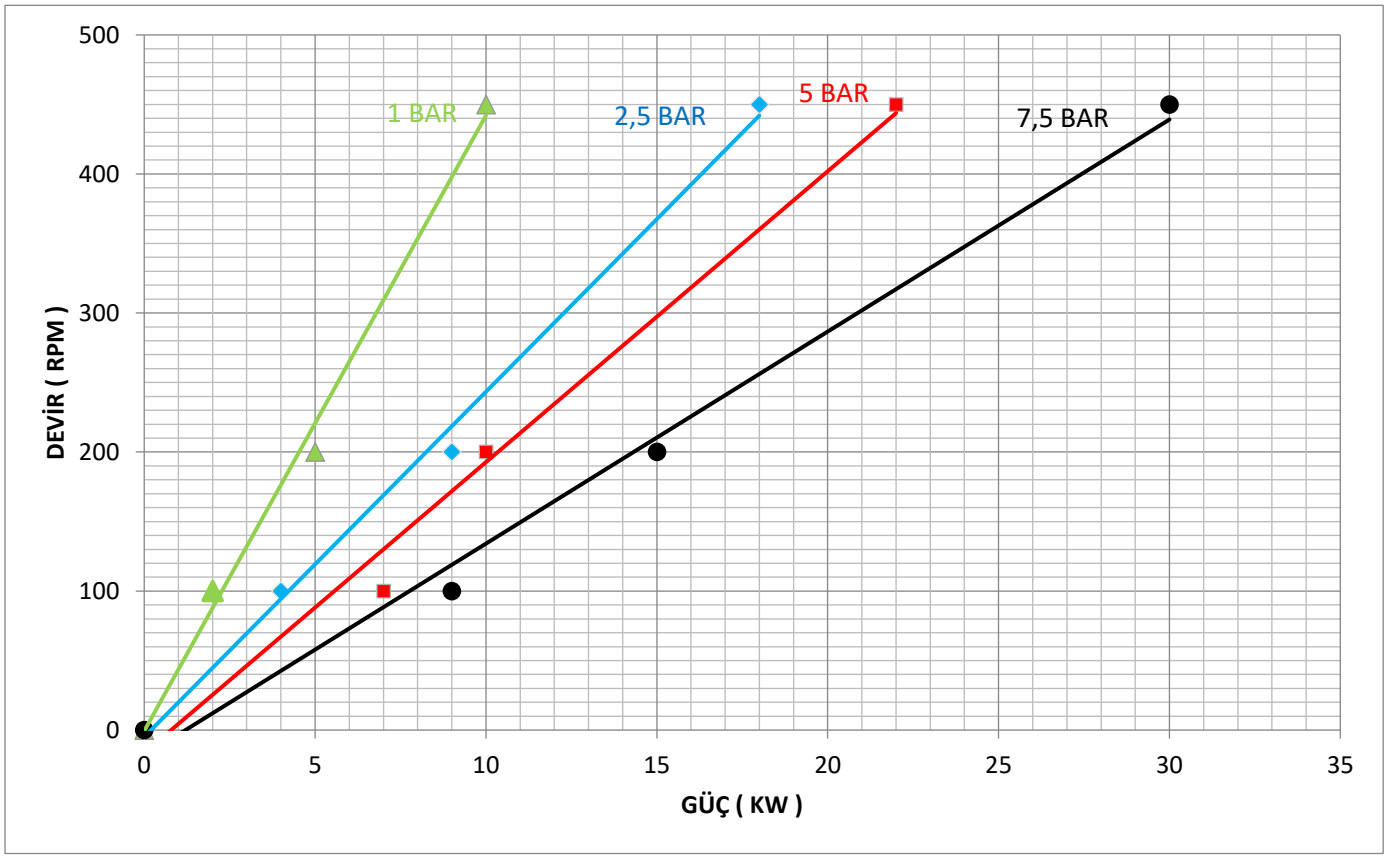

TESTLER SAE30 YAĞ İLE ODA SICAKLIĞINDA (YAKLAŞIK 100 CST) YAPILMIŞTIR.

KHP½" HELİS DİŞLİ PERFORMANS EĞRİLERİ

1- Devir - Debi

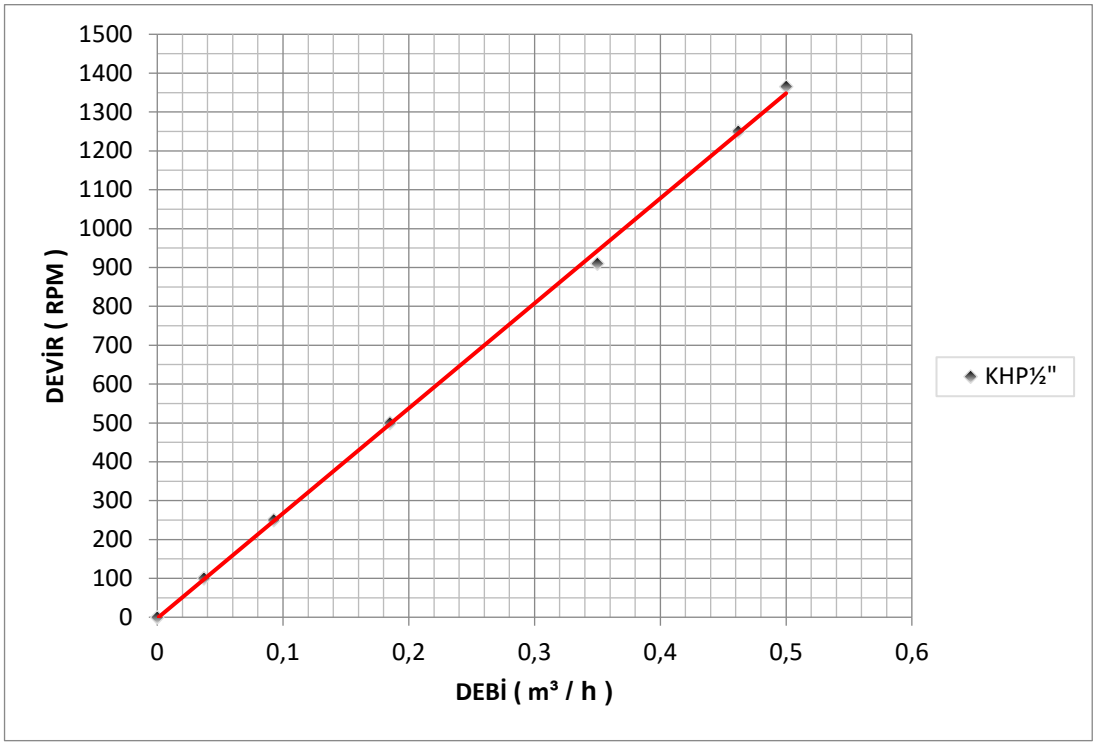

2- Devir - Güç - Basınç

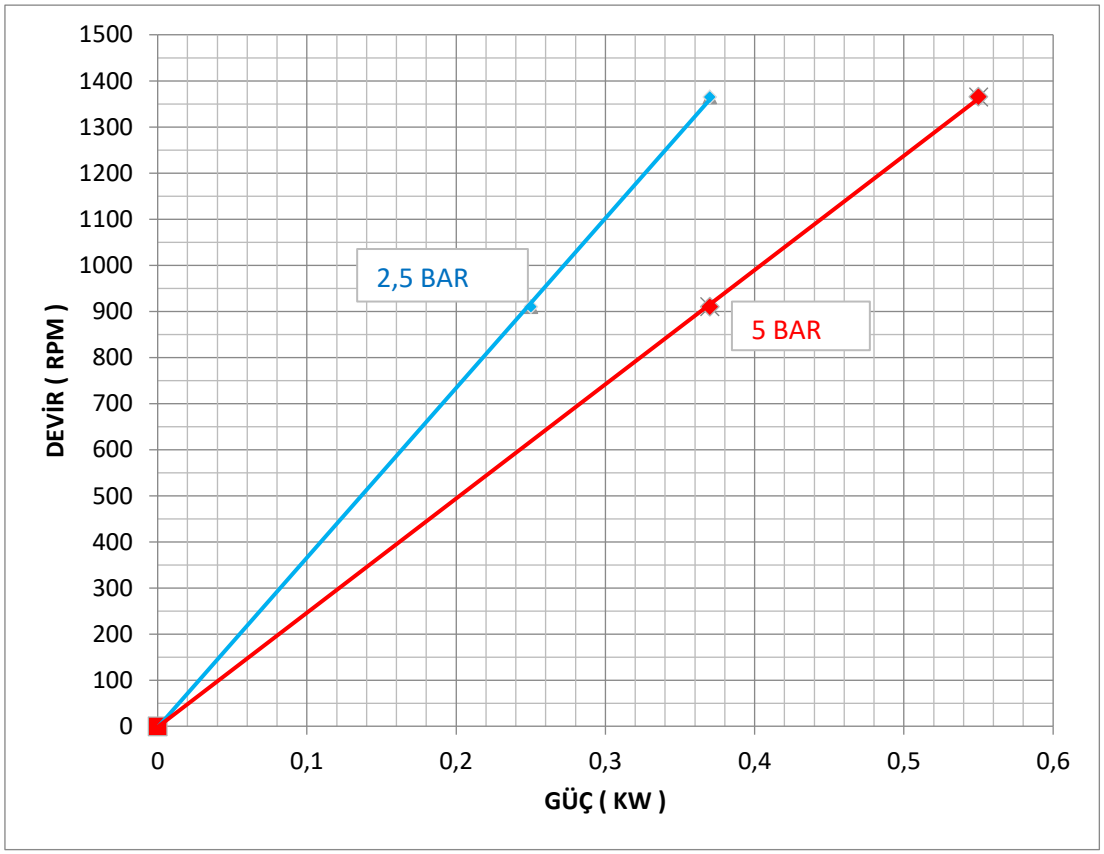

TESTLER SAE30 YAĞ İLE ODA SICAKLIĞINDA (YAKLAŞIK 100 CST) YAPILMIŞTIR.

KHP1" HELİS DİŞLİ PERFORMANS EĞRİLERİ

1- Devir - Debi



2- Devir - Güç - Basınç

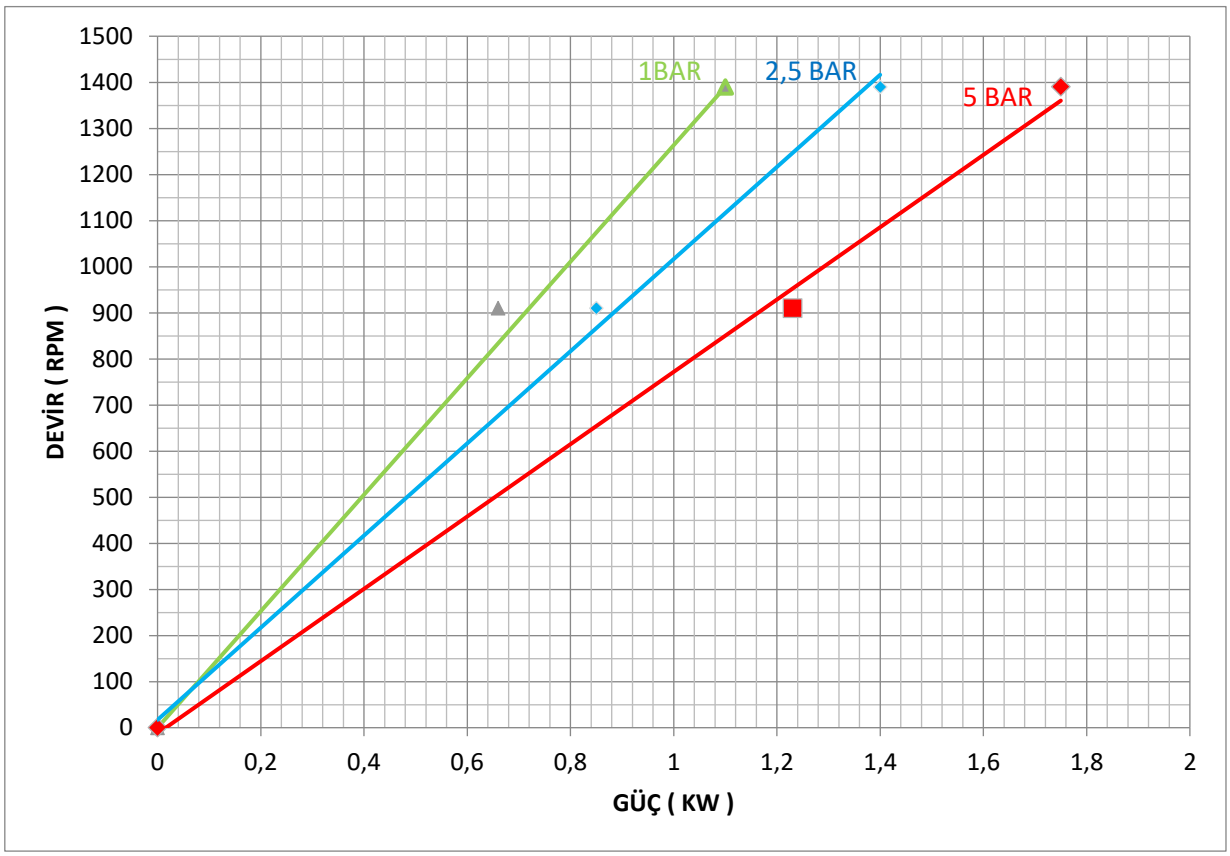

TESTLER SAE30 YAĞ İLE ODA SICAKLIĞINDA (YAKLAŞIK 100 CST) YAPILMIŞTIR.

KHP1" HELİS DİŞLİ PERFORMANS EĞRİLERİ

1- Devir - Debi



2- Devir - Güç - Basınç

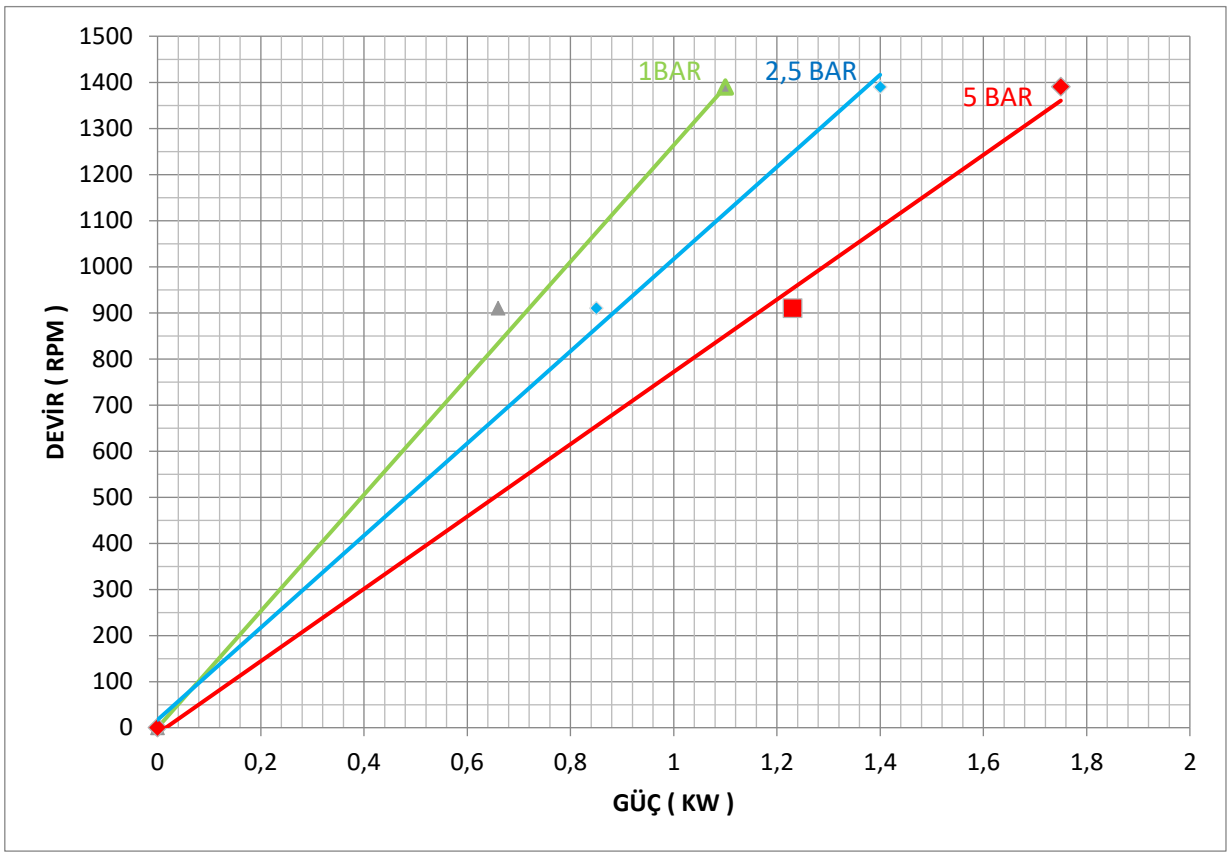

TESTLER SAE30 YAĞ İLE ODA SICAKLIĞINDA (YAKLAŞIK 100 CST) YAPILMIŞTIR.

KHP1½" HELİS DİŞLİ PERFORMANS EĞRİLERİ

1- Devir - Debi

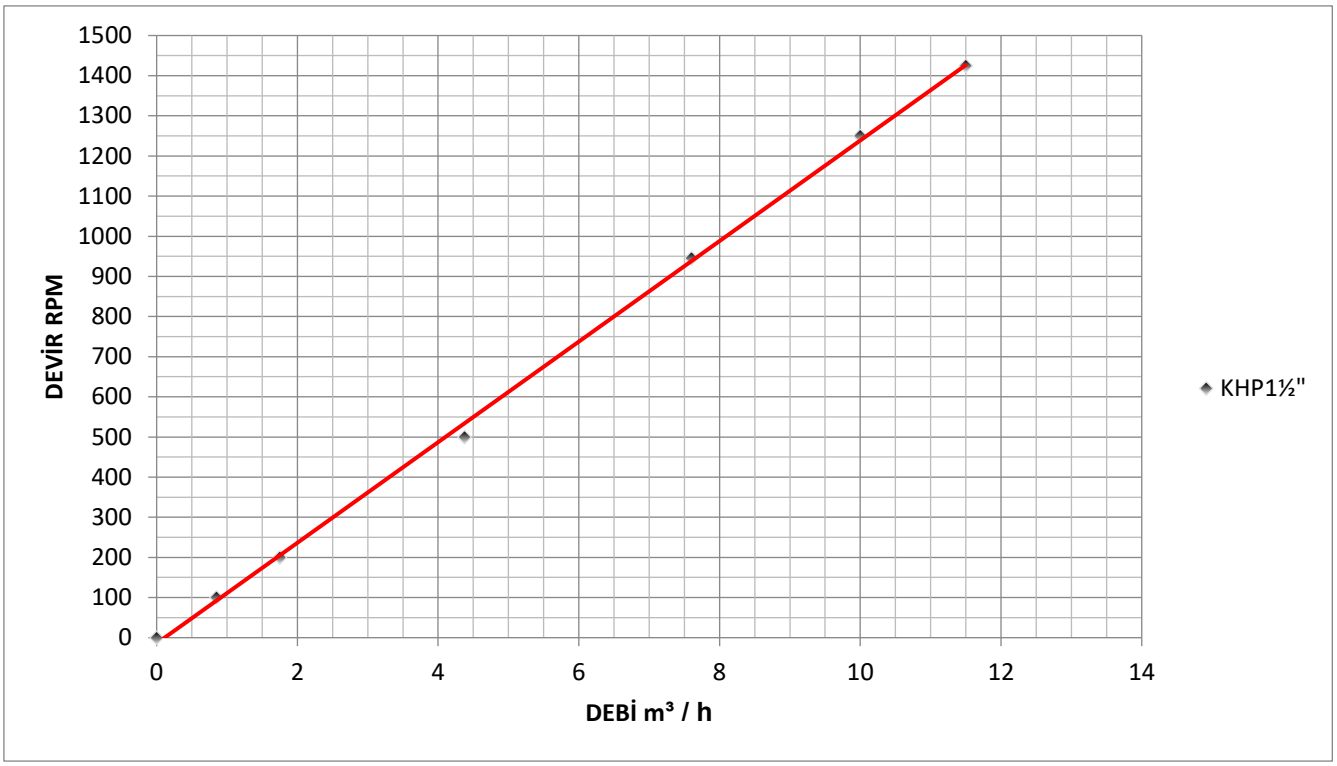

2- Devir - Güç - Basınç

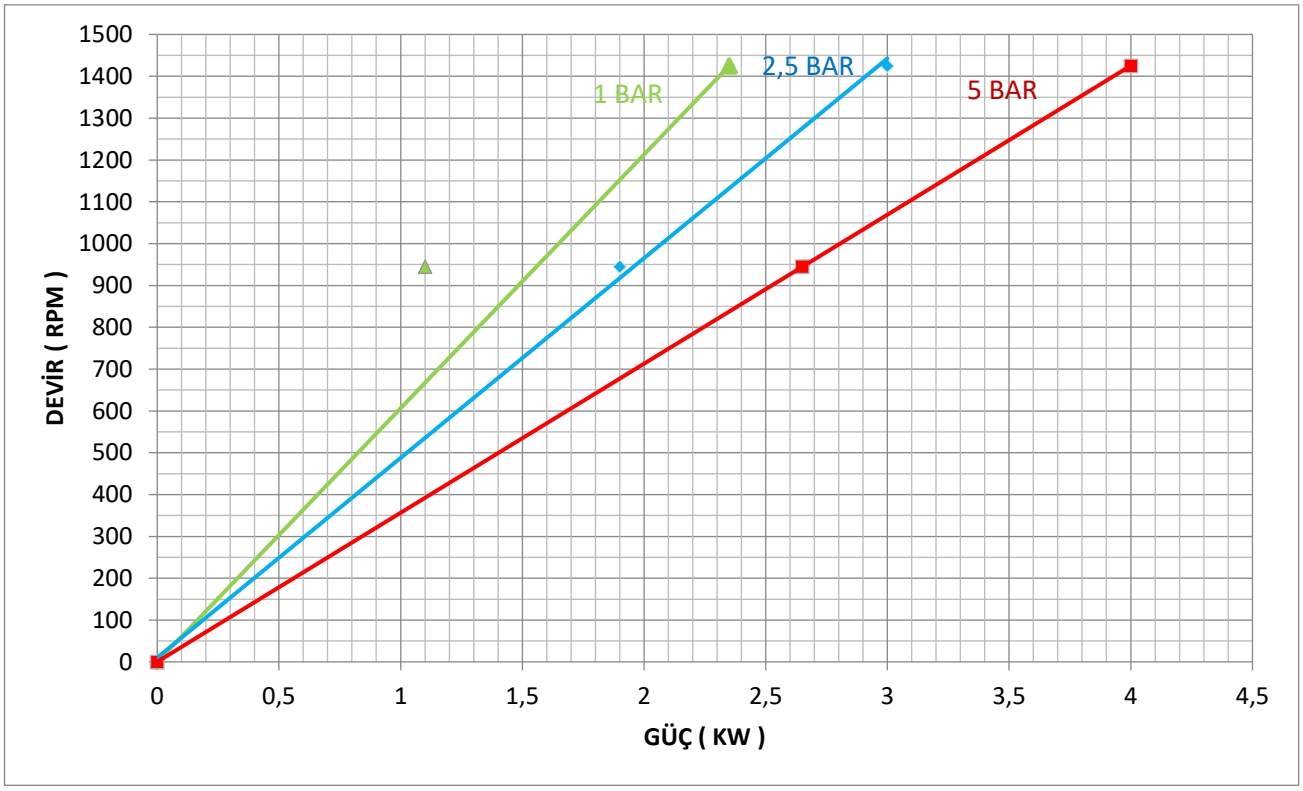

TESTLER SAE30 YAĞ İLE ODA SICAKLIĞINDA (YAKLAŞIK 100 CST) YAPILMIŞTIR.

KHP1½" HELİS DİŞLİ PERFORMANS EĞRİLERİ

1- Devir - Debi

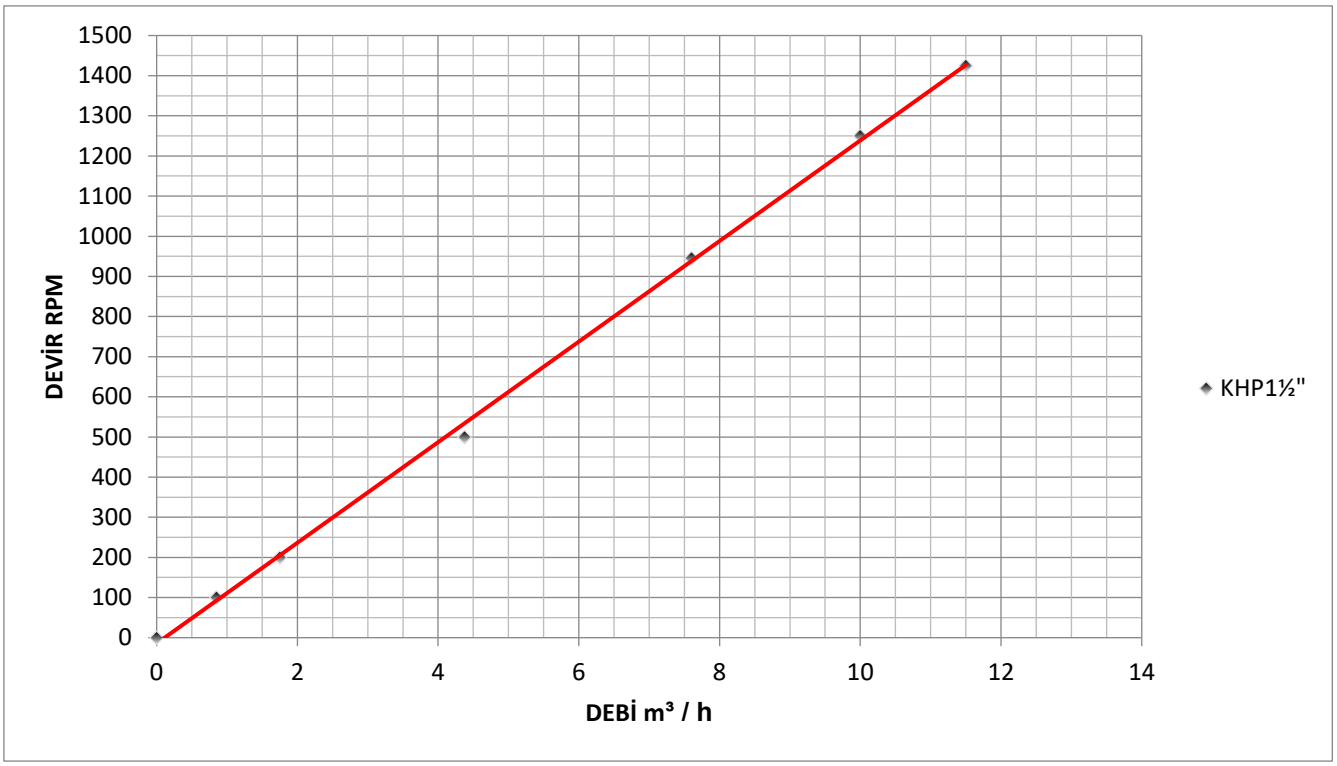

2- Devir - Güç - Basınç

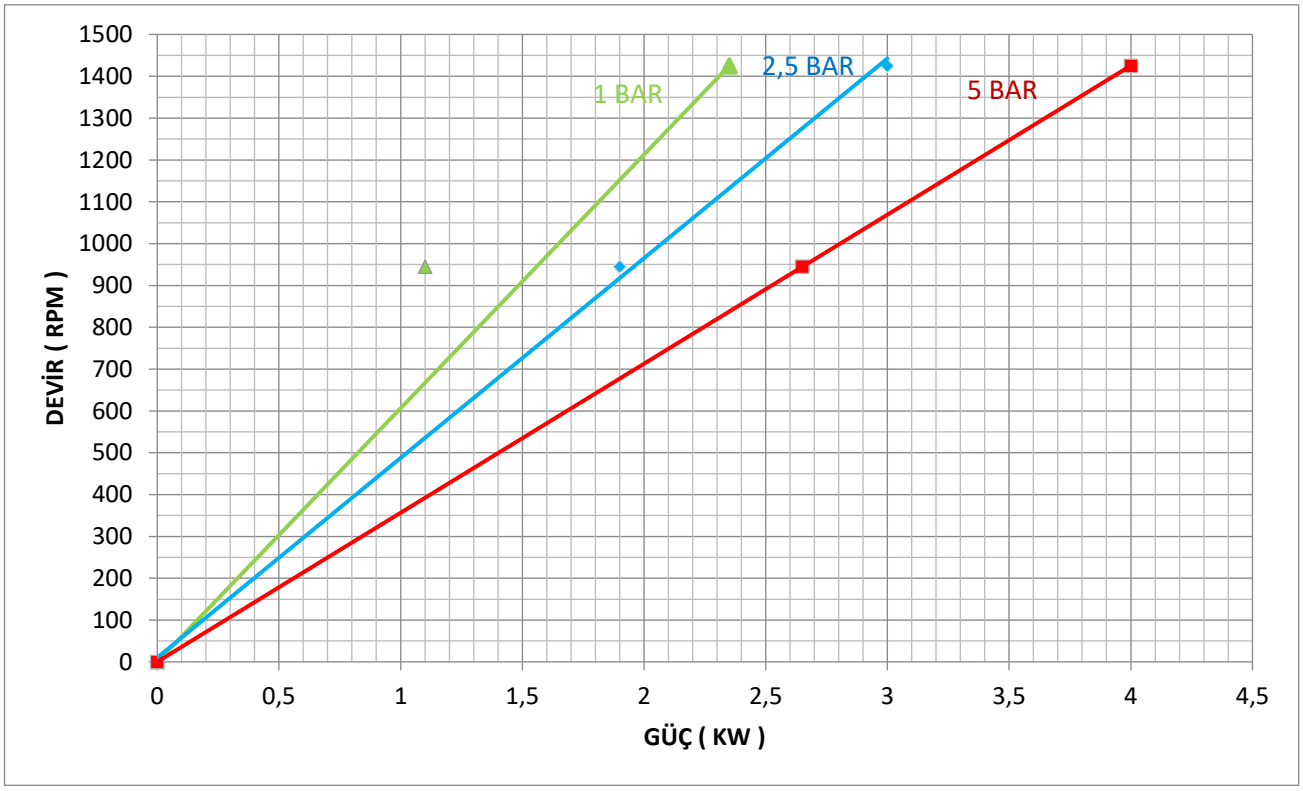

TESTLER SAE30 YAĞ İLE ODA SICAKLIĞINDA (YAKLAŞIK 100 CST) YAPILMIŞTIR.

KHP2" HELİS DİŞLİ PERFORMANS EĞRİLERİ

1- Devir - Debi

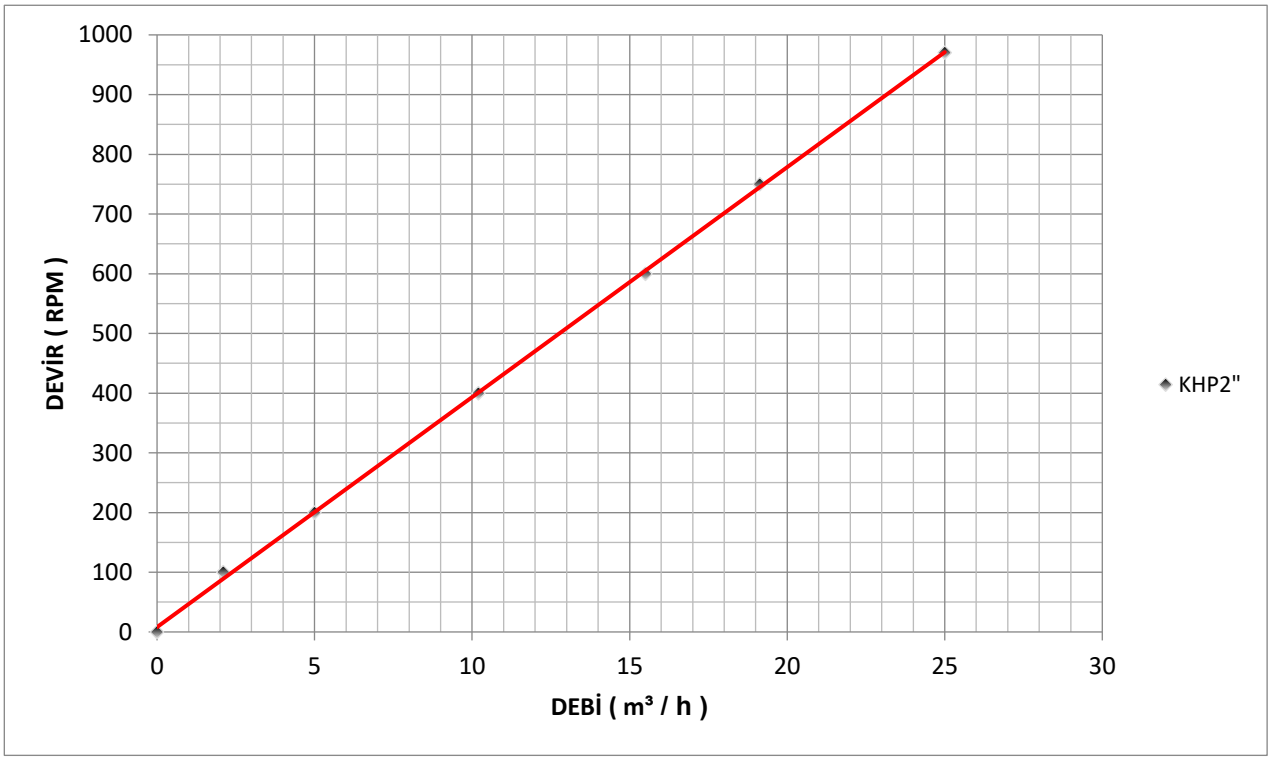

2- Devir - Güç - Basınç

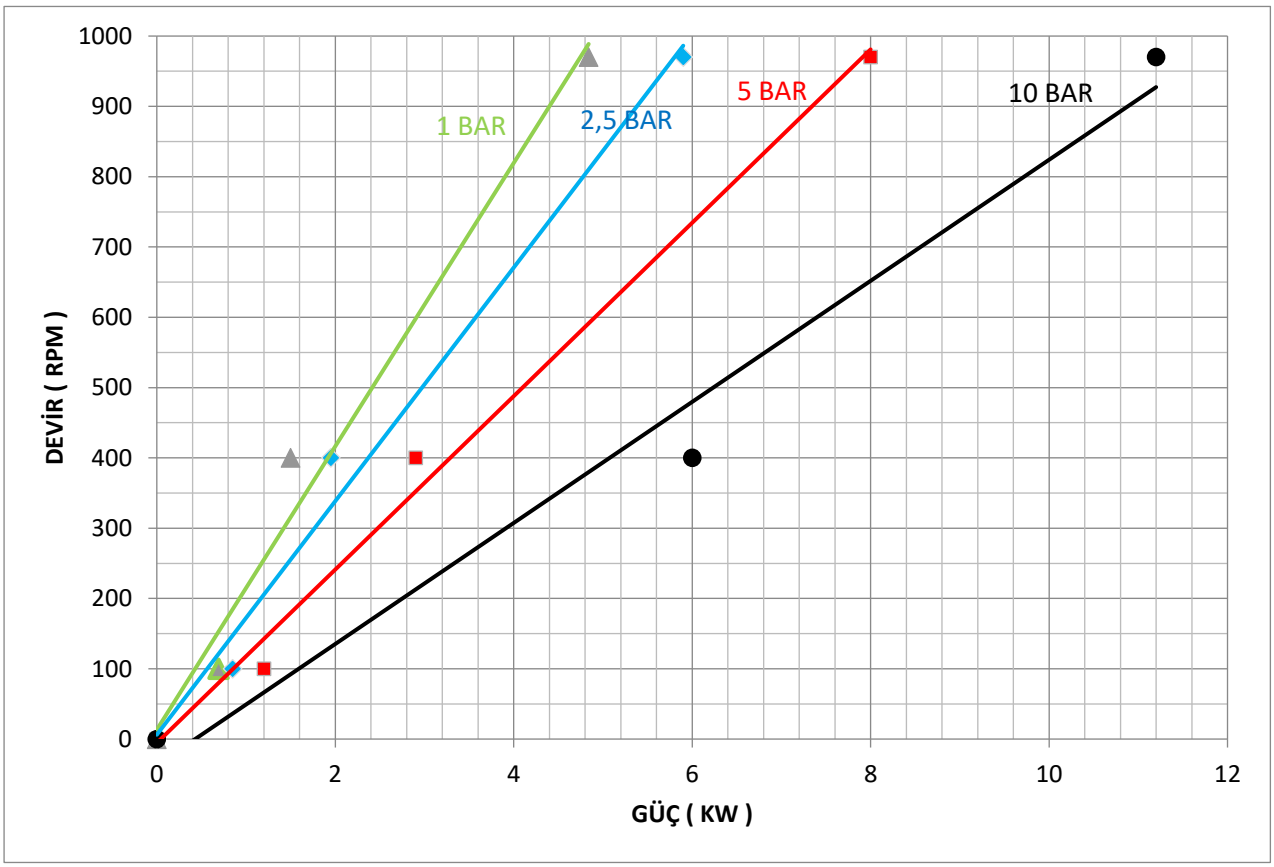

TESTLER SAE30 YAĞ İLE ODA SICAKLIĞINDA (YAKLAŞIK 100 CST) YAPILMIŞTIR.

KHP2" HELİS DİŞLİ PERFORMANS EĞRİLERİ

1- Devir - Debi

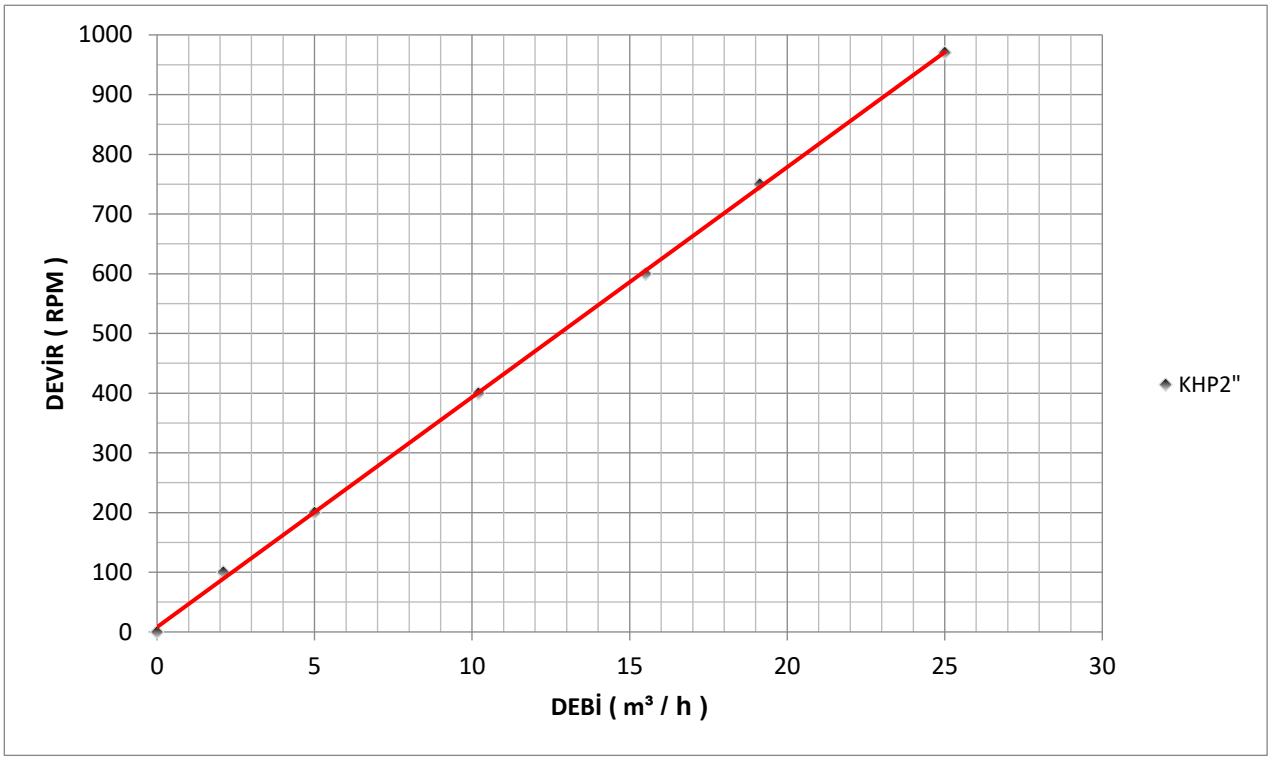

2- Devir - Güç - Basınç

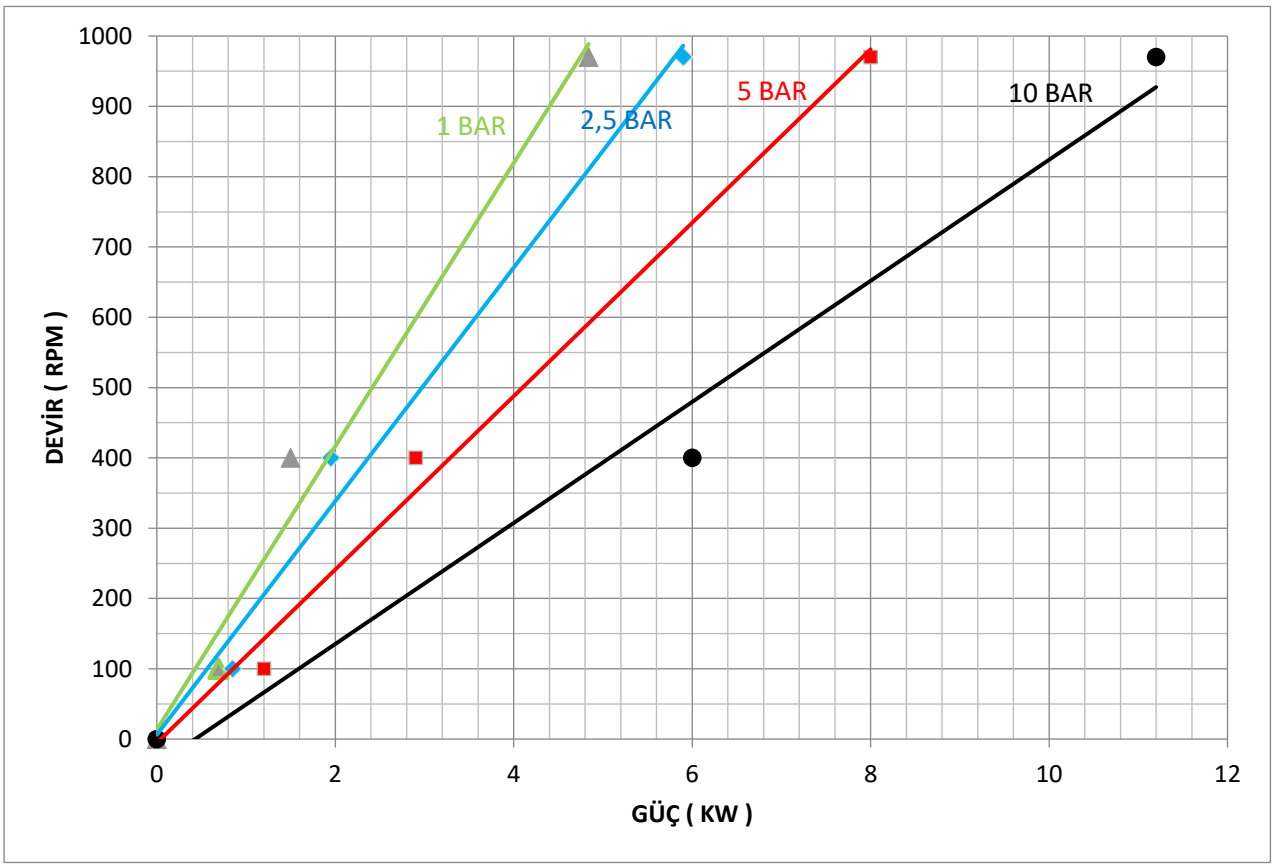

TESTLER SAE30 YAĞ İLE ODA SICAKLIĞINDA (YAKLAŞIK 100 CST) YAPILMIŞTIR.

KHP2½" HELİS DİŞLİ PERFORMANS EĞRİLERİ

1- Devir - Debi

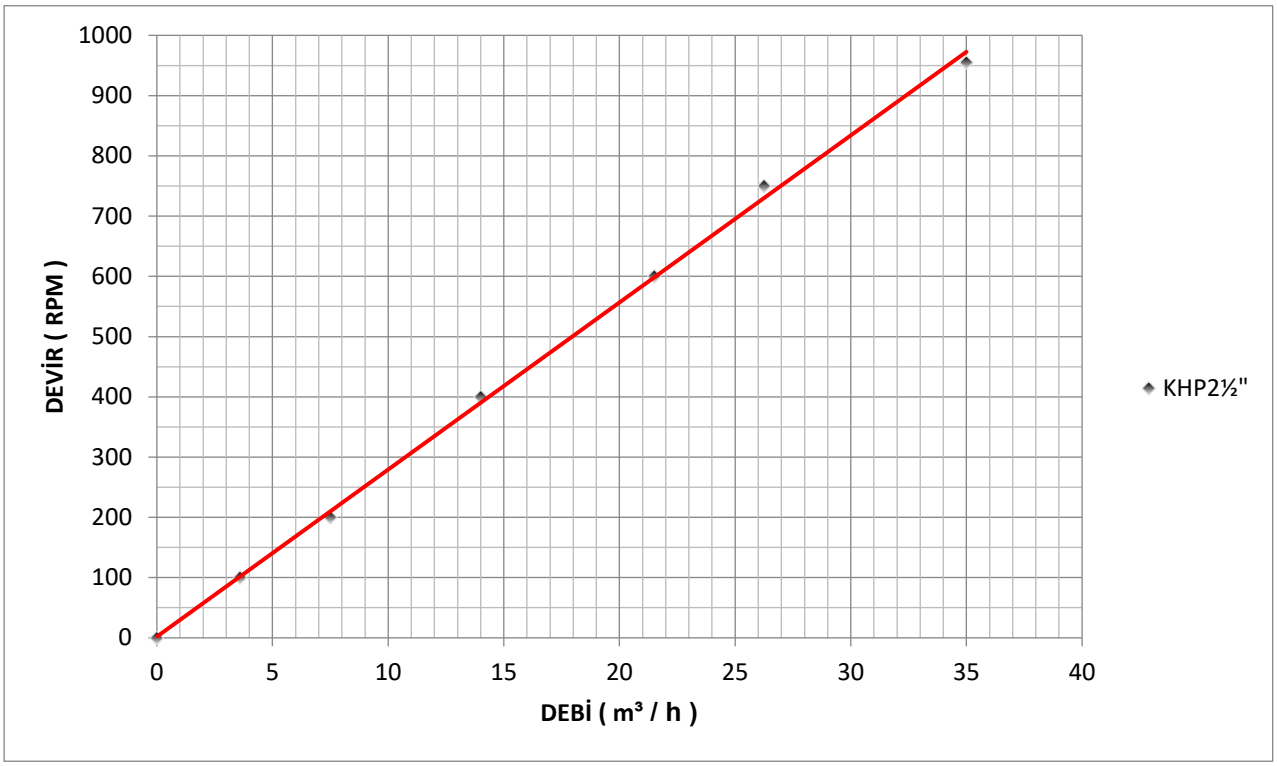

2- Devir - Güç - Basınç

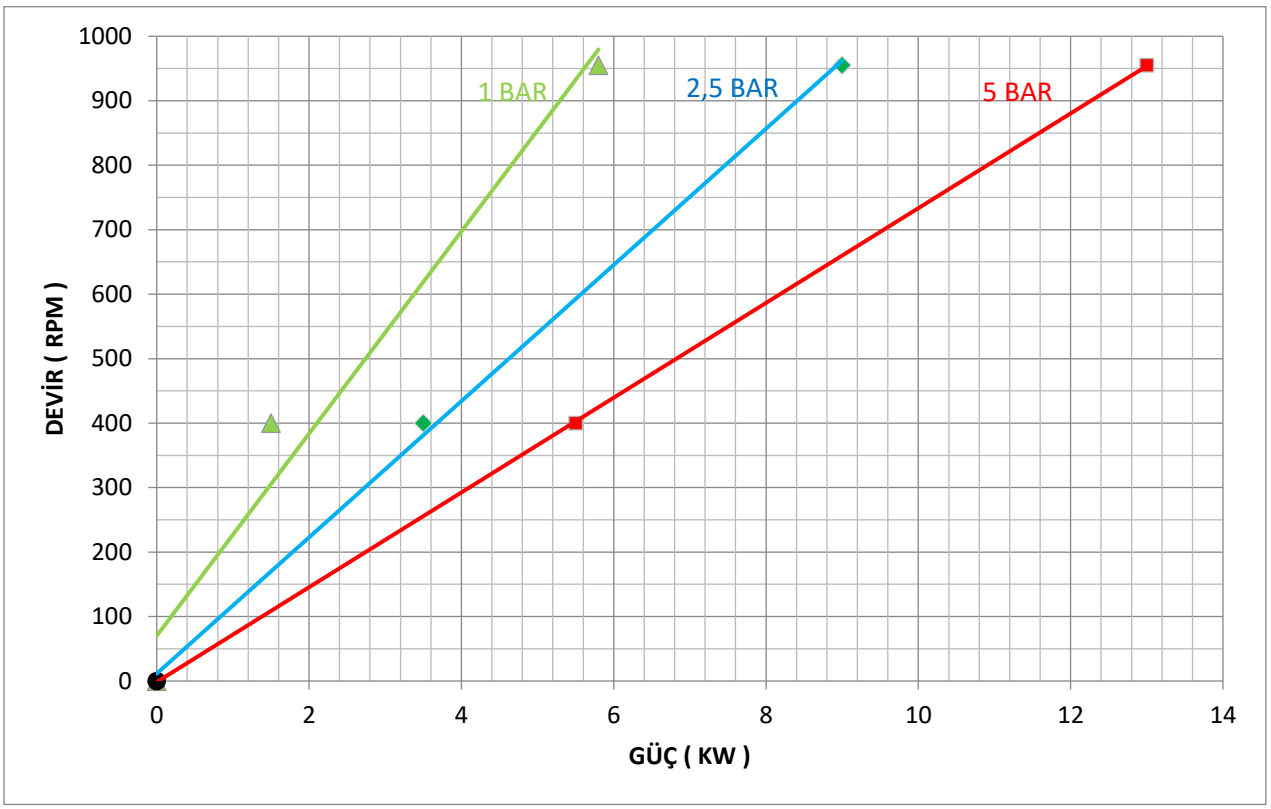

TESTLER SAE30 YAĞ İLE ODA SICAKLIĞINDA (YAKLAŞIK 100 CST) YAPILMIŞTIR.

KHP2½" HELİS DİŞLİ PERFORMANS EĞRİLERİ

1- Devir - Debi

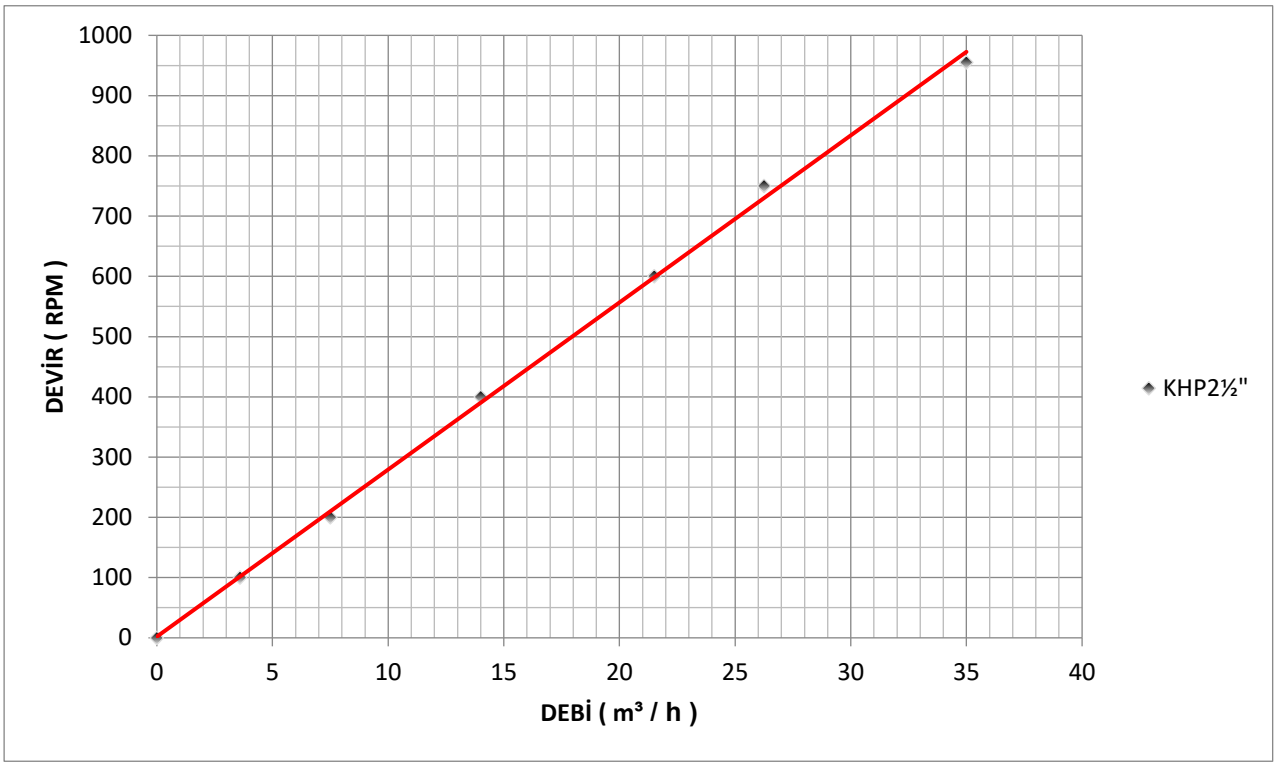

2- Devir - Güç - Basınç

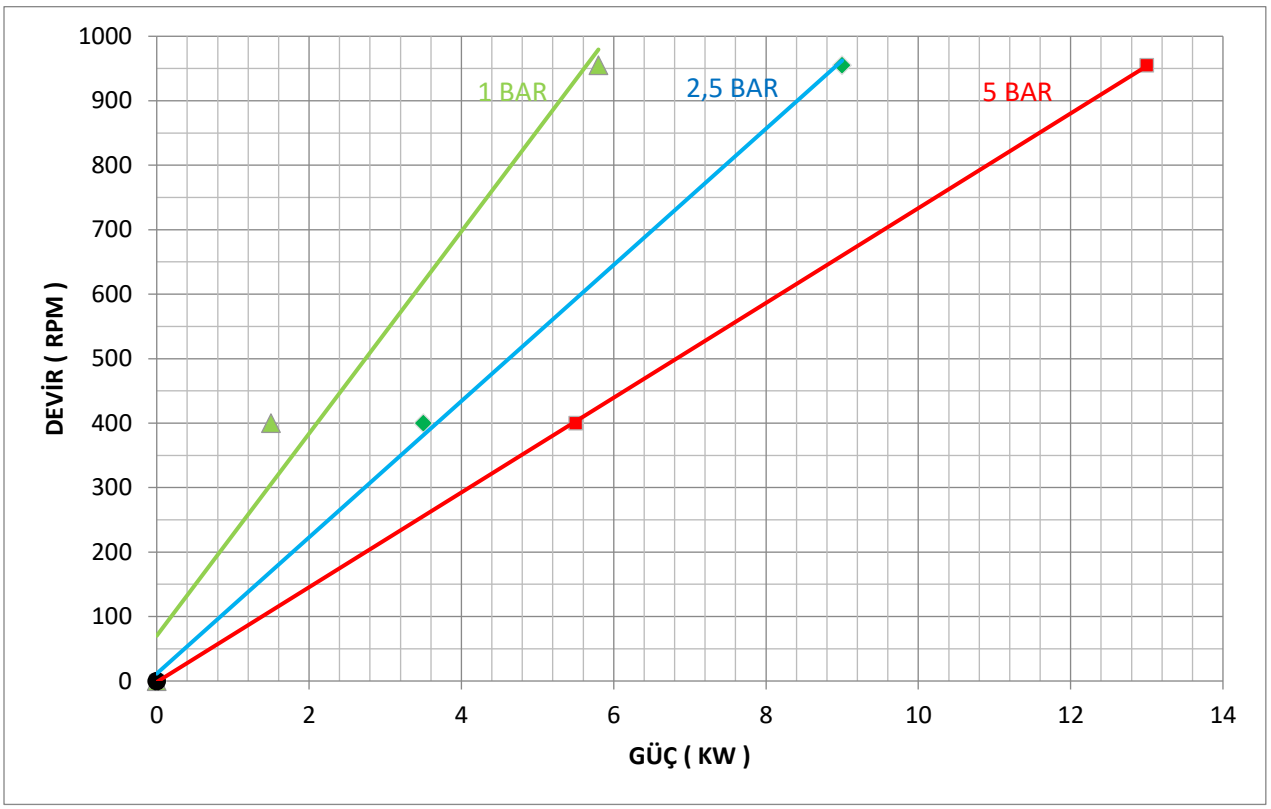

TESTLER SAE30 YAĞ İLE ODA SICAKLIĞINDA (YAKLAŞIK 100 CST) YAPILMIŞTIR.

KHP3" HELİS DİŞLİ PERFORMANS EĞRİLERİ

1- Devir - Debi

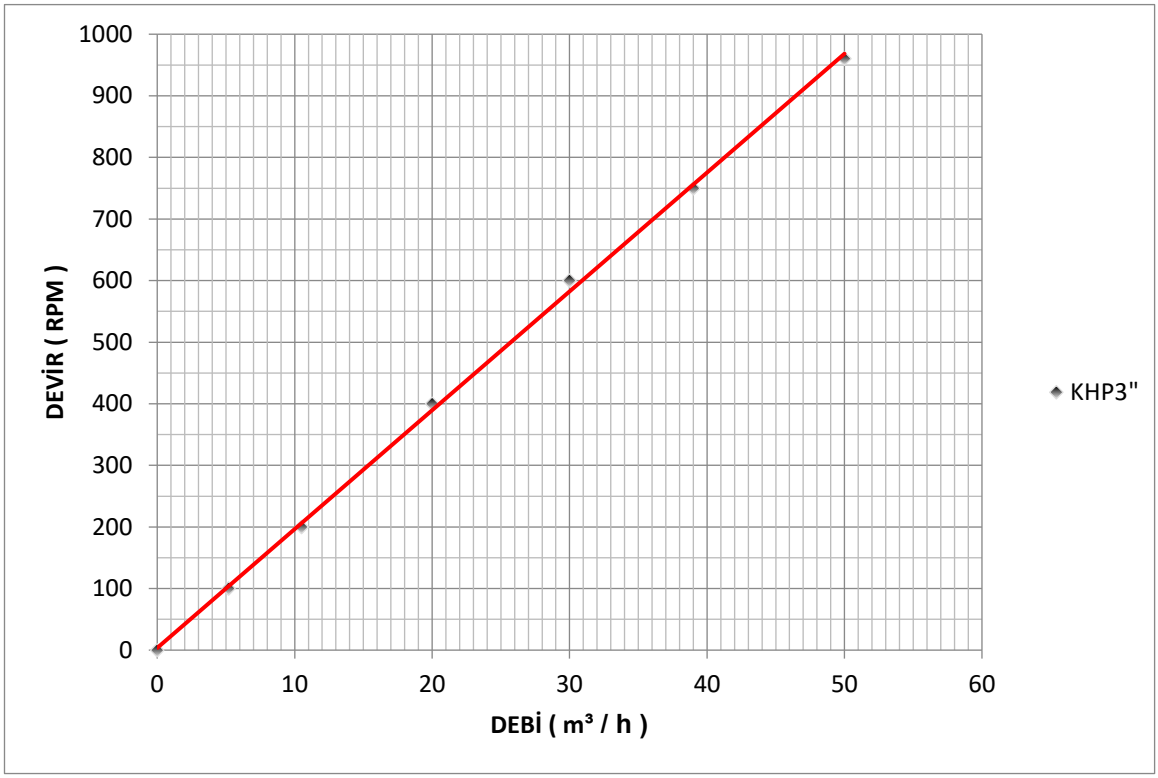

2- Devir - Güç - Basınç

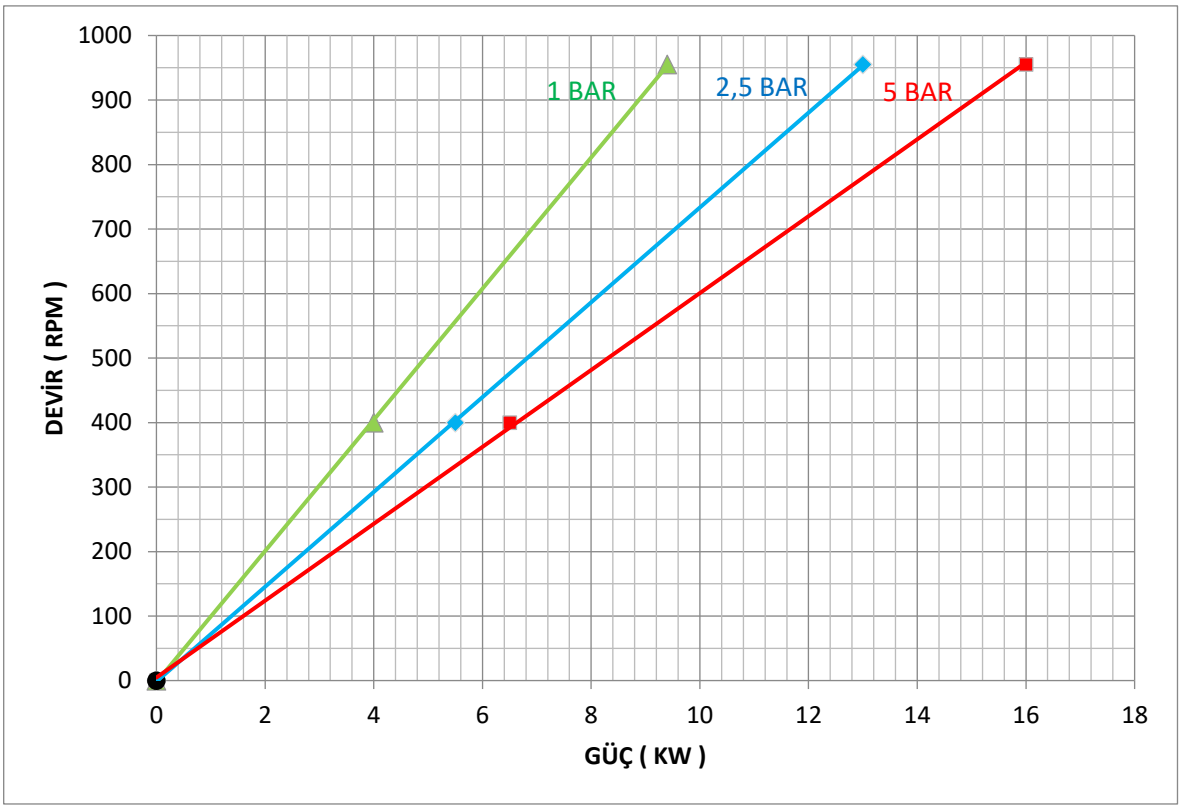

TESTLER SAE30 YAĞ İLE ODA SICAKLIĞINDA (YAKLAŞIK 100 CST) YAPILMIŞTIR.

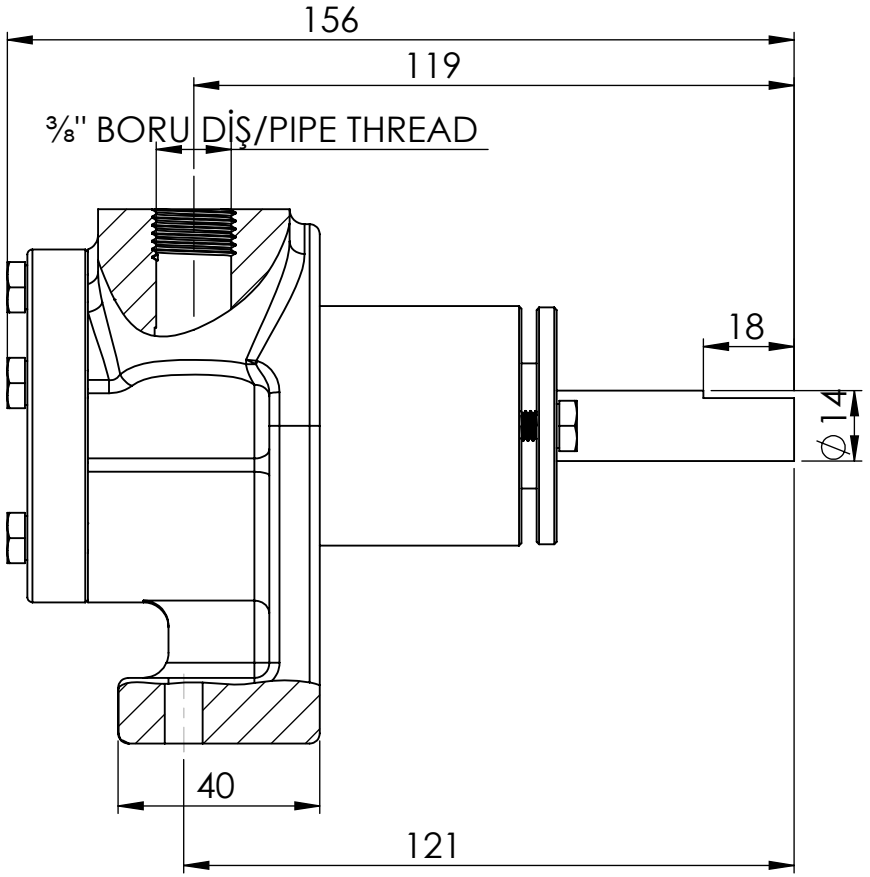

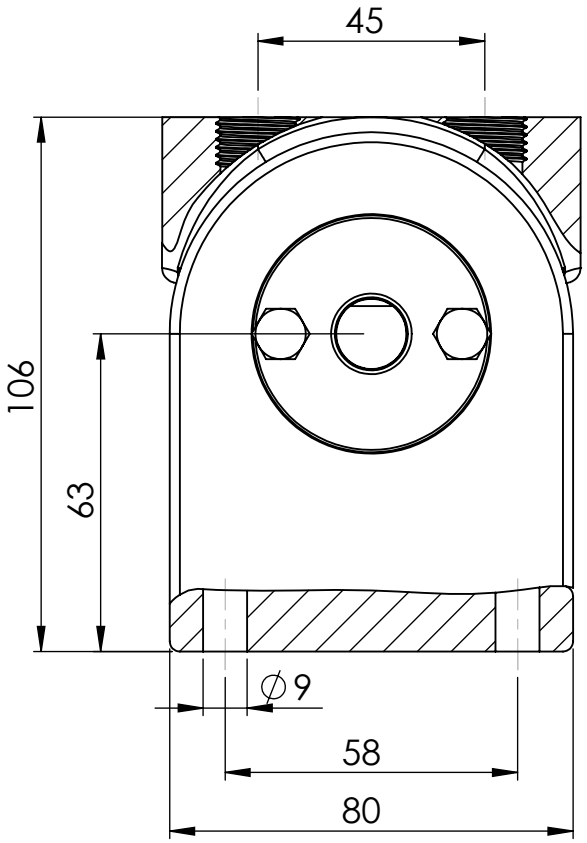

	İSİM / NAME	NOTLAR / NOTES	PARÇA ADI / PART NAME:
ÇİZEN/ DRAWN	VEDAT KARTAL	BU TEKNİK RESİMDEKİ TÜM BİLGİNİN MÜLKİYETİ KUCUKPARMAK MUH.SAN.TIC.LTD.ŞTİ AİTTİR. YAZILI İZİN OLMADAN, KISMEN YADA TAMAMEN ÇOĞALTMALAR YAPMAK YASAKTIR. ALL INFORMATION IN THIS TECHNICAL DRAWING PROPERTY KUCUKPARMAK MUH.SAN.TIC.LTD.ŞTİ IT BELONGS. WITHOUT WRITTEN PERMISSION, PARTIALLY OR COMPLETELY REPRODUCTIONS ARE PROHIBITED.	**KIPK⅜"** **İÇ DİŞLİ POMPA** **INTERNAL GEAR PUMP**
DENETLEYEN / CONTROLLED	HARUN POLAT		
ONAY / APPROVED	BAŞAR KÜÇÜKPARMAK		
REVİZYON TARİHİ / DATE OF REVISION	09.09.2021		

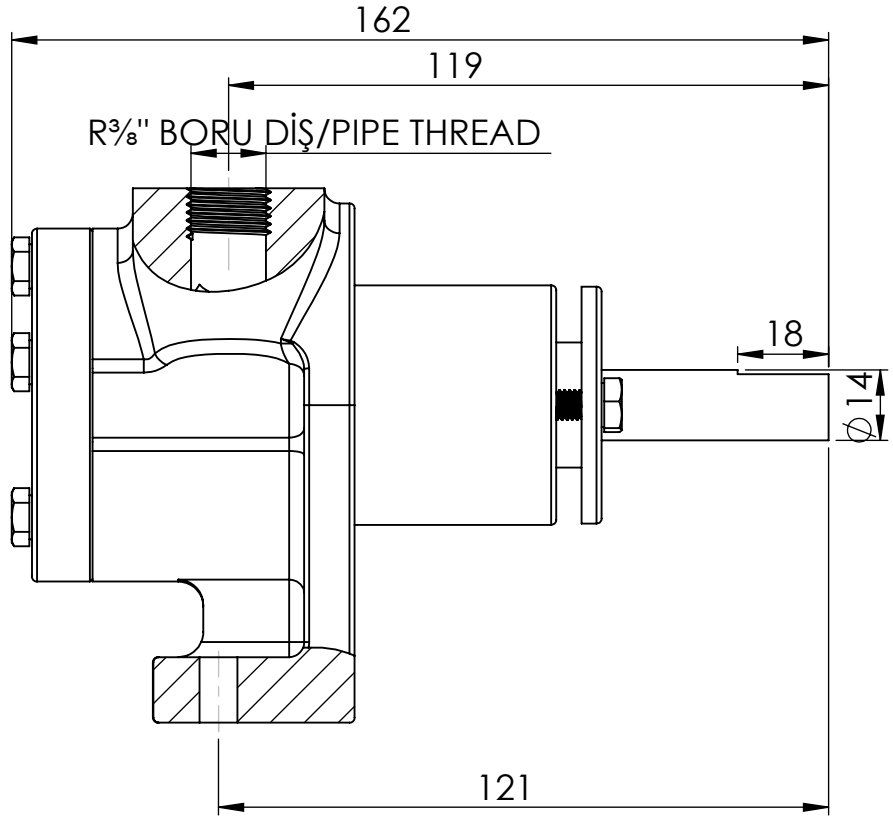

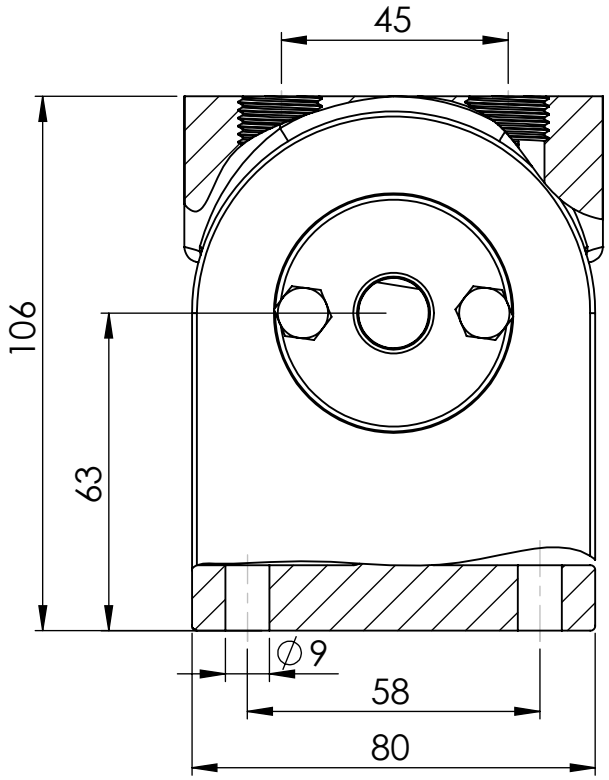

	İSİM / NAME	NOTLAR / NOTES	PARÇA ADI / PART NAME:
ÇİZEN/ DRAWN	VEDAT KARTAL	BU TEKNİK RESİMDEKİ TÜM BİLGİNİN MÜLKİYETİ KUCUKPARMAK MUH.SAN.TIC.LTD.ŞTİ AİTTİR. YAZILI İZİN OLMADAN, KISMEN YADA TAMAMEN ÇOĞALTMALAR YAPMAK YASAKTIR. ALL INFORMATION IN THIS TECHNICAL DRAWING PROPERTY KUCUKPARMAK MUH.SAN.TIC.LTD.ŞTİ IT BELONGS. WITHOUT WRITTEN PERMISSION, PARTIALLY OR COMPLETELY REPRODUCTIONS ARE PROHIBITED.	**KIP⅜"** **İÇ DİŞLİ POMPA** **INTERNAL GEAR PUMP**
DENETLEYEN / CONTROLLED	HARUN POLAT		
ONAY / APPROVED	BAŞAR KÜÇÜKPARMAK		
REVİZYON TARİHİ / DATE OF REVISION	09.09.2021		

KUPAR Pompa®

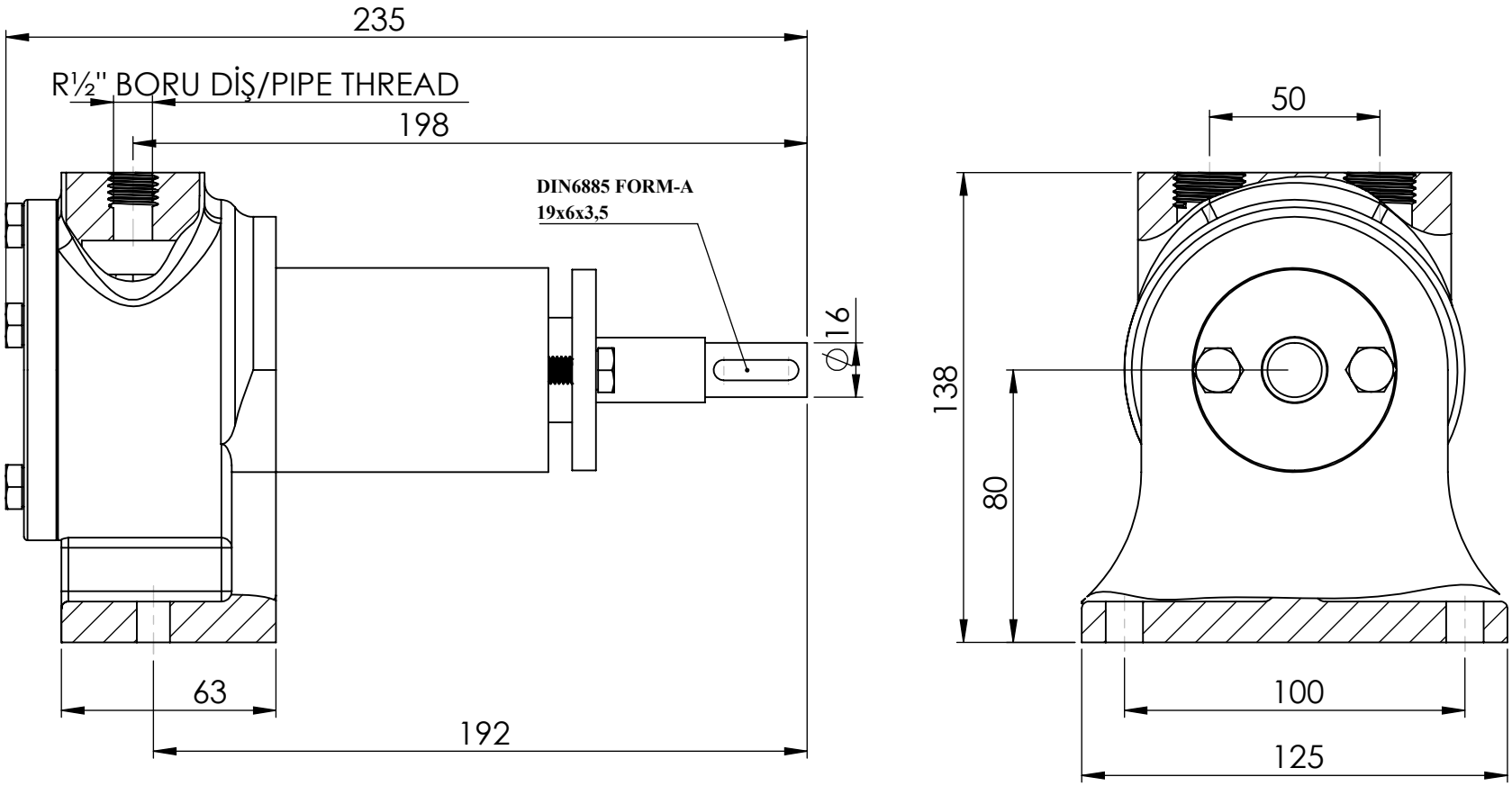

	İSİM / NAME	NOTLAR / NOTES	PARÇA ADI / PART NAME:
ÇİZEN/ DRAWN	VEDAT KARTAL	BU TEKNİK RESİMDEKİ TÜM BİLGİNİN MÜLKİYETİ KUCUKPARMAK MUH.SAN.TIC.LTD.ŞTİ AİTTİR. YAZILI İZİN OLMADAN, KISMEN YADA TAMAMEN ÇOĞALTMALAR YAPMAK YASAKTIR. ALL INFORMATION IN THIS TECHNICAL DRAWING PROPERTY KUCUKPARMAK MUH.SAN.TIC.LTD.ŞTİ IT BELONGS. WITHOUT WRITTEN PERMISSION, PARTIALLY OR COMPLETELY REPRODUCTIONS ARE PROHIBITED.	**KIPK½"** **İÇ DİŞLİ POMPA** **INTERNAL GEAR PUMP**
DENETLEYEN / CONTROLLED	HARUN POLAT		
ONAY / APPROVED	BAŞAR KÜÇÜKPARMAK		
REVİZYON TARİHİ / DATE OF REVISION	09.09.2021		

KUPAR Pompa®

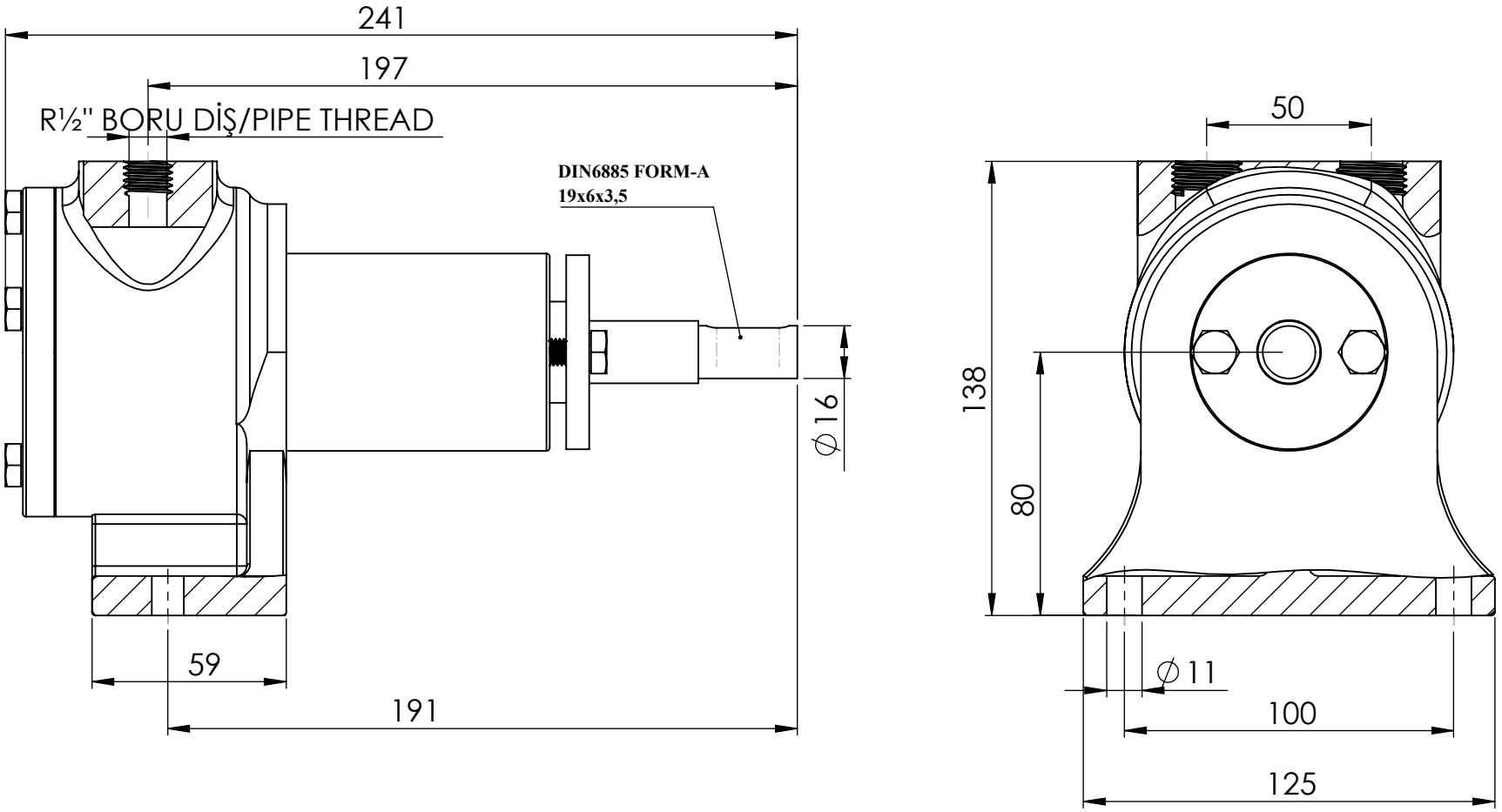

	İSİM / NAME	NOTLAR / NOTES	PARÇA ADI / PART NAME:
ÇİZEN/ DRAWN	VEDAT KARTAL	BU TEKNİK RESİMDEKİ TÜM BİLGİNİN MÜLKİYETİ KUCUKPARMAK MUH.SAN.TIC.LTD.ŞTİ AİTTİR. YAZILI İZİN OLMADAN, KISMEN YADA TAMAMEN ÇOĞALTMALAR YAPMAK YASAKTIR. ALL INFORMATION IN THIS TECHNICAL DRAWING PROPERTY KUCUKPARMAK MUH.SAN.TIC.LTD.ŞTİ IT BELONGS. WITHOUT WRITTEN PERMISSION, PARTIALLY OR COMPLETELY REPRODUCTIONS ARE PROHIBITED.	**KIP½"** **İÇ DİŞLİ POMPA** **INTERNAL GEAR PUMP**
DENETLEYEN / CONTROLLED	HARUN POLAT		
ONAY / APPROVED	BAŞAR KÜÇÜKPARMAK		
REVİZYON TARİHİ / DATE OF REVISION	09.09.2021		

KUPAR Pompa®

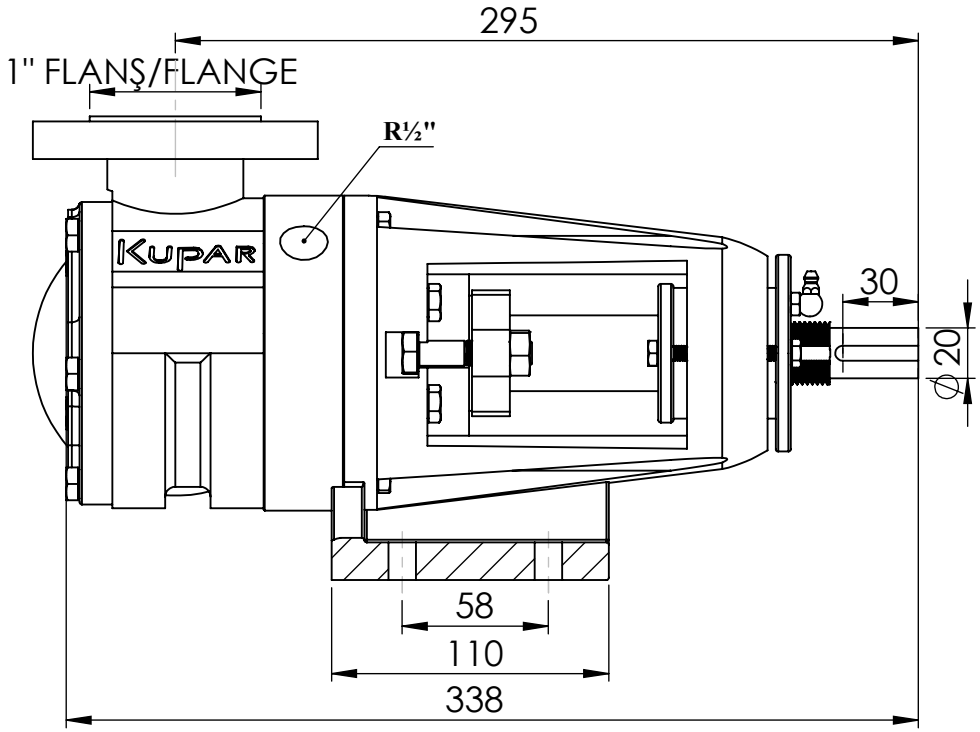

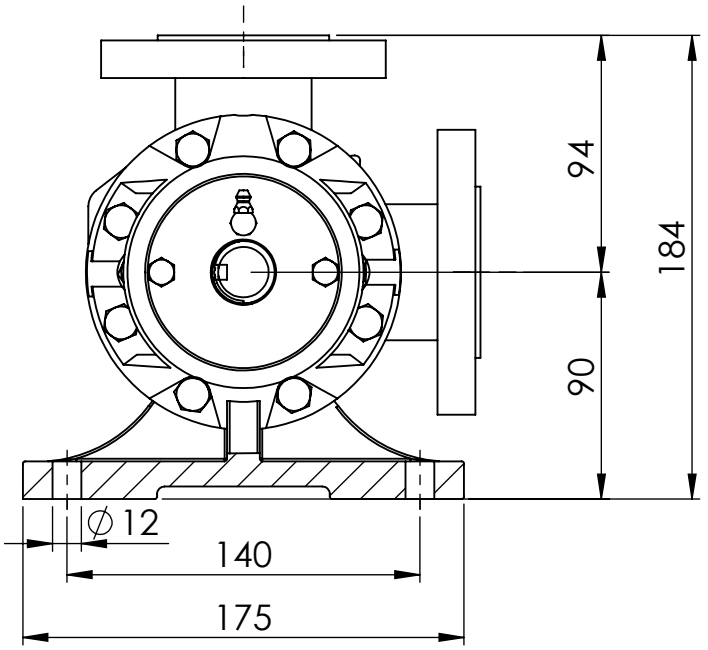

	İSİM / NAME	NOTLAR / NOTES	PARÇA ADI / PART NAME:
ÇİZEN/ DRAWN	VEDAT KARTAL	BU TEKNİK RESİMDEKİ TÜM BİLGİNİN MÜLKİYETİ KUCUKPARMAK MUH.SAN.TIC.LTD.ŞTİ AİTTİR. YAZILI İZİN OLMADAN, KISMEN YADA TAMAMEN ÇOĞALTMALAR YAPMAK YASAKTIR. ALL INFORMATION IN THIS TECHNICAL DRAWING PROPERTY KUCUKPARMAK MUH.SAN.TIC.LTD.ŞTİ IT BELONGS. WITHOUT WRITTEN PERMISSION, PARTIALLY OR COMPLETELY REPRODUCTIONS ARE PROHIBITED.	**KIP1"** **İÇ DİŞLİ POMPA** **INTERNAL GEAR PUMP**
DENETLEYEN / CONTROLLED	HARUN POLAT		
ONAY / APPROVED	BAŞAR KÜÇÜKPARMAK		
REVİZYON TARİHİ / DATE OF REVISION	09.09.2022		

KUPAR Pompa®

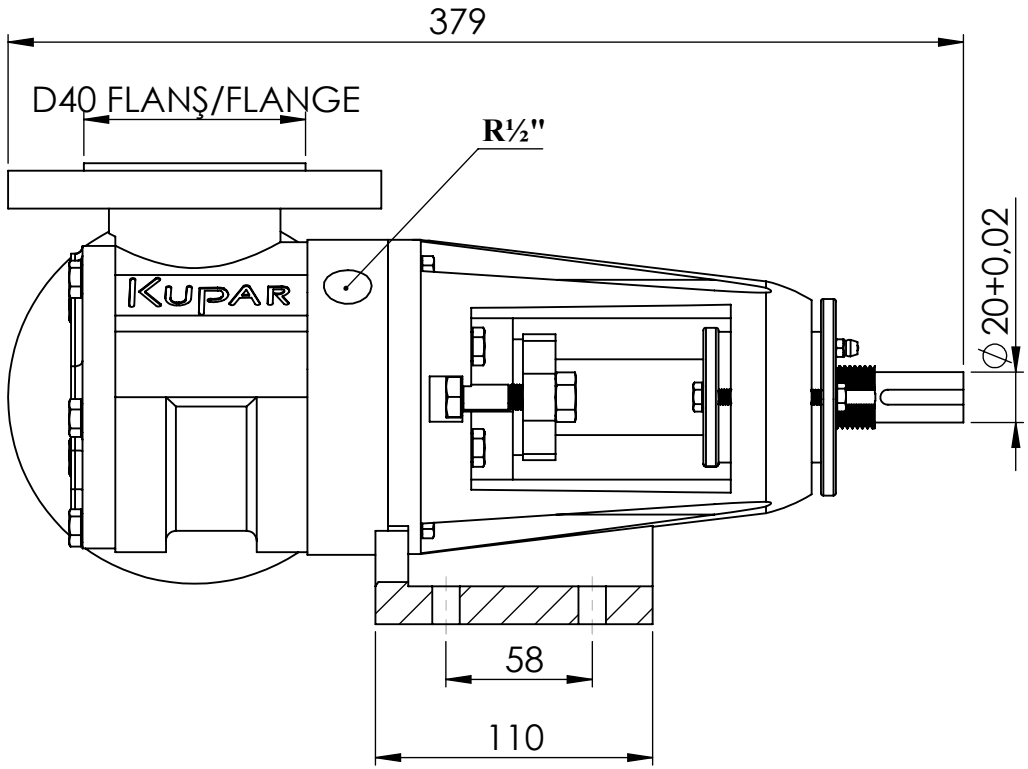

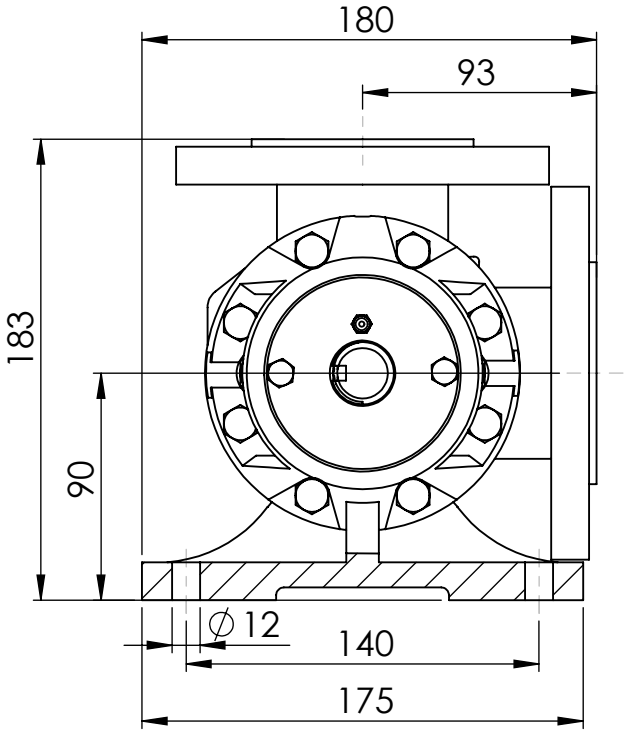

	İSİM / NAME
ÇİZEN/ DRAWN	VEDAT KARTAL
DENETLEYEN / CONTROLLED	HARUN POLAT
ONAY / APPROVED	BAŞAR KÜÇÜKPARMAK
REVİZYON TARİHİ / DATE OF REVISION	09.09.2021

NOTLAR / NOTES

BU TEKNİK RESİMDEKİ TÜM BİLGİNİN MÜLKİYETİ KUCUKPARMAK MUH.SAN.TIC.LTD.ŞTİ AİTTİR. YAZILI İZİN OLMADAN, KISMEN YADA TAMAMEN ÇOĞALTMALAR YAPMAK YASAKTIR.

ALL INFORMATION IN THIS TECHNICAL DRAWING PROPERTY KUCUKPARMAK MUH.SAN.TIC.LTD.ŞTİ IT BELONGS. WITHOUT WRITTEN PERMISSION, PARTIALLY OR COMPLETELY REPRODUCTIONS ARE PROHIBITED.

PARÇA ADI / PART NAME:

KIPK1½"
İÇ DİŞLİ POMPA
INTERNAL GEAR PUMP

KUPAR Pompa®

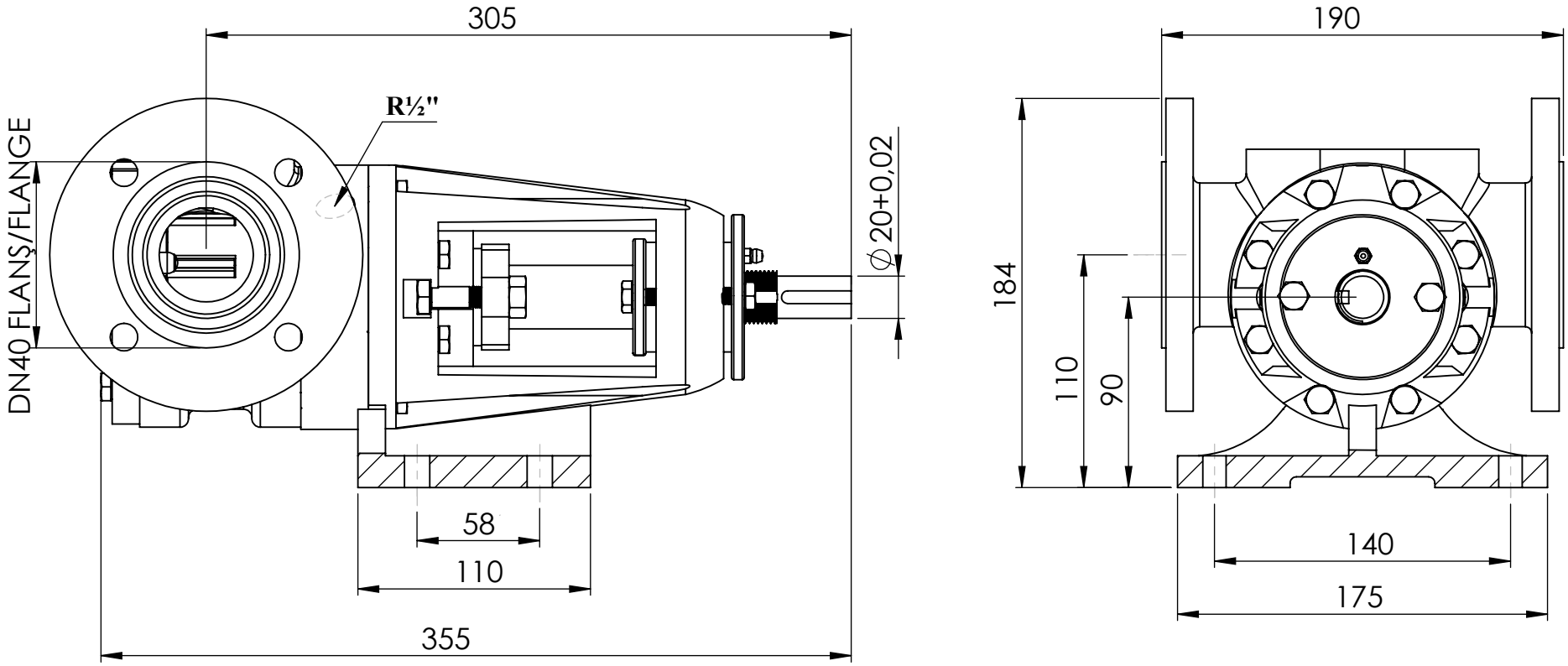

	İSİM / NAME	NOTLAR / NOTES	PARÇA ADI / PART NAME:
ÇİZEN/ DRAWN	VEDAT KARTAL	BU TEKNİK RESİMDEKİ TÜM BİLGİNİN MÜLKİYETİ KUCUKPARMAK MUH.SAN.TIC.LTD.ŞTİ AİTTİR. YAZILI İZİN OLMADAN, KISMEN YADA TAMAMEN ÇOĞALTMALAR YAPMAK YASAKTIR. ALL INFORMATION IN THIS TECHNICAL DRAWING PROPERTY KUCUKPARMAK MUH.SAN.TIC.LTD.ŞTİ IT BELONGS. WITHOUT WRITTEN PERMISSION, PARTIALLY OR COMPLETELY REPRODUCTIONS ARE PROHIBITED.	**KIPK1½"-Y** **İÇ DİŞLİ POMPA** **INTERNAL GEAR PUMP**
DENETLEYEN / CONTROLLED	HARUN POLAT		
ONAY / APPROVED	BAŞAR KÜÇÜKPARMAK		
REVİZYON TARİHİ / DATE OF REVISION	10.05.2022		

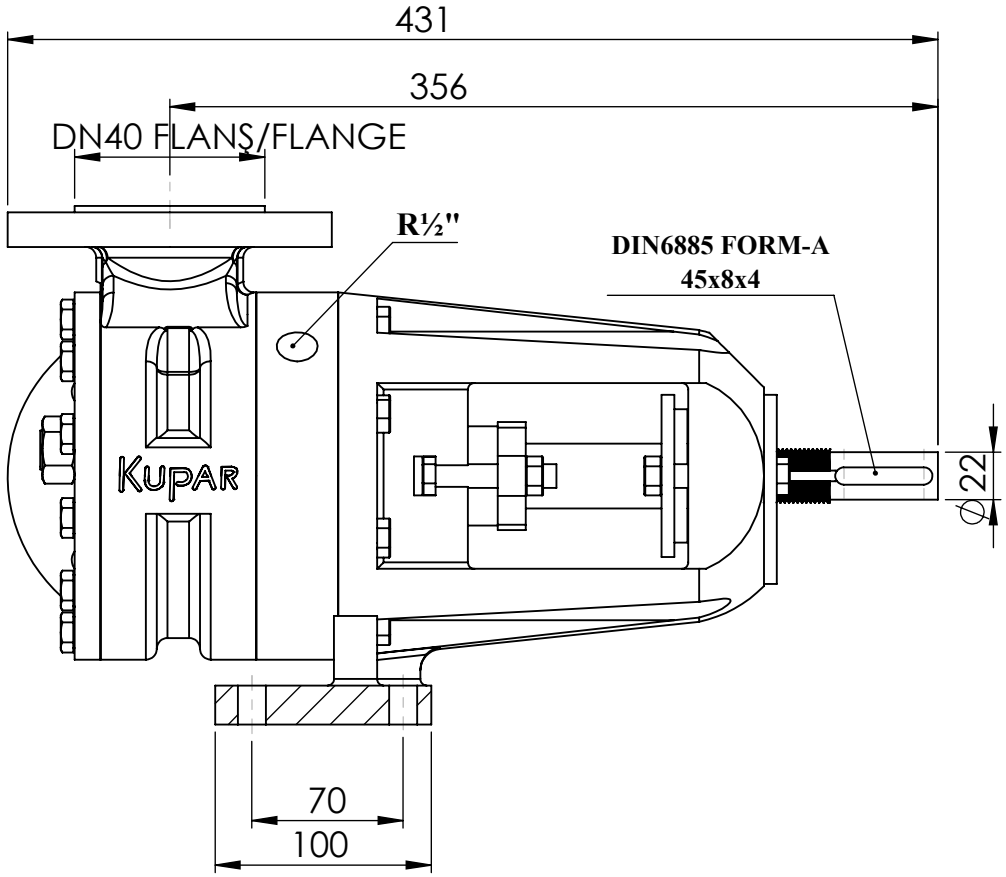

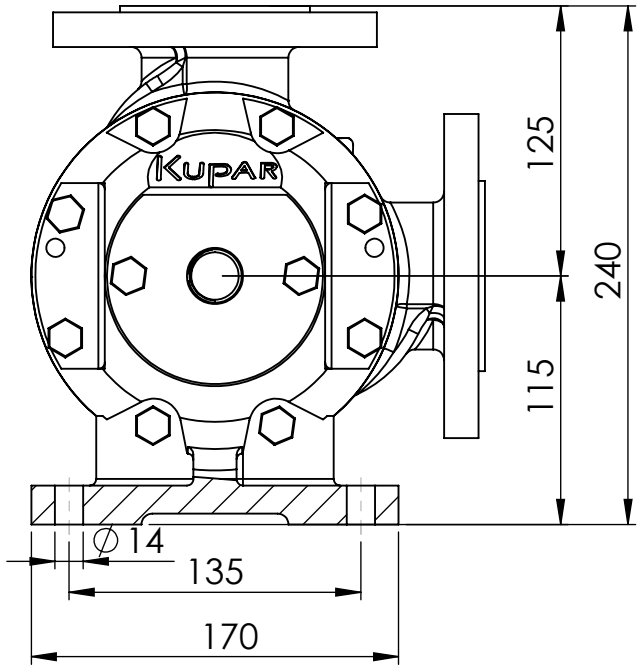

	İSİM / NAME
ÇİZEN/ DRAWN	VEDAT KARTAL
DENETLEYEN / CONTROLLED	HARUN POLAT
ONAY / APPROVED	BAŞAR KÜÇÜKPARMAK
REVİZYON TARİHİ / DATE OF REVISION	09.09.2021

NOTLAR / NOTES

BU TEKNİK RESİMDEKİ TÜM BİLGİNİN MÜLKİYETİ KUCUKPARMAK MUH.SAN.TIC.LTD.ŞTİ AİTTİR. YAZILI İZİN OLMADAN, KISMEN YADA TAMAMEN ÇOĞALTMALAR YAPMAK YASAKTIR.

ALL INFORMATION IN THIS TECHNICAL DRAWING PROPERTY KUCUKPARMAK MUH.SAN.TIC.LTD.ŞTİ IT BELONGS. WITHOUT WRITTEN PERMISSION, PARTIALLY OR COMPLETELY REPRODUCTIONS ARE PROHIBITED.

PARÇA ADI / PART NAME:

KIP1½"
İÇ DİŞLİ POMPA
INTERNAL GEAR PUMP

KUPAR Pompa®

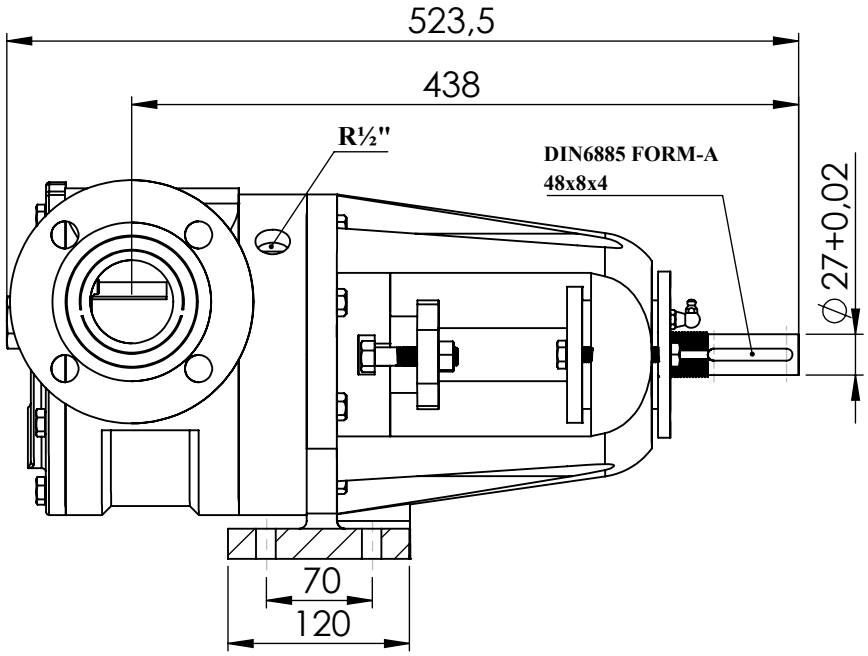

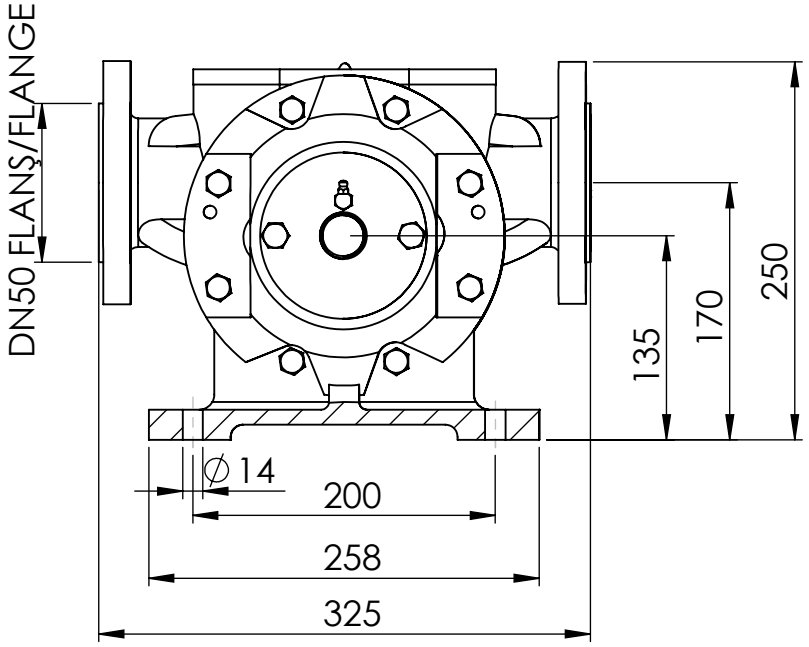

	İSİM / NAME	NOTLAR / NOTES
ÇİZEN/ DRAWN	VEDAT KARTAL	BU TEKNİK RESİMDEKİ TÜM BİLGİNİN MÜLKİYETİ KUCUKPARMAK MUH.SAN.TIC.LTD.ŞTİ AİTTİR. YAZILI İZİN OLMADAN, KISMEN YADA TAMAMEN ÇOĞALTMALAR YAPMAK YASAKTIR. ALL INFORMATION IN THIS TECHNICAL DRAWING PROPERTY KUCUKPARMAK MUH.SAN.TIC.LTD.ŞTİ IT BELONGS. WITHOUT WRITTEN PERMISSION, PARTIALLY OR COMPLETELY REPRODUCTIONS ARE PROHIBITED.
DENETLEYEN / CONTROLLED	HARUN POLAT	
ONAY / APPROVED	BAŞAR KÜÇÜKPARMAK	
REVİZYON TARİHİ / DATE OF REVISION	10.05.2022	

PARÇA ADI / PART NAME:

KIP2"-Y
İÇ DİŞLİ POMPA
INTERNAL GEAR PUMP

KUPAR Pompa®

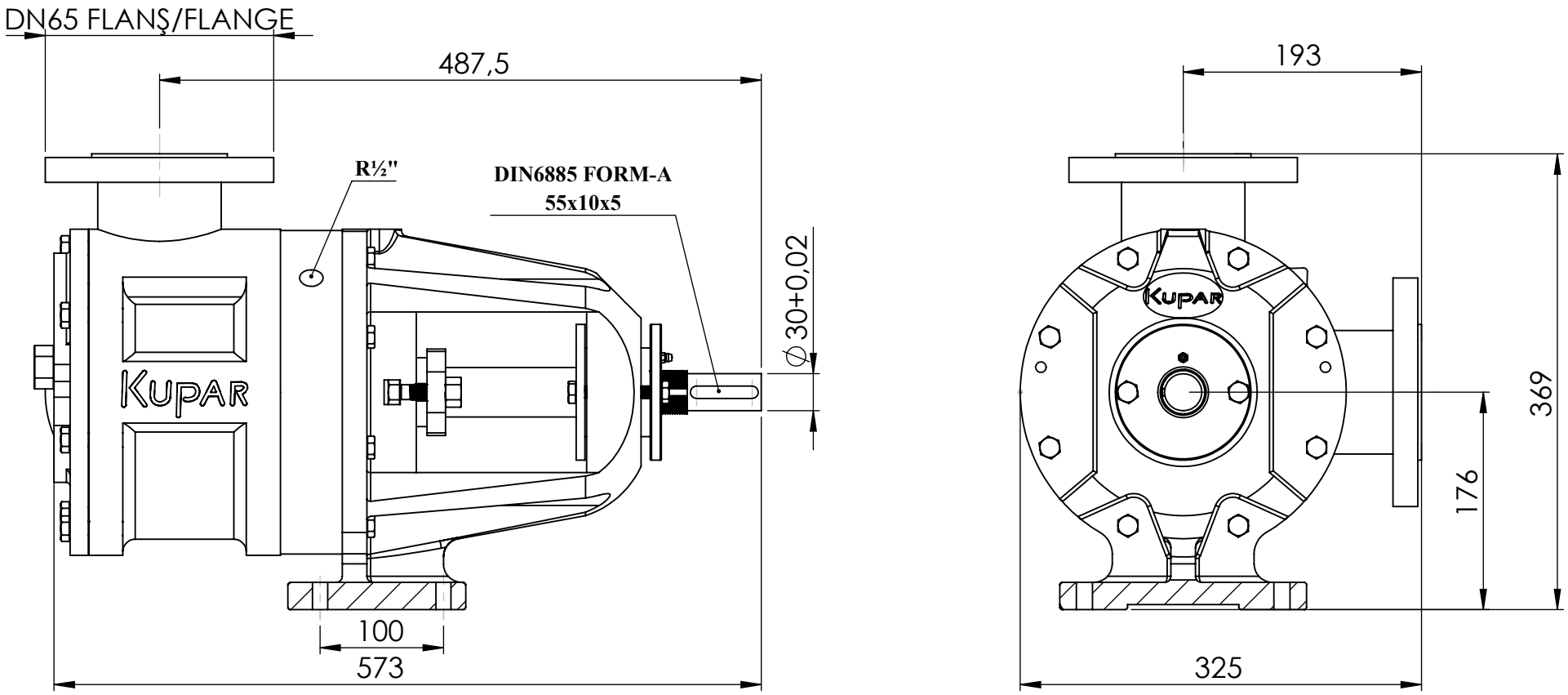

	İSİM / NAME	NOTLAR / NOTES	PARÇA ADI / PART NAME:
ÇİZEN/ DRAWN	VEDAT KARTAL	BU TEKNİK RESİMDEKİ TÜM BİLGİNİN MÜLKİYETİ KUCUKPARMAK MUH.SAN.TIC.LTD.ŞTİ AİTTİR. YAZILI İZİN OLMADAN, KISMEN YADA TAMAMEN ÇOĞALTMALAR YAPMAK YASAKTIR. ALL INFORMATION IN THIS TECHNICAL DRAWING PROPERTY KUCUKPARMAK MUH.SAN.TIC.LTD.ŞTİ IT BELONGS. WITHOUT WRITTEN PERMISSION, PARTIALLY OR COMPLETELY REPRODUCTIONS ARE PROHIBITED.	**KIP2½"** **İÇ DİŞLİ POMPA** **INTERNAL GEAR PUMP**
DENETLEYEN / CONTROLLED	HARUN POLAT		
ONAY / APPROVED	BAŞAR KÜÇÜKPARMAK		
REVİZYON TARİHİ / DATE OF REVISION	11.05.2022		

KUPAR Pompa®

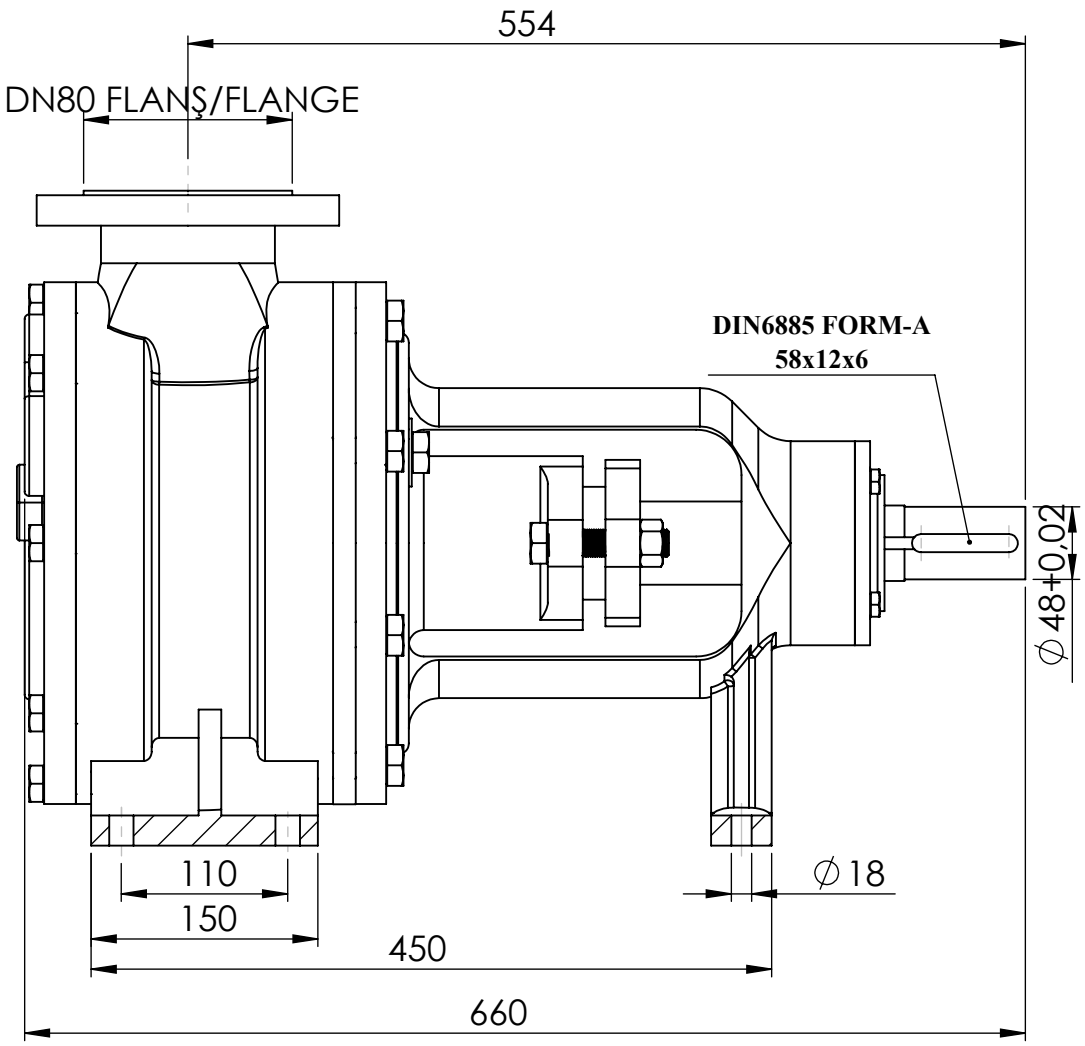

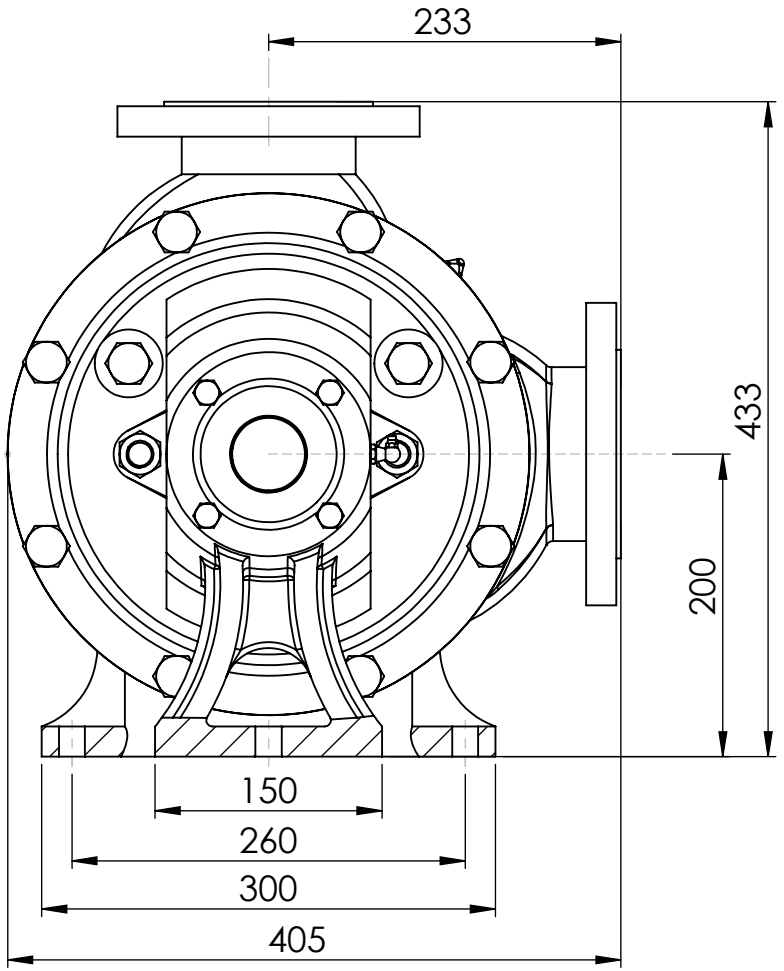

	İSİM / NAME	NOTLAR / NOTES	PARÇA ADI / PART NAME:
ÇİZEN/ DRAWN	VEDAT KARTAL	BU TEKNİK RESİMDEKİ TÜM BİLGİNİN MÜLKİYETİ KUCUKPARMAK MUH.SAN.TIC.LTD.ŞTİ AİTTİR. YAZILI İZİN OLMADAN, KISMEN YADA TAMAMEN ÇOĞALTMALAR YAPMAK YASAKTIR. ALL INFORMATION IN THIS TECHNICAL DRAWING PROPERTY KUCUKPARMAK MUH.SAN.TIC.LTD.ŞTİ IT BELONGS. WITHOUT WRITTEN PERMISSION, PARTIALLY OR COMPLETELY REPRODUCTIONS ARE PROHIBITED.	**KIP3"** **İÇ DİŞLİ POMPA** **INTERNAL GEAR PUMP**
DENETLEYEN / CONTROLLED	HARUN POLAT		
ONAY / APPROVED	BAŞAR KÜÇÜKPARMAK		
REVİZYON TARİHİ / DATE OF REVISION	11.05.2022		

KUPAR Pompa®

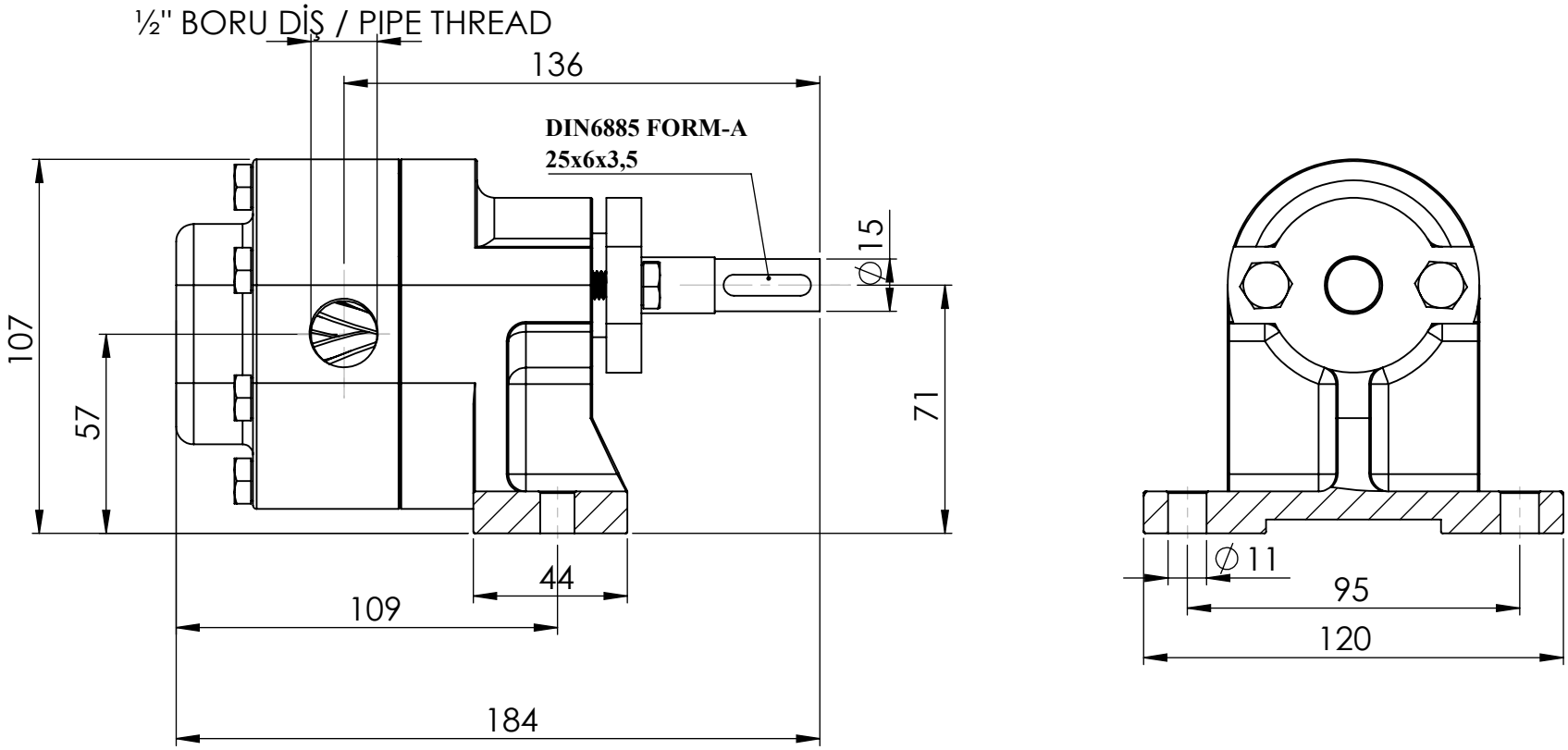

	İSİM / NAME	NOTLAR / NOTES	PARÇA ADI / PART NAME:
ÇİZEN/ DRAWN	VEDAT KARTAL		KHP½" HELİS DİŞLİ POMPA HELICAL GEAR PUMP
DENETLEYEN / CONTROLLED	HARUN POLAT		
ONAY / APPROVED	BAŞAR KÜÇÜKPARMAK		
REVİZYON TARİHİ / DATE OF REVISION	11.04.2022		

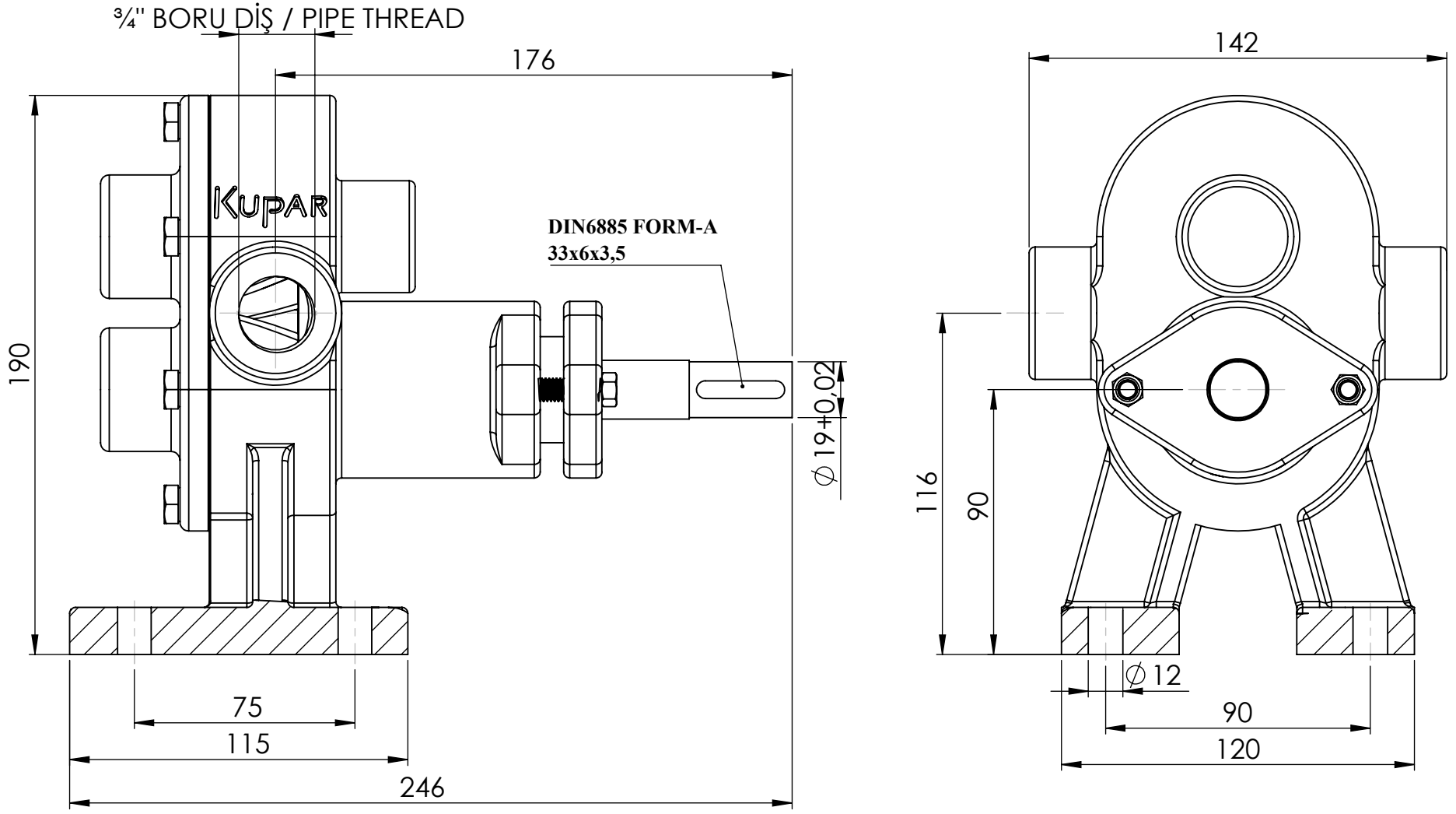

	İSİM / NAME	NOTLAR / NOTES	PARÇA ADI / PART NAME:
ÇİZEN/ DRAWN	VEDAT KARTAL		KHP¾" HELİS DİŞLİ POMPA HELICAL GEAR PUMP
DENETLEYEN / CONTROLLED	HARUN POLAT		
ONAY / APPROVED	BAŞAR KÜÇÜKPARMAK		
REVİZYON TARİHİ / DATE OF REVISION	11.04.2022		

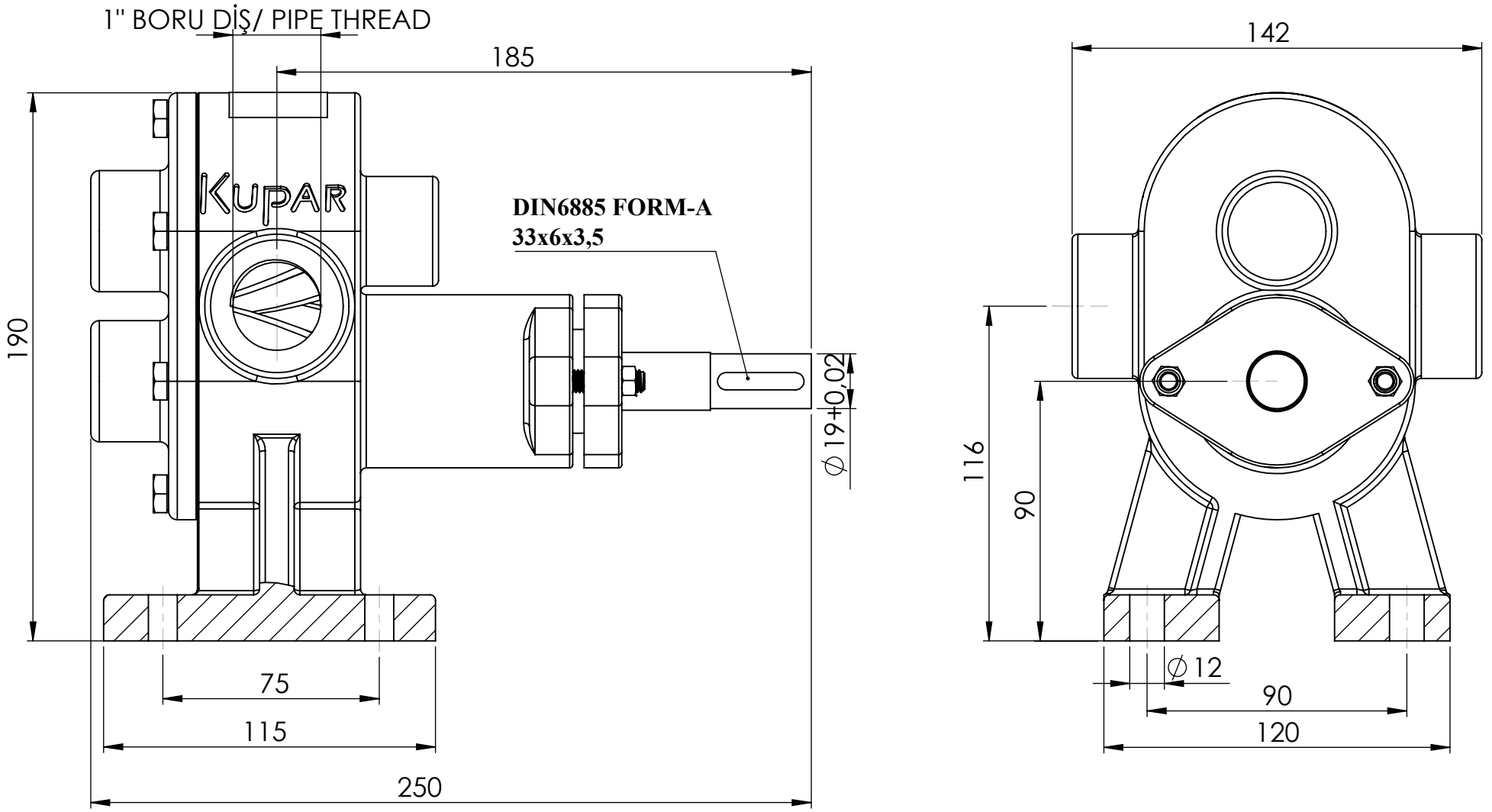

	İSİM / NAME	NOTLAR / NOTES	PARÇA ADI / PART NAME:
ÇİZEN/ DRAWN	VEDAT KARTAL		KHP1" HELİS DİŞLİ POMPA HELICAL GEAR PUMP
DENETLEYEN / CONTROLLED	HARUN POLAT		
ONAY / APPROVED	BAŞAR KÜÇÜKPARMAK		
REVİZYON TARİHİ / DATE OF REVISION	11.04.2022		

KUPAR Pompa®

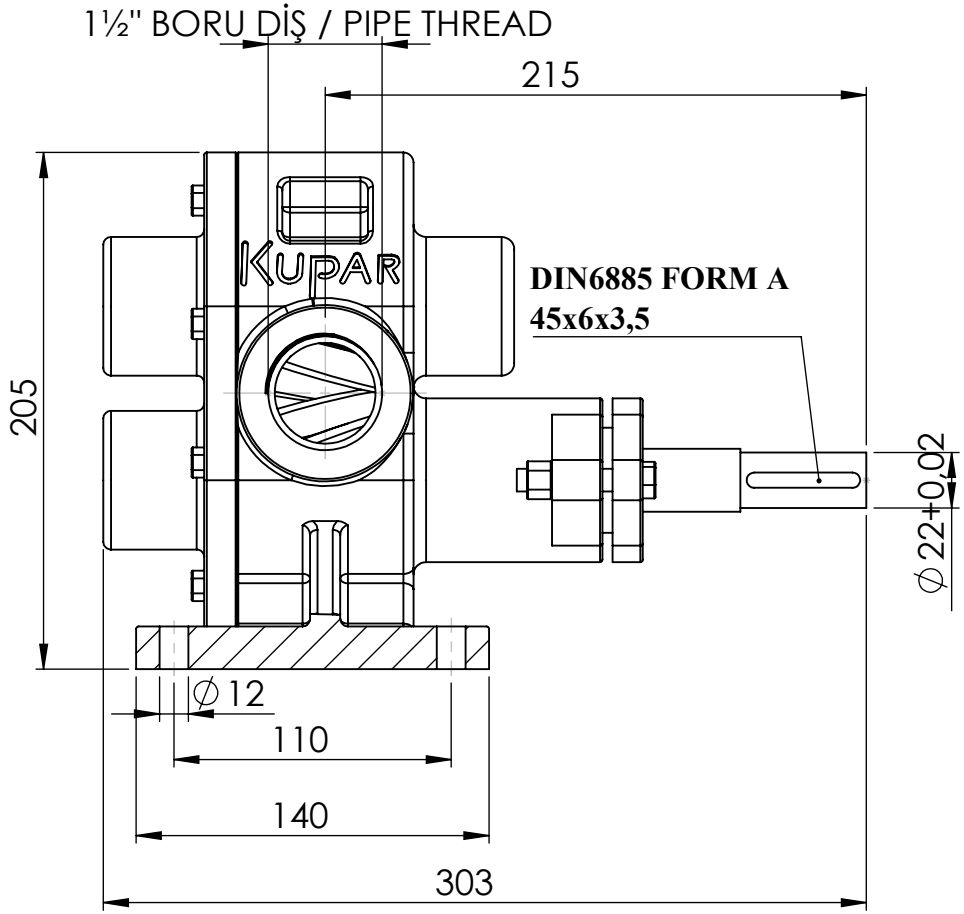

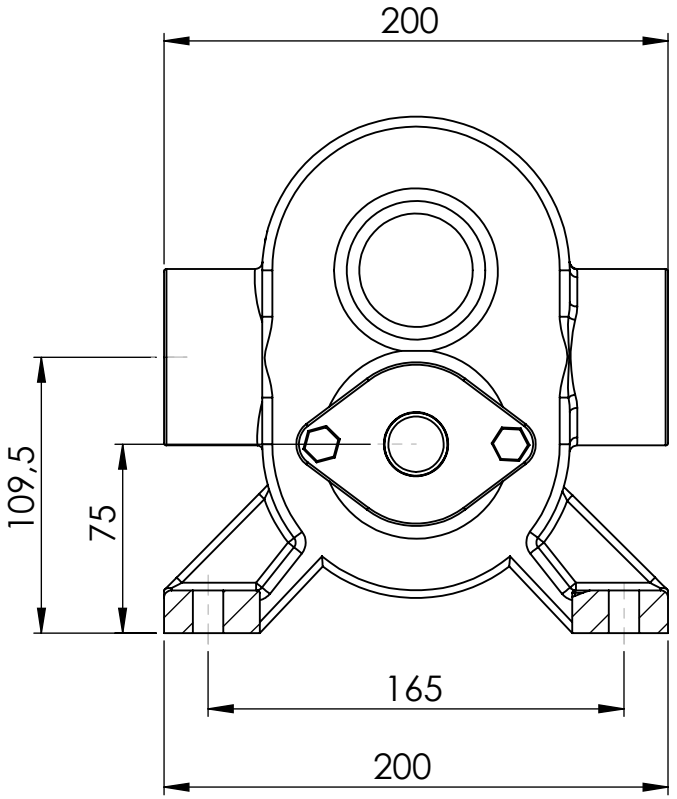

	İSİM / NAME	NOTLAR / NOTES	PARÇA ADI / PART NAME:
ÇİZEN/ DRAWN	VEDAT KARTAL		KHP1½" HELİS DİŞLİ POMPA HELICAL GEAR PUMP
DENETLEYEN / CONTROLLED	HARUN POLAT		
ONAY / APPROVED	BAŞAR KÜÇÜKPARMAK		
REVİZYON TARİHİ / DATE OF REVISION	11.01.2022		

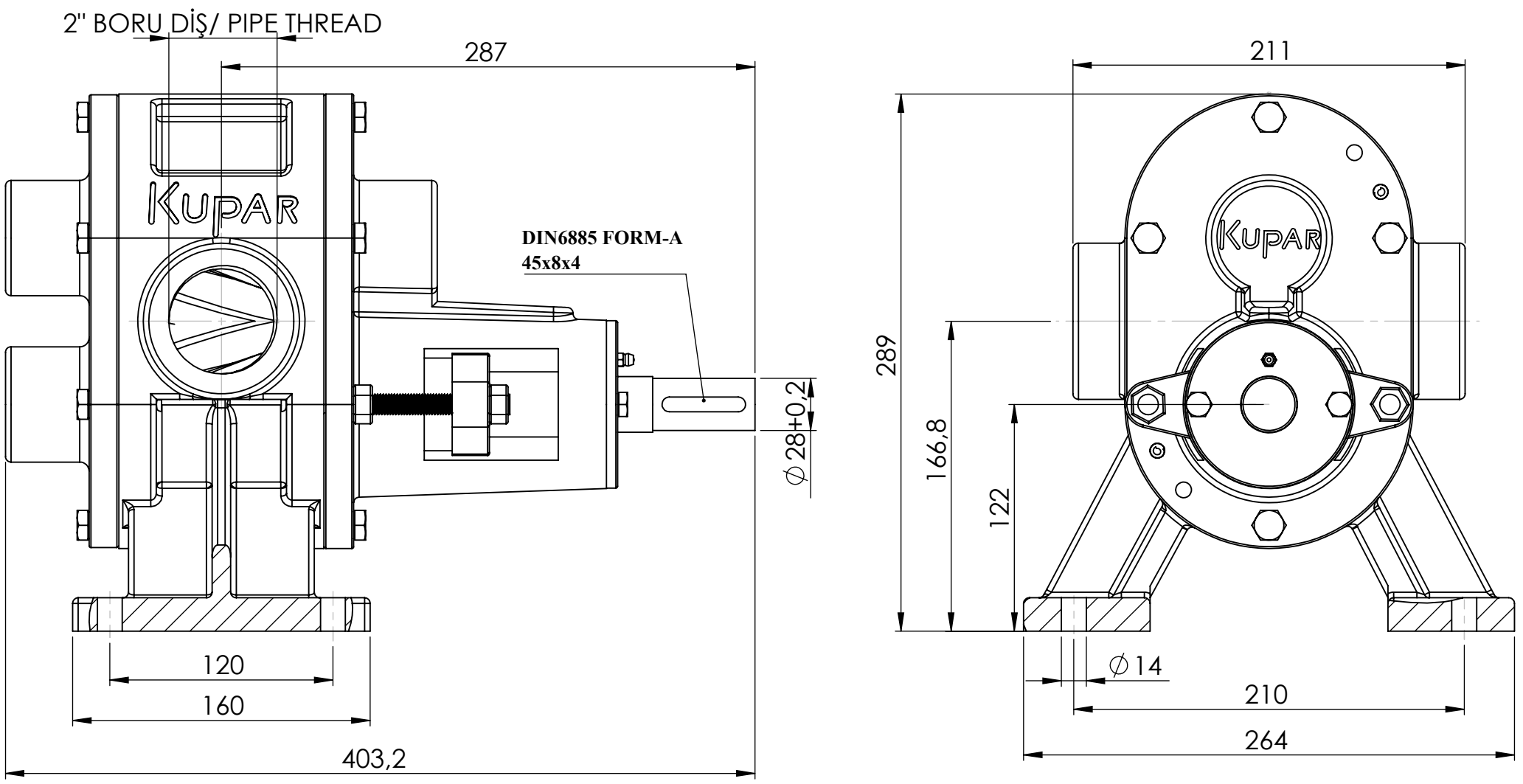

	İSİM / NAME	NOTLAR / NOTES	PARÇA ADI / PART NAME:
ÇİZEN/ DRAWN	VEDAT KARTAL		KHP2" HELİS DİŞLİ POMPA HELICAL GEAR PUMP
DENETLEYEN / CONTROLLED	HARUN POLAT		
ONAY / APPROVED	BAŞAR KÜÇÜKPARMAK		
REVİZYON TARİHİ / DATE OF REVISION	04.04.2022		

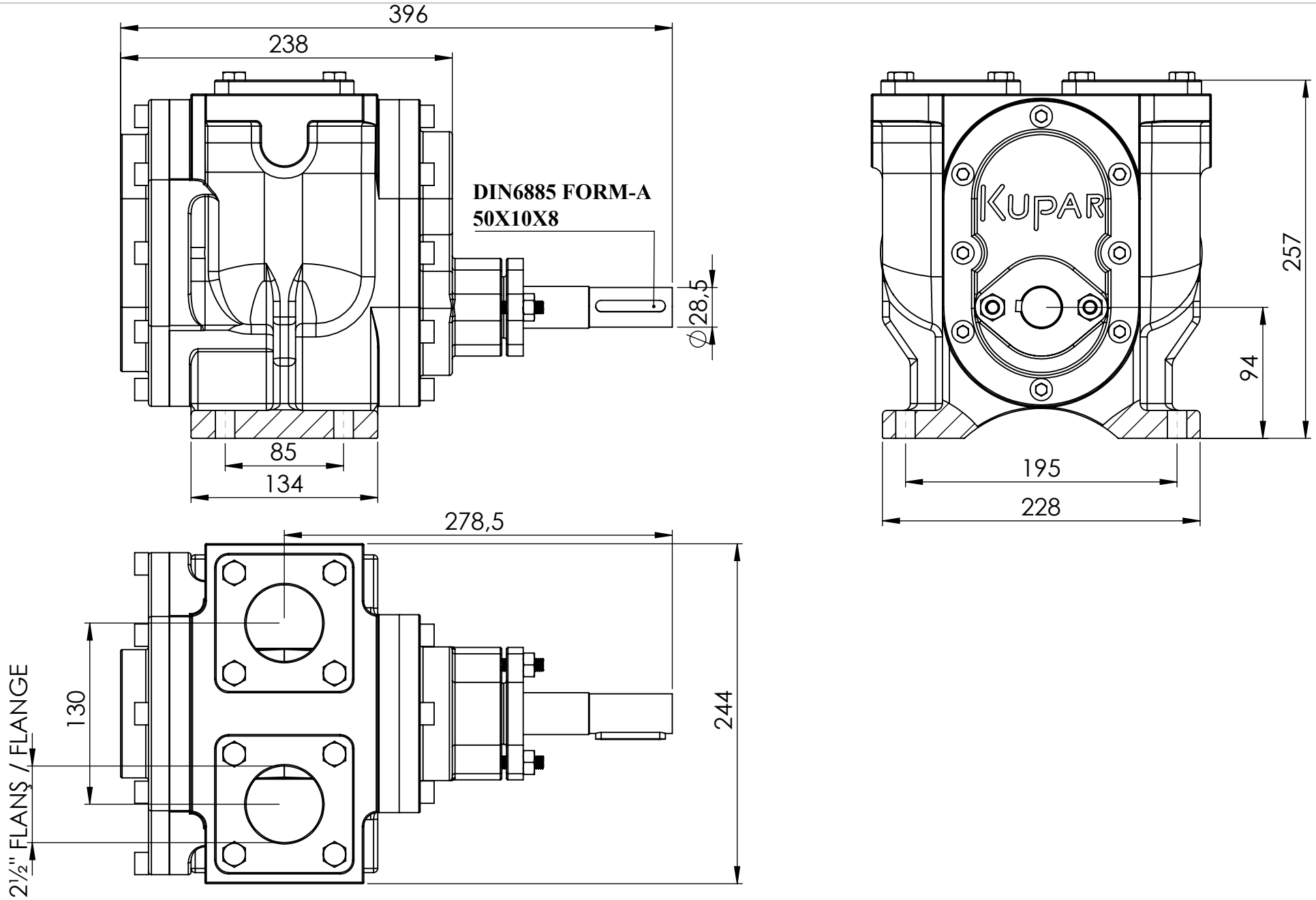

	İSİM / NAME	NOTLAR / NOTES
ÇİZEN/ DRAWN	MUSTAFA KÜÇÜKPARMAK	BU TEKNİK RESİMDEKİ TÜM BİLGİNİN MÜLKİYETİ KUCUKPARMAK MUH.SAN.TIC.LTD.ŞTİ AİTTİR. YAZILI İZİN OLMADAN, KISMEN YADA TAMAMEN ÇOĞALTMALAR YAPMAK YASAKTIR. ALL INFORMATION IN THIS TECHNICAL DRAWING PROPERTY KUCUKPARMAK MUH.SAN.TIC.LTD.ŞTİ IT BELONGS. WITHOUT WRITTEN PERMISSION, PARTIALLY OR COMPLETELY REPRODUCTIONS ARE PROHIBITED.
DENETLEYEN / CONTROLLED	HARUN POLAT	
ONAY / APPROVED	BAŞAR KÜÇÜKPARMAK	
REVİZYON TARİHİ / DATE OF REVISION	10.10.2022	

PARÇA ADI / PART NAME:

KÇP 2½"
ÇAVUŞ DİŞLİ POMPA
HERRINGBONE GEAR PUMP

KUPAR pompa®

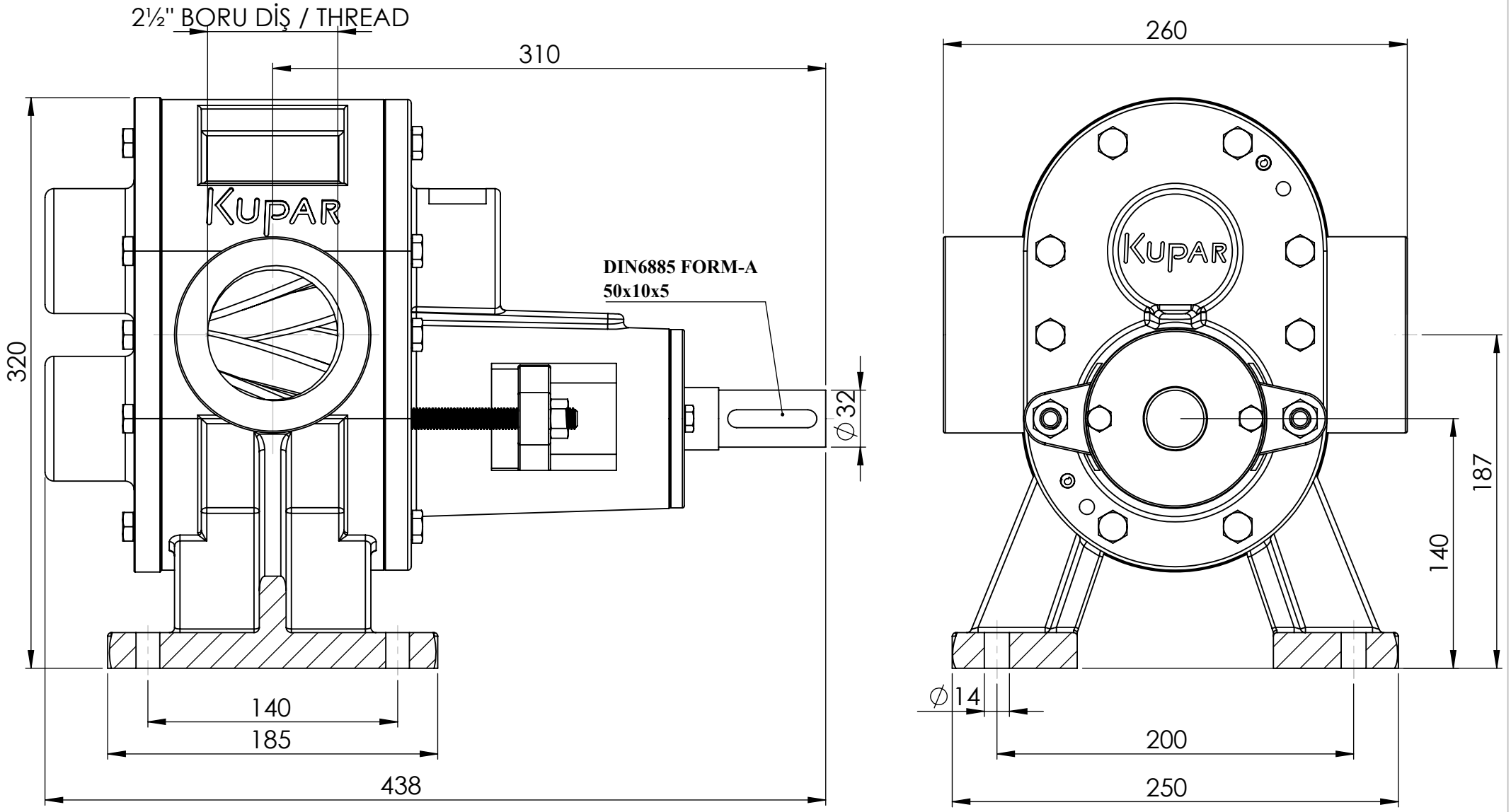

	İSİM / NAME	NOTLAR / NOTES	PARÇA ADI / PART NAME:
ÇİZEN/ DRAWN	VEDAT KARTAL		KHP2½" HELİS DİŞLİ POMPA HELICAL GEAR PUMP
DENETLEYEN / CONTROLLED	HARUN POLAT		
ONAY / APPROVED	BAŞAR KÜÇÜKPARMAK		
REVİZYON TARİHİ / DATE OF REVISION	04.04.2022		

KUPAR Pompa®

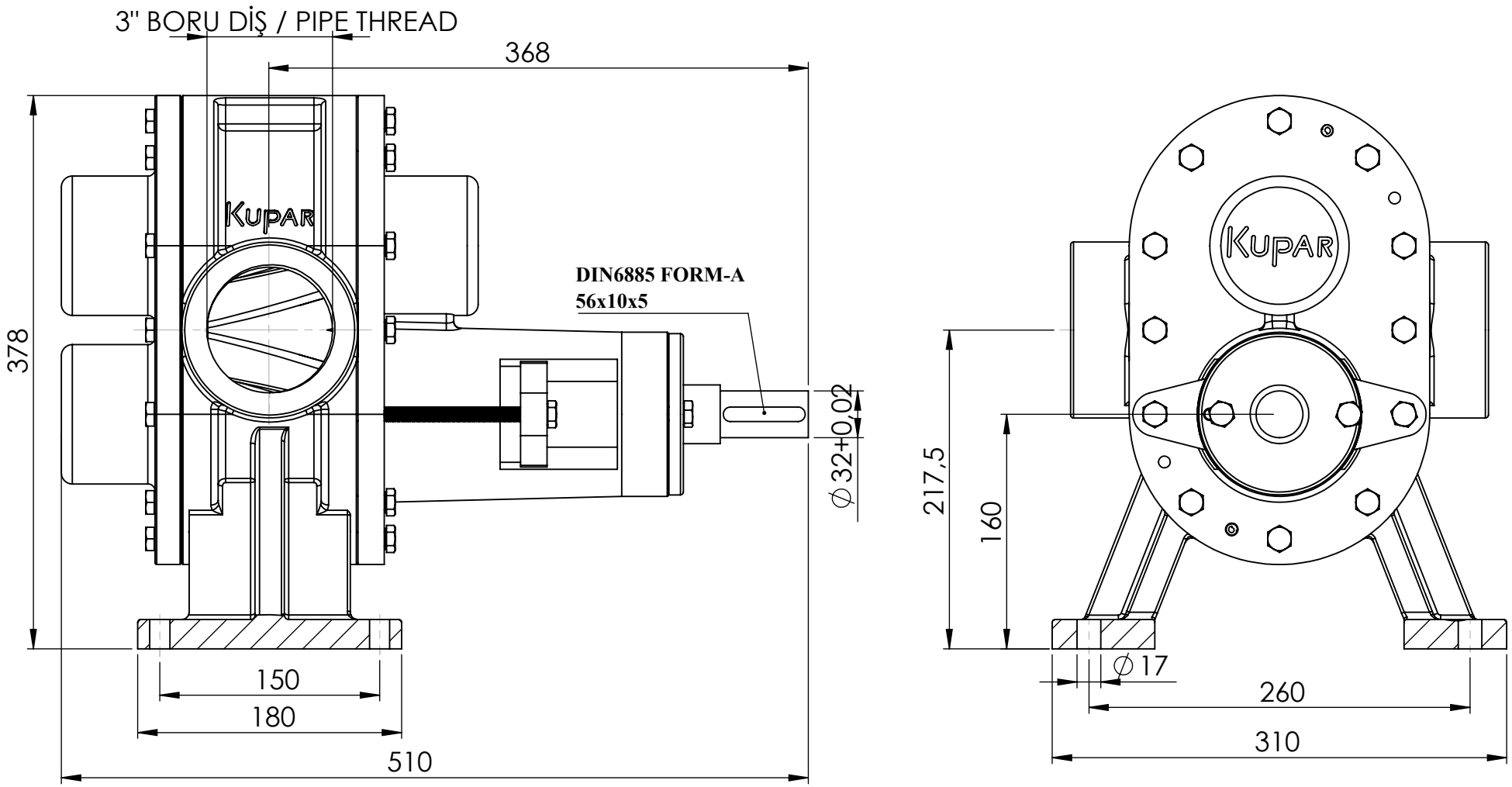

	İSİM / NAME	NOTLAR / NOTES	PARÇA ADI / PART NAME:
ÇİZEN/ DRAWN	VEDAT KARTAL		KHP3" HELİS DİŞLİ POMPA HELICAL GEAR PUMP
DENETLEYEN / CONTROLLED	HARUN POLAT		
ONAY / APPROVED	BAŞAR KÜÇÜKPARMAK		
REVİZYON TARİHİ / DATE OF REVISION	11.04.2022		

KUPAR Pompa®

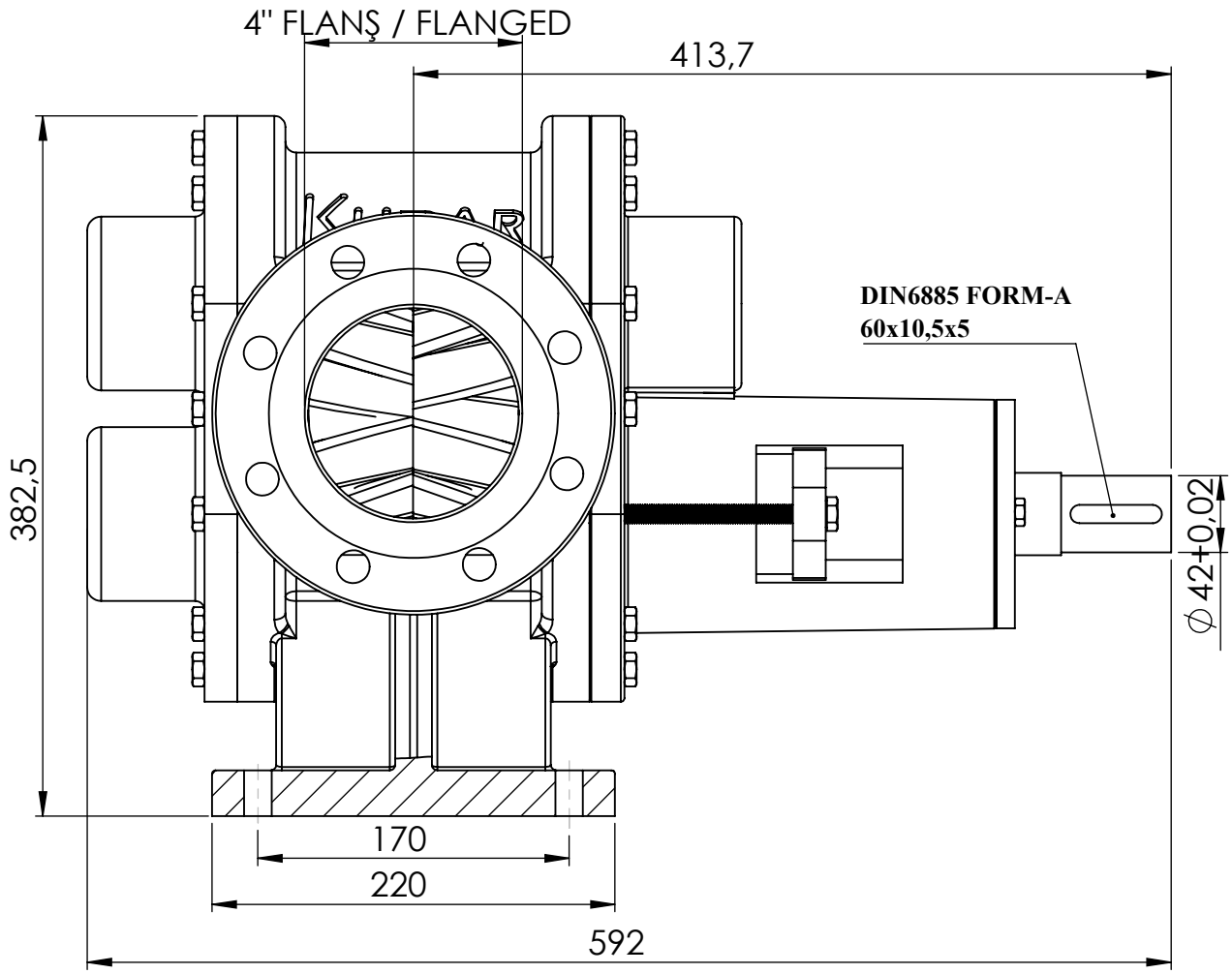

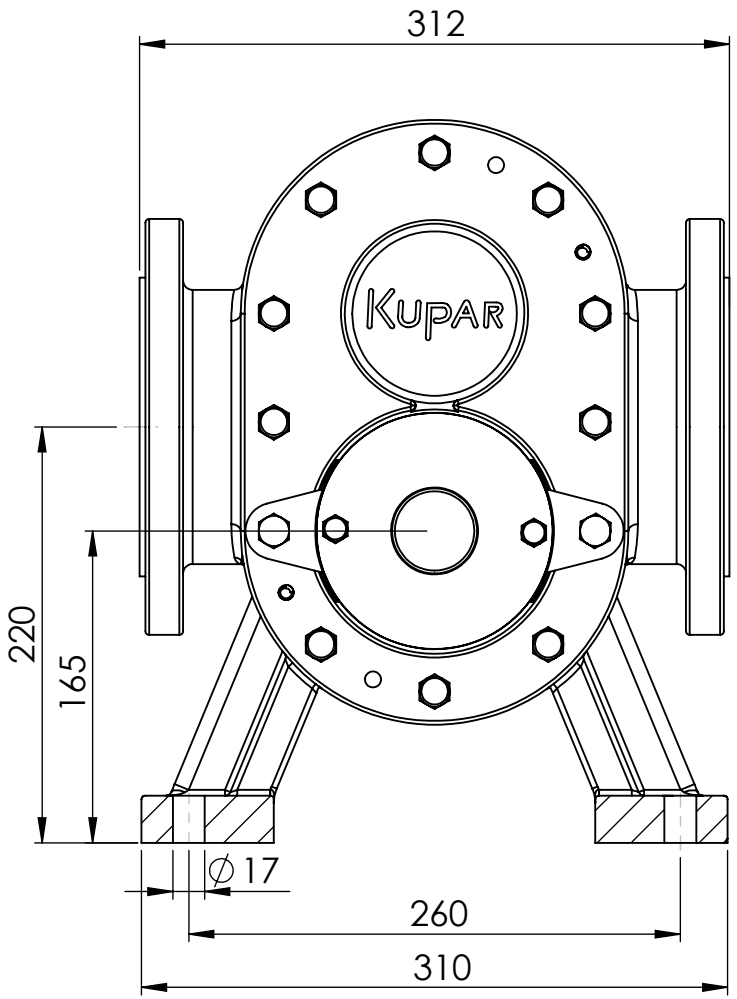

	İSİM / NAME	NOTLAR / NOTES	PARÇA ADI / PART NAME:
ÇİZEN/ DRAWN	VEDAT KARTAL		KHP4" HELİS DİŞLİ POMPA HELICAL GEAR PUMP
DENETLEYEN / CONTROLLED	HARUN POLAT		
ONAY / APPROVED	BAŞAR KÜÇÜKPARMAK		
REVİZYON TARİHİ / DATE OF REVISION	11.04.2022		

KUPAR Pompa®

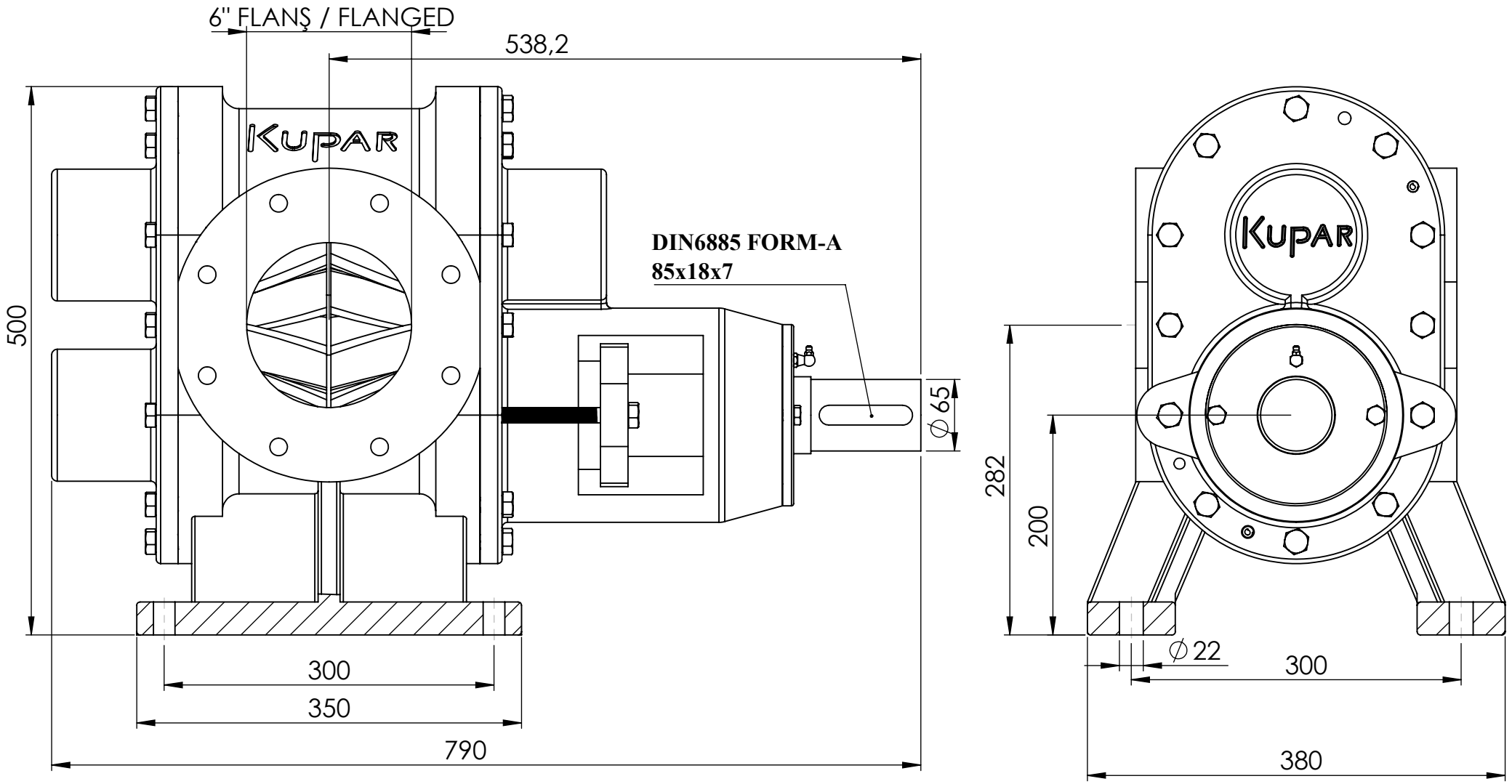

	İSİM / NAME	NOTLAR / NOTES	PARÇA ADI / PART NAME:
ÇİZEN/ DRAWN	VEDAT KARTAL		KHP6" HELİS DİŞLİ POMPA HELICAL GEAR PUMP
DENETLEYEN / CONTROLLED	HARUN POLAT		
ONAY / APPROVED	BAŞAR KÜÇÜKPARMAK		
REVİZYON TARİHİ / DATE OF REVISION	11.04.2022		

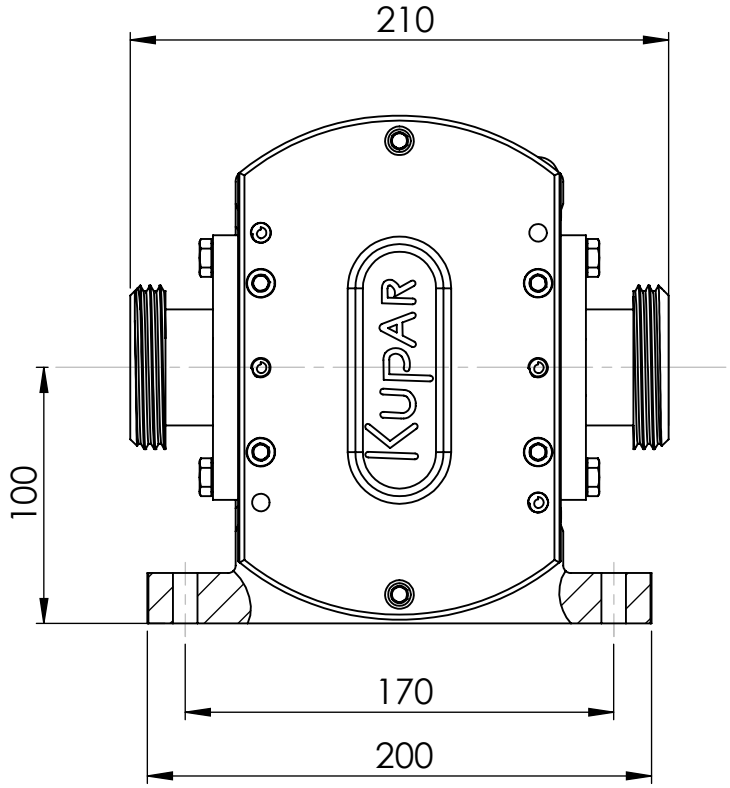

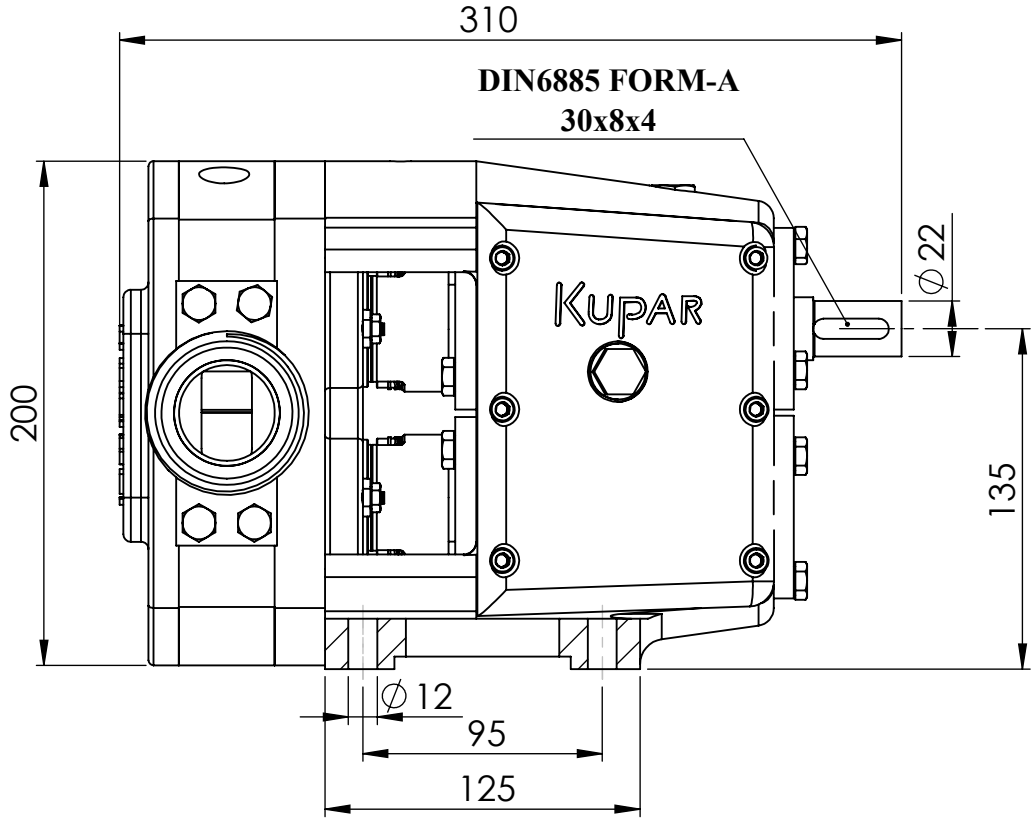

	İSİM / NAME	NOTLAR / NOTES	PARÇA ADI / PART NAME:
ÇİZEN/ DRAWN	VEDAT KARTAL	BU TEKNİK RESİMDEKİ TÜM BİLGİNİN MÜLKİYETİ KUCUKPARMAK MUH.SAN.TIC.LTD.ŞTİ AİTTİR. YAZILI İZİN OLMADAN, KISMEN YADA TAMAMEN ÇOĞALTMALAR YAPMAK YASAKTIR. ALL INFORMATION IN THIS TECHNICAL DRAWING PROPERTY KUCUKPARMAK MUH.SAN.TIC.LTD.ŞTİ IT BELONGS. WITHOUT WRITTEN PERMISSION, PARTIALLY OR COMPLETELY REPRODUCTIONS ARE PROHIBITED.	**KLP1½"** **LOBLU POMPA** **LOBE PUMP**
DENETLEYEN / CONTROLLED	HARUN POLAT		
ONAY / APPROVED	BAŞAR KÜÇÜKPARMAK		
REVİZYON TARİHİ / DATE OF REVISION	21.05.2022		

KUPAR pompa®

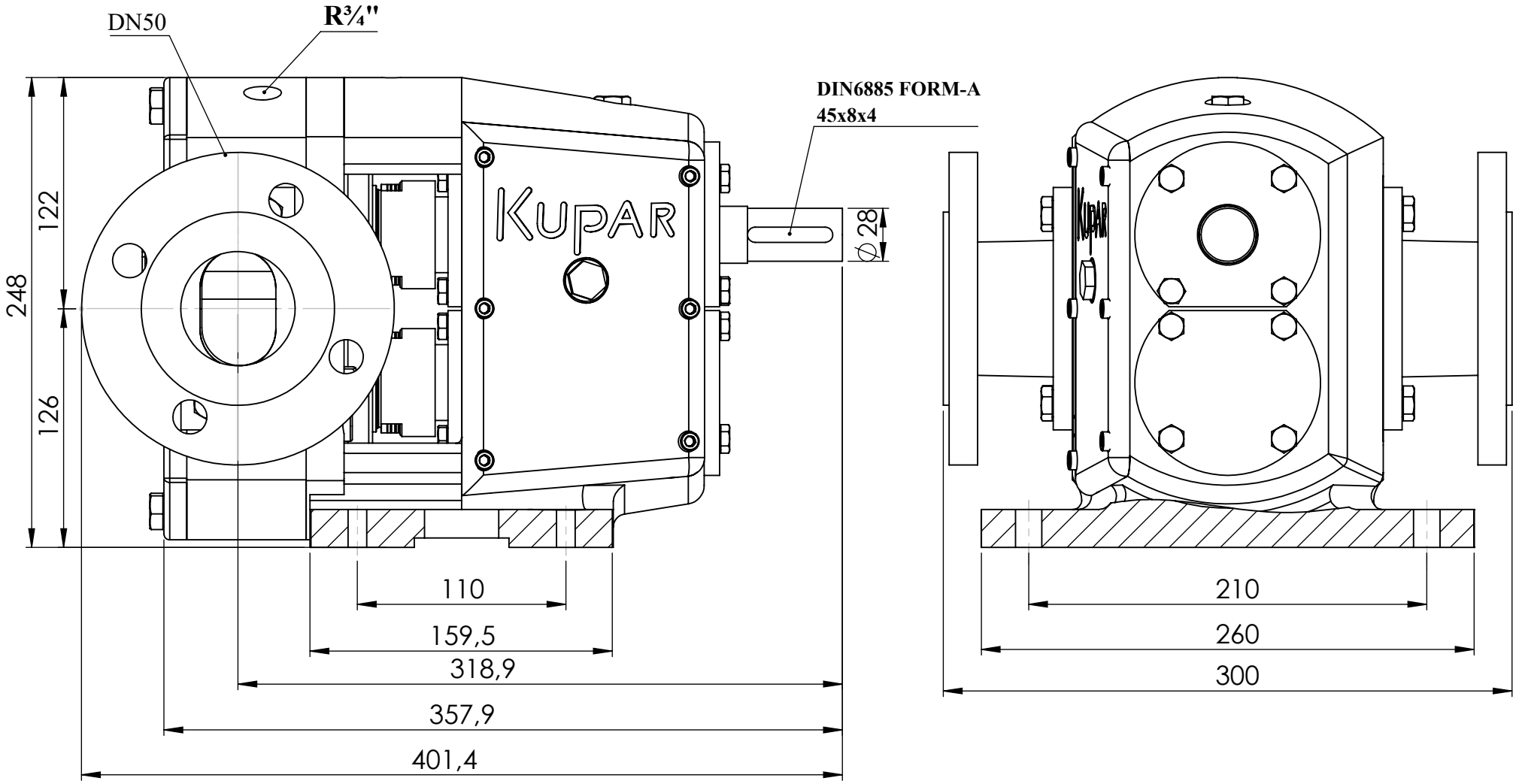

	İSİM / NAME	NOTLAR / NOTES	PARÇA ADI / PART NAME:
ÇİZEN/ DRAWN	VEDAT KARTAL	BU TEKNİK RESİMDEKİ TÜM BİLGİNİN MÜLKİYETİ KUCUKPARMAK MUH.SAN.TIC.LTD.ŞTİ AİTTİR. YAZILI İZİN OLMADAN, KISMEN YADA TAMAMEN ÇOĞALTMALAR YAPMAK YASAKTIR. ALL INFORMATION IN THIS TECHNICAL DRAWING PROPERTY KUCUKPARMAK MUH.SAN.TIC.LTD.ŞTİ IT BELONGS. WITHOUT WRITTEN PERMISSION, PARTIALLY OR COMPLETELY REPRODUCTIONS ARE PROHIBITED.	**KLP2"** **LOBLU POMPA** **LOBE PUMP**
DENETLEYEN / CONTROLLED	HARUN POLAT		
ONAY / APPROVED	BAŞAR KÜÇÜKPARMAK		
REVİZYON TARİHİ / DATE OF REVISION	23.05.2022		

KUPAR pompa®

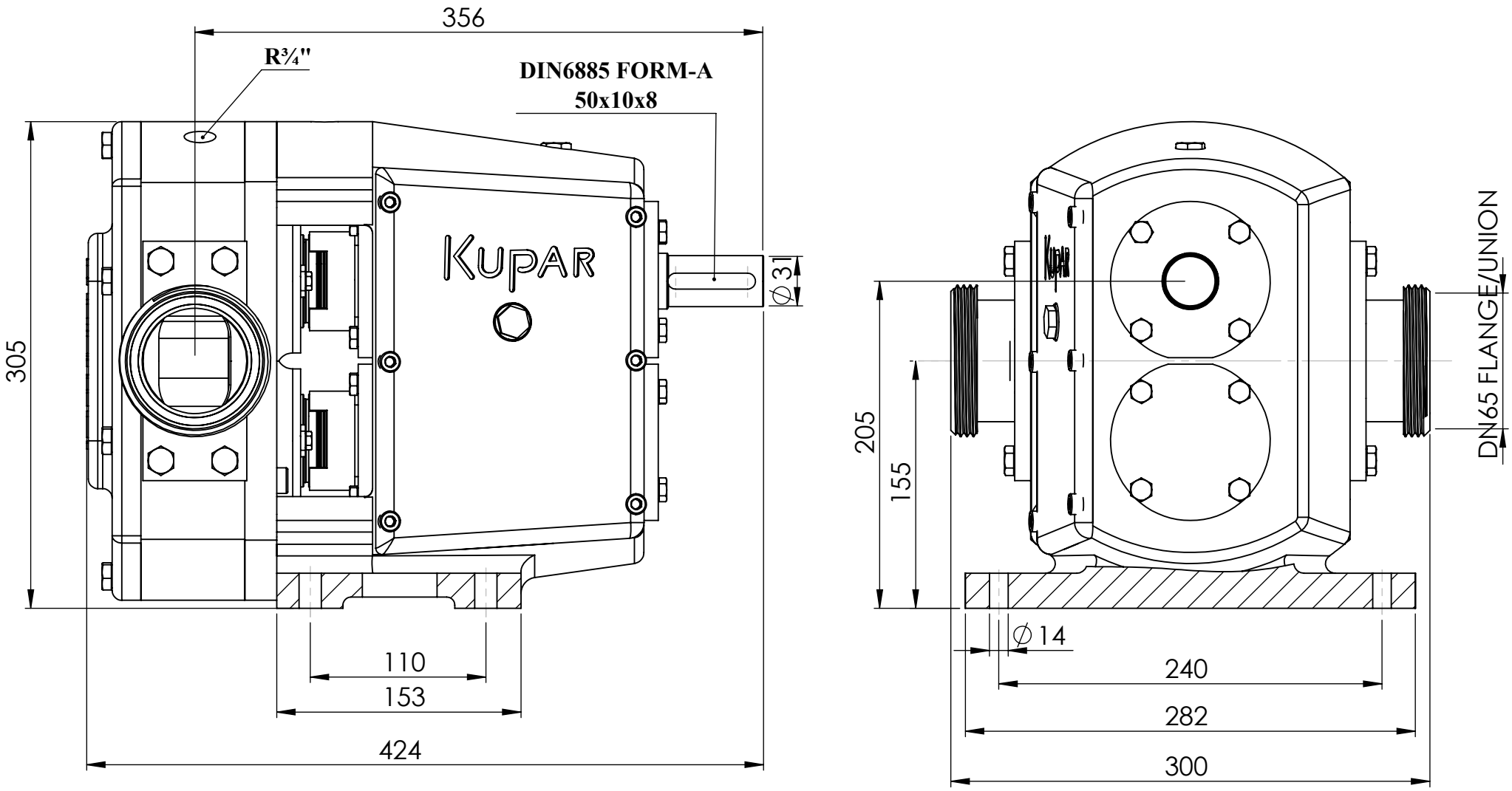

	İSİM / NAME	NOTLAR / NOTES	PARÇA ADI / PART NAME:
ÇİZEN/ DRAWN	VEDAT KARTAL	BU TEKNİK RESİMDEKİ TÜM BİLGİNİN MÜLKİYETİ KUCUKPARMAK MUH.SAN.TIC.LTD.ŞTİ AİTTİR. YAZILI İZİN OLMADAN, KISMEN YADA TAMAMEN ÇOĞALTMALAR YAPMAK YASAKTIR. ALL INFORMATION IN THIS TECHNICAL DRAWING PROPERTY KUCUKPARMAK MUH.SAN.TIC.LTD.ŞTİ IT BELONGS. WITHOUT WRITTEN PERMISSION, PARTIALLY OR COMPLETELY REPRODUCTIONS ARE PROHIBITED.	**KLP2½"** **LOBLU POMPA** **LOBE PUMP**
DENETLEYEN / CONTROLLED	HARUN POLAT		
ONAY / APPROVED	BAŞAR KÜÇÜKPARMAK		
REVİZYON TARİHİ / DATE OF REVISION	23.05.2022		

KUPAR Pompa®

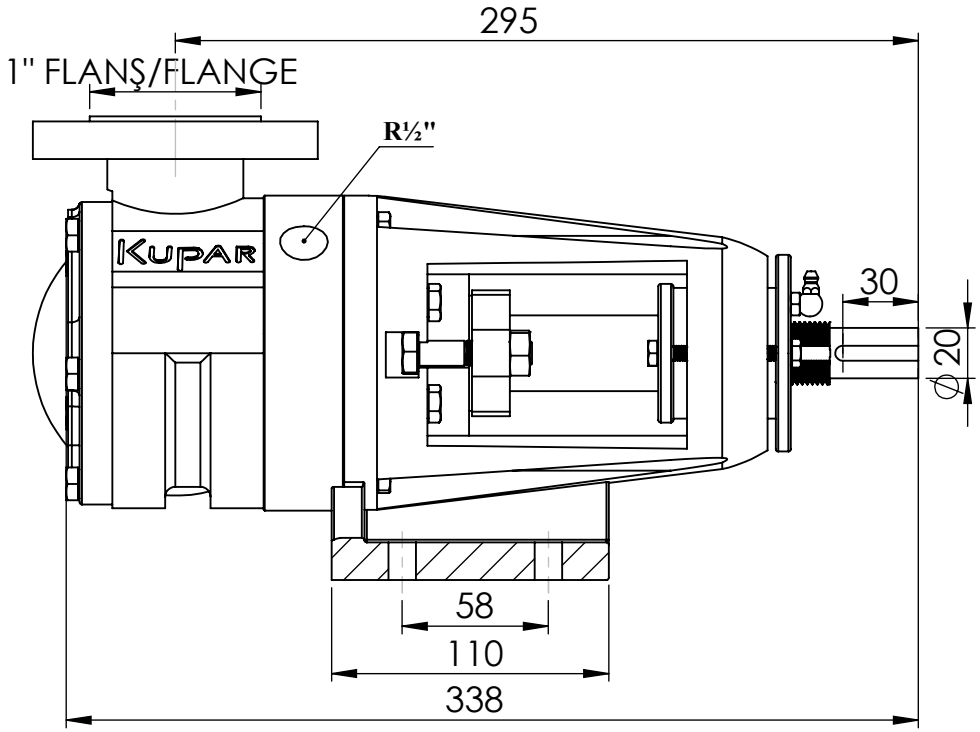

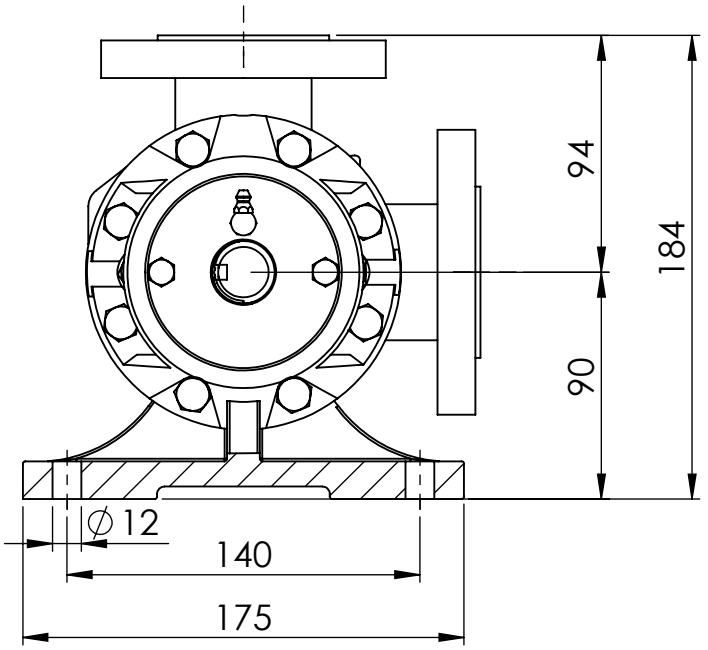

	İSİM / NAME	NOTLAR / NOTES	PARÇA ADI / PART NAME:
ÇİZEN/ DRAWN	VEDAT KARTAL	BU TEKNİK RESİMDEKİ TÜM BİLGİNİN MÜLKİYETİ KUCUKPARMAK MUH.SAN.TIC.LTD.ŞTİ AİTTİR. YAZILI İZİN OLMADAN, KISMEN YADA TAMAMEN ÇOĞALTMALAR YAPMAK YASAKTIR. ALL INFORMATION IN THIS TECHNICAL DRAWING PROPERTY KUCUKPARMAK MUH.SAN.TIC.LTD.ŞTİ IT BELONGS. WITHOUT WRITTEN PERMISSION, PARTIALLY OR COMPLETELY REPRODUCTIONS ARE PROHIBITED.	**KIP1"** **İÇ DİŞLİ POMPA** **INTERNAL GEAR PUMP**
DENETLEYEN / CONTROLLED	HARUN POLAT		
ONAY / APPROVED	BAŞAR KÜÇÜKPARMAK		
REVİZYON TARİHİ / DATE OF REVISION	09.09.2022		

KUPAR Pompa®

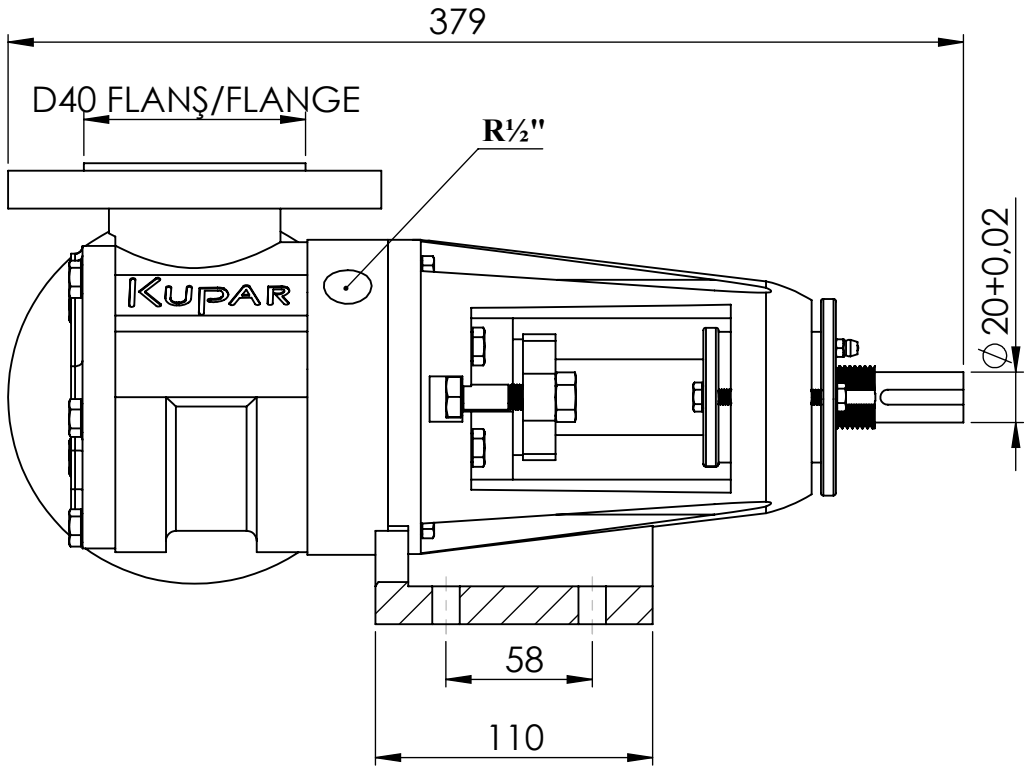

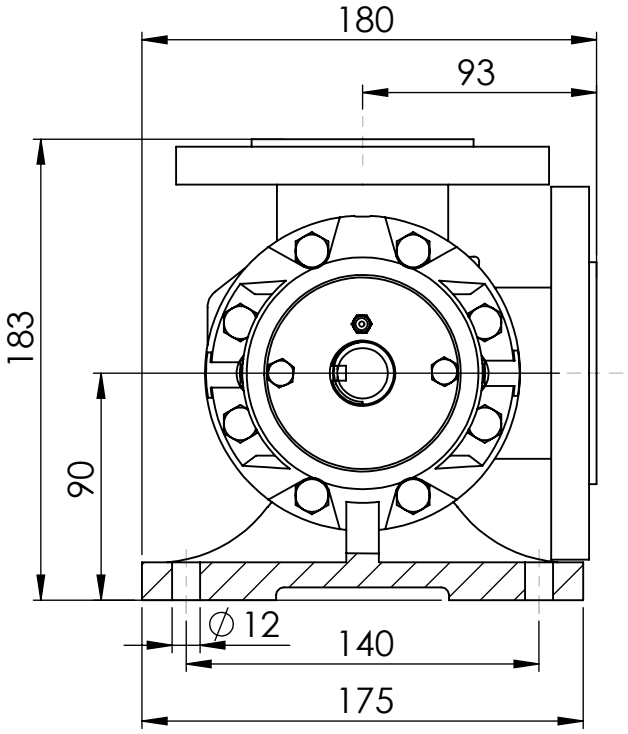

	İSİM / NAME
ÇİZEN/ DRAWN	VEDAT KARTAL
DENETLEYEN / CONTROLLED	HARUN POLAT
ONAY / APPROVED	BAŞAR KÜÇÜKPARMAK
REVİZYON TARİHİ / DATE OF REVISION	09.09.2021

NOTLAR / NOTES

BU TEKNİK RESİMDEKİ TÜM BİLGİNİN MÜLKİYETİ KUCUKPARMAK MUH.SAN.TIC.LTD.ŞTİ AİTTİR. YAZILI İZİN OLMADAN, KISMEN YADA TAMAMEN ÇOĞALTMALAR YAPMAK YASAKTIR.

ALL INFORMATION IN THIS TECHNICAL DRAWING PROPERTY KUCUKPARMAK MUH.SAN.TIC.LTD.ŞTİ IT BELONGS. WITHOUT WRITTEN PERMISSION, PARTIALLY OR COMPLETELY REPRODUCTIONS ARE PROHIBITED.

PARÇA ADI / PART NAME:

KIPK1½"
İÇ DİŞLİ POMPA
INTERNAL GEAR PUMP

KUPAR Pompa®

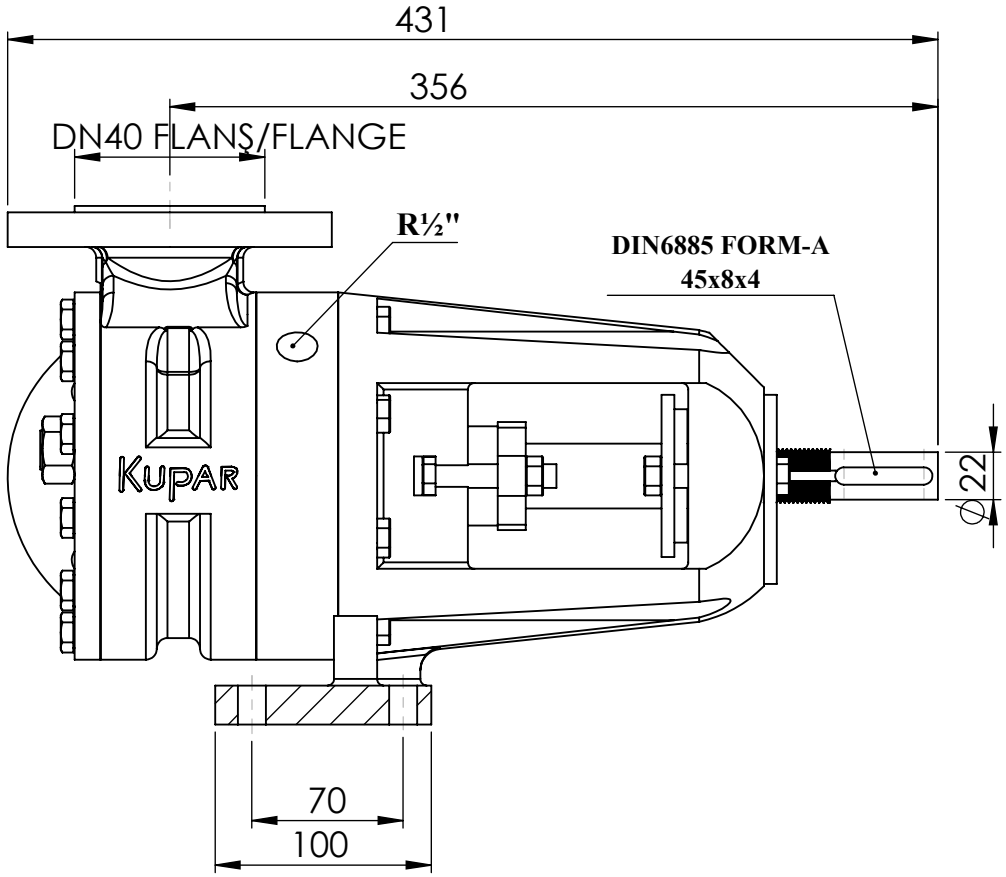

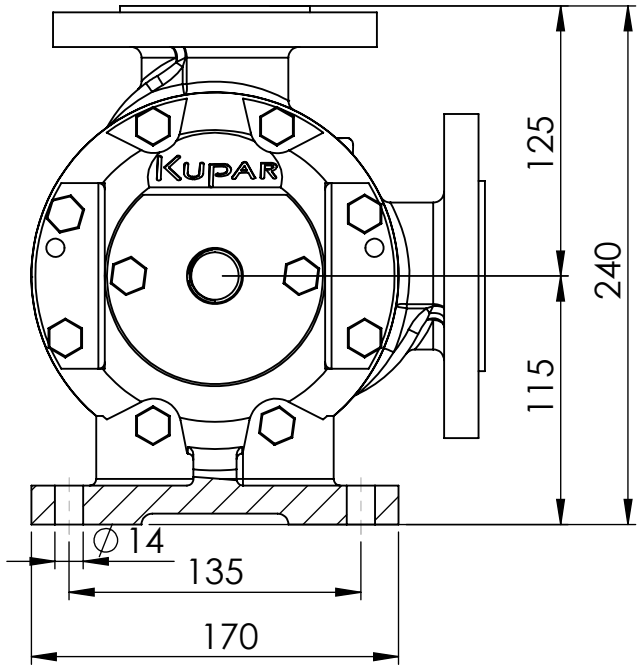

	İSİM / NAME
ÇİZEN/ DRAWN	VEDAT KARTAL
DENETLEYEN / CONTROLLED	HARUN POLAT
ONAY / APPROVED	BAŞAR KÜÇÜKPARMAK
REVİZYON TARİHİ / DATE OF REVISION	09.09.2021

NOTLAR / NOTES

BU TEKNİK RESİMDEKİ TÜM BİLGİNİN MÜLKİYETİ KUCUKPARMAK MUH.SAN.TIC.LTD.ŞTİ AİTTİR. YAZILI İZİN OLMADAN, KISMEN YADA TAMAMEN ÇOĞALTMALAR YAPMAK YASAKTIR.

ALL INFORMATION IN THIS TECHNICAL DRAWING PROPERTY KUCUKPARMAK MUH.SAN.TIC.LTD.ŞTİ IT BELONGS. WITHOUT WRITTEN PERMISSION, PARTIALLY OR COMPLETELY REPRODUCTIONS ARE PROHIBITED.

PARÇA ADI / PART NAME:

KIP1½"
İÇ DİŞLİ POMPA
INTERNAL GEAR PUMP

KUPAR Pompa®

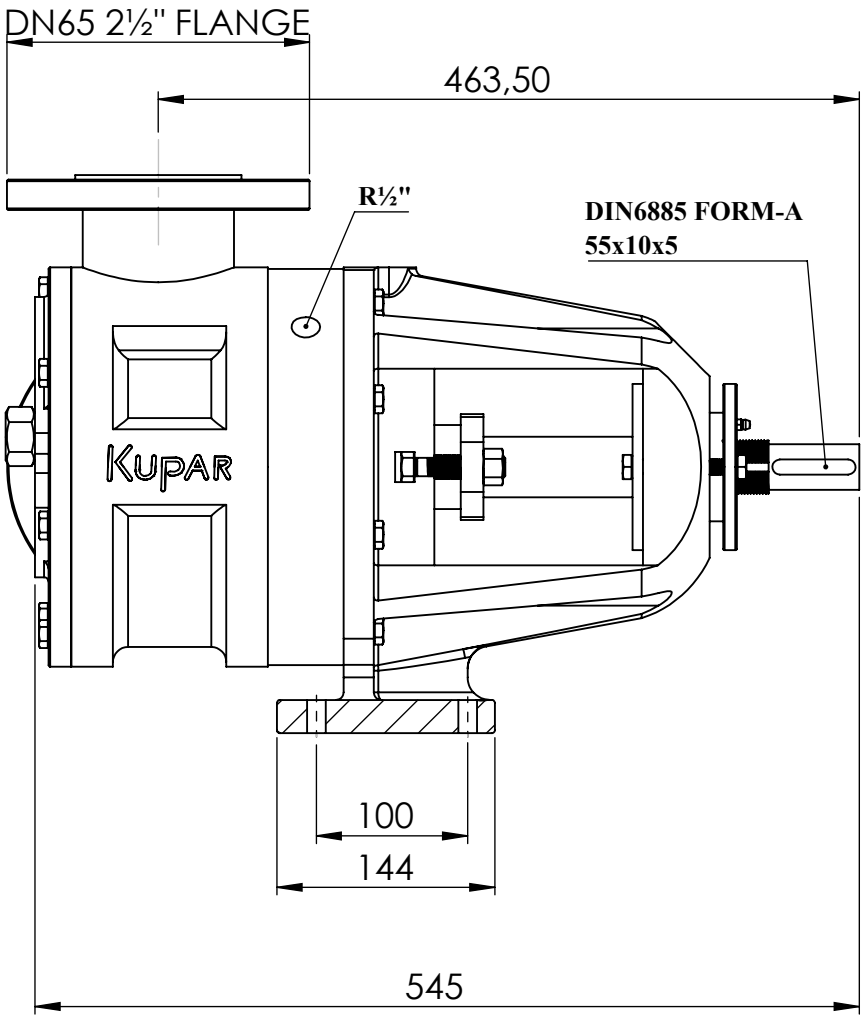

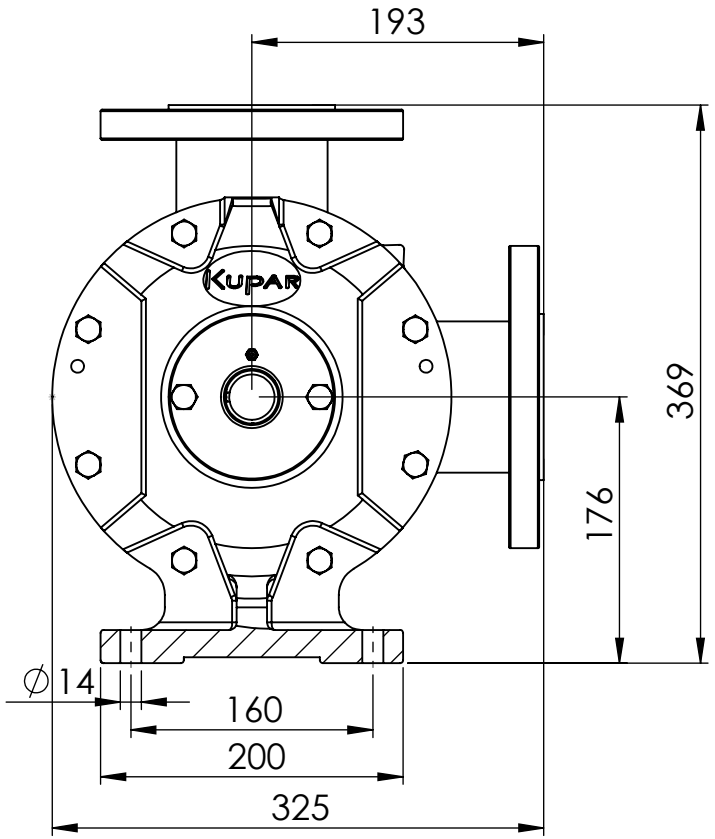

	İSİM / NAME	NOTLAR / NOTES	PARÇA ADI / PART NAME:
ÇİZEN/ DRAWN	VEDAT KARTAL		KIPK2½" İÇ DİŞLİ POMPA INTERNAL GEAR PUMP
DENETLEYEN / CONTROLLED	HARUN POLAT		
ONAY / APPROVED	BAŞAR KÜÇÜKPARMAK		
REVİZYON TARİHİ / DATE OF REVISION	13.04.2022		

KUPAR Pompa®

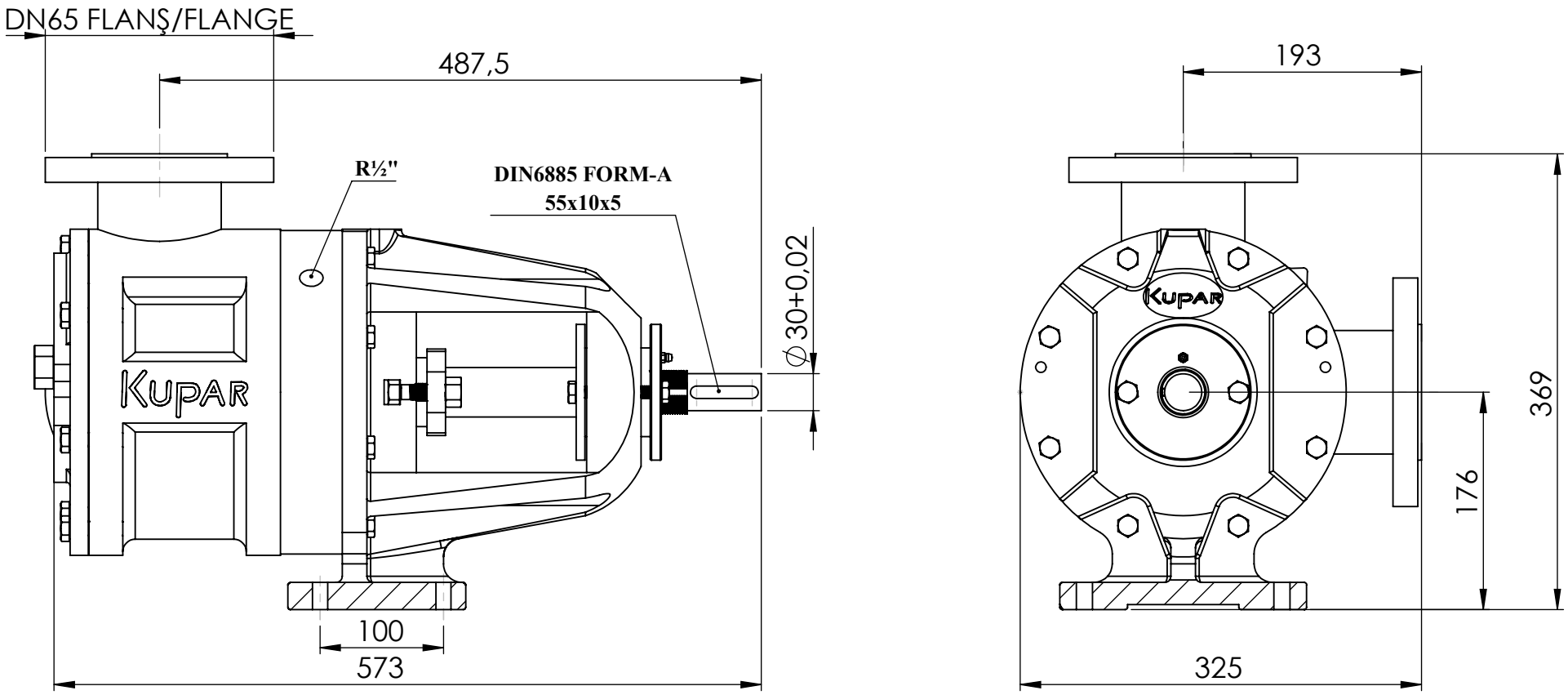

	İSİM / NAME	NOTLAR / NOTES	PARÇA ADI / PART NAME:
ÇİZEN/ DRAWN	VEDAT KARTAL	BU TEKNİK RESİMDEKİ TÜM BİLGİNİN MÜLKİYETİ KUCUKPARMAK MUH.SAN.TIC.LTD.ŞTİ AİTTİR. YAZILI İZİN OLMADAN, KISMEN YADA TAMAMEN ÇOĞALTMALAR YAPMAK YASAKTIR. ALL INFORMATION IN THIS TECHNICAL DRAWING PROPERTY KUCUKPARMAK MUH.SAN.TIC.LTD.ŞTİ IT BELONGS. WITHOUT WRITTEN PERMISSION, PARTIALLY OR COMPLETELY REPRODUCTIONS ARE PROHIBITED.	**KIP2½"** **İÇ DİŞLİ POMPA** **INTERNAL GEAR PUMP**
DENETLEYEN / CONTROLLED	HARUN POLAT		
ONAY / APPROVED	BAŞAR KÜÇÜKPARMAK		
REVİZYON TARİHİ / DATE OF REVISION	11.05.2022		

KUPAR Pompa®

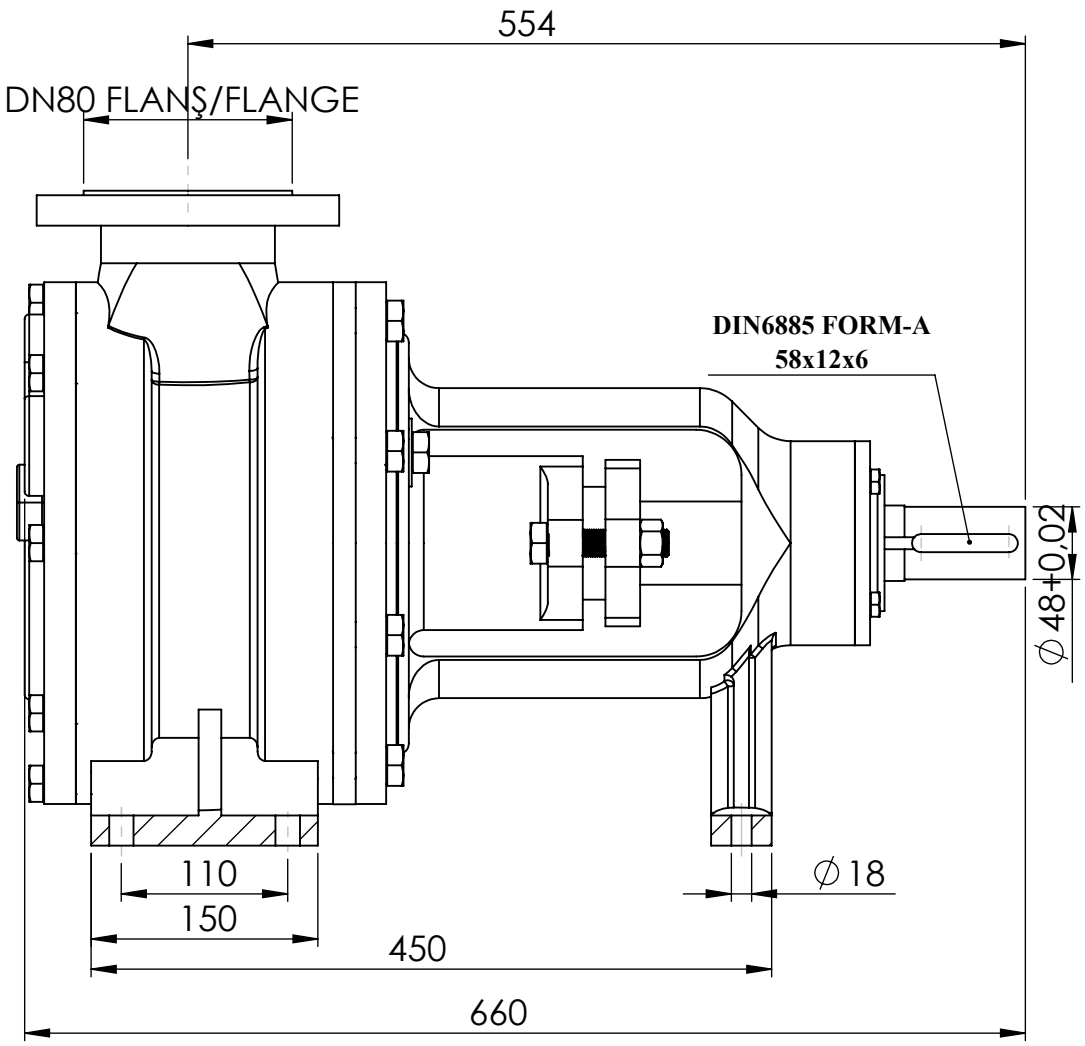

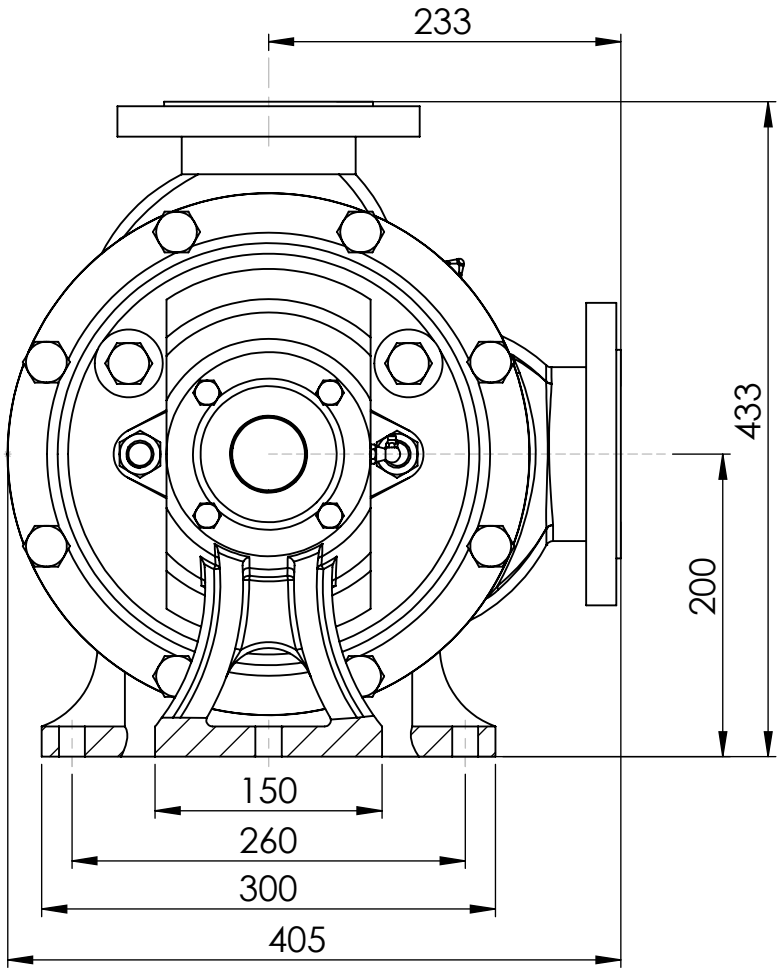

	İSİM / NAME	NOTLAR / NOTES	PARÇA ADI / PART NAME:
ÇİZEN/ DRAWN	VEDAT KARTAL	BU TEKNİK RESİMDEKİ TÜM BİLGİNİN MÜLKİYETİ KUCUKPARMAK MUH.SAN.TIC.LTD.ŞTİ AİTTİR. YAZILI İZİN OLMADAN, KISMEN YADA TAMAMEN ÇOĞALTMALAR YAPMAK YASAKTIR. ALL INFORMATION IN THIS TECHNICAL DRAWING PROPERTY KUCUKPARMAK MUH.SAN.TIC.LTD.ŞTİ IT BELONGS. WITHOUT WRITTEN PERMISSION, PARTIALLY OR COMPLETELY REPRODUCTIONS ARE PROHIBITED.	**KIP3"** **İÇ DİŞLİ POMPA** **INTERNAL GEAR PUMP**
DENETLEYEN / CONTROLLED	HARUN POLAT		
ONAY / APPROVED	BAŞAR KÜÇÜKPARMAK		
REVİZYON TARİHİ / DATE OF REVISION	11.05.2022		

KUPAR Pompa®

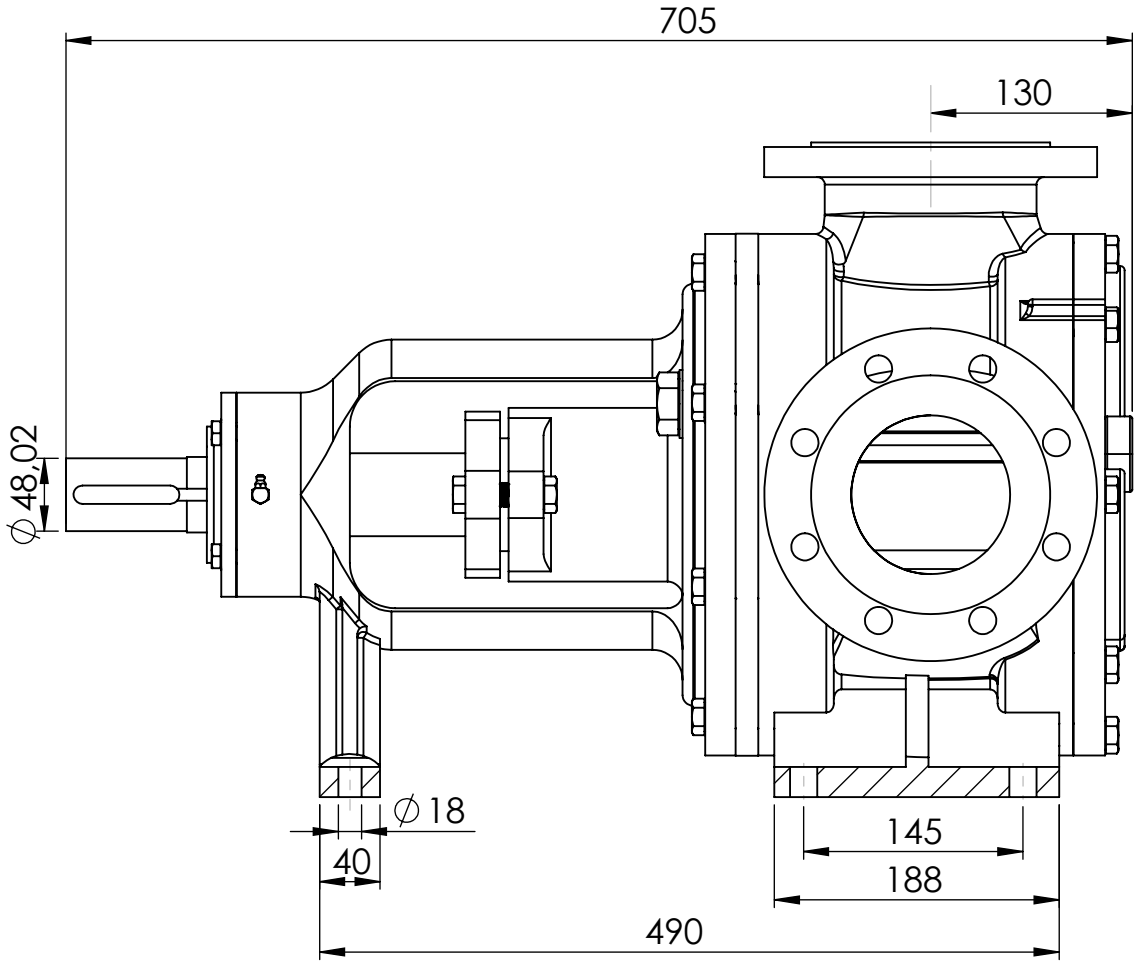

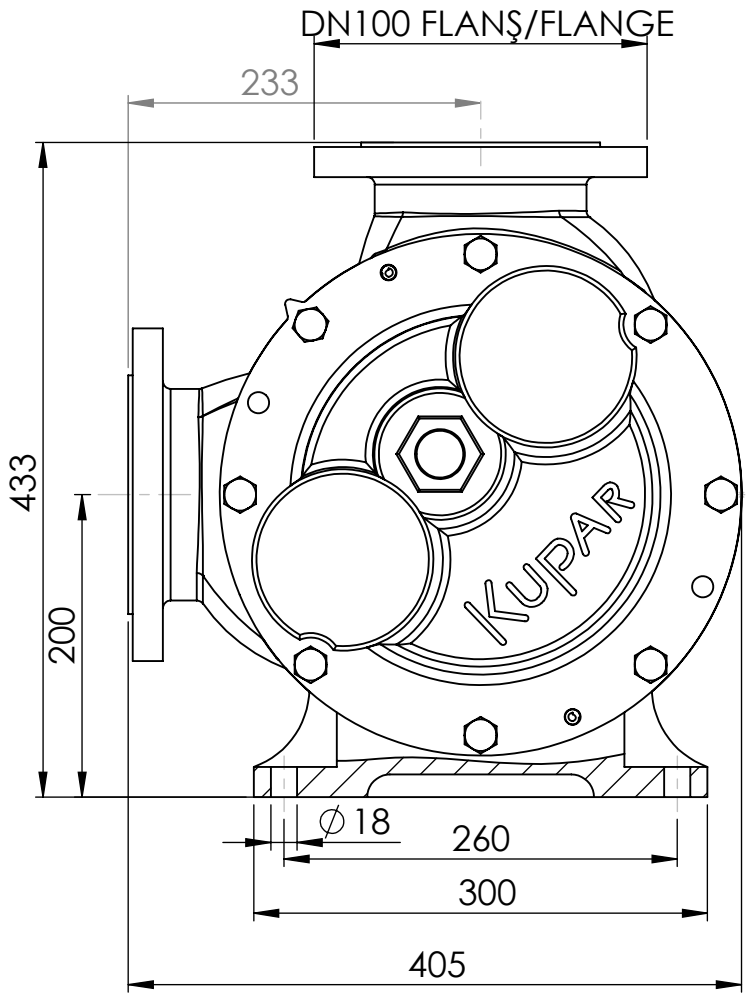

	İSİM / NAME	NOTLAR / NOTES	PARÇA ADI / PART NAME:
ÇİZEN/ DRAWN	VEDAT KARTAL	BU TEKNİK RESİMDEKİ TÜM BİLGİNİN MÜLKİYETİ KUCUKPARMAK MUH.SAN.TIC.LTD.ŞTİ AİTTİR. YAZILI İZİN OLMADAN, KISMEN YADA TAMAMEN ÇOĞALTMALAR YAPMAK YASAKTIR. ALL INFORMATION IN THIS TECHNICAL DRAWING PROPERTY KUCUKPARMAK MUH.SAN.TIC.LTD.ŞTİ IT BELONGS. WITHOUT WRITTEN PERMISSION, PARTIALLY OR COMPLETELY REPRODUCTIONS ARE PROHIBITED.	**KIP4"** **İÇ DİŞLİ POMPA** **INTERNAL GEAR PUMP**
DENETLEYEN / CONTROLLED	HARUN POLAT		
ONAY / APPROVED	BAŞAR KÜÇÜKPARMAK		
REVİZYON TARİHİ / DATE OF REVISION	09.06.2022		

KUPAR Pompa®

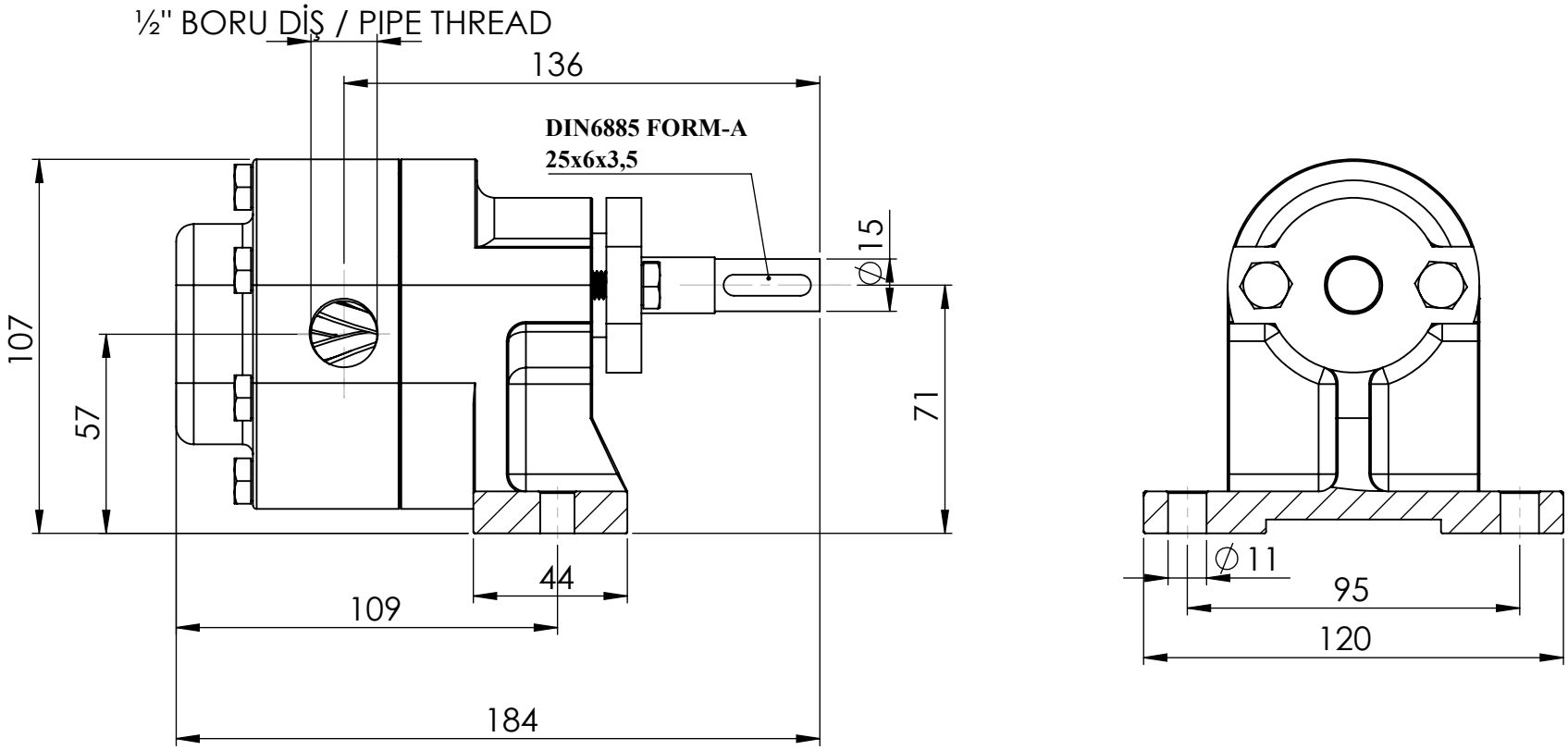

	İSİM / NAME	NOTLAR / NOTES	PARÇA ADI / PART NAME:
ÇİZEN/ DRAWN	VEDAT KARTAL		KHP½" HELİS DİŞLİ POMPA HELICAL GEAR PUMP
DENETLEYEN / CONTROLLED	HARUN POLAT		
ONAY / APPROVED	BAŞAR KÜÇÜKPARMAK		
REVİZYON TARİHİ / DATE OF REVISION	11.04.2022		

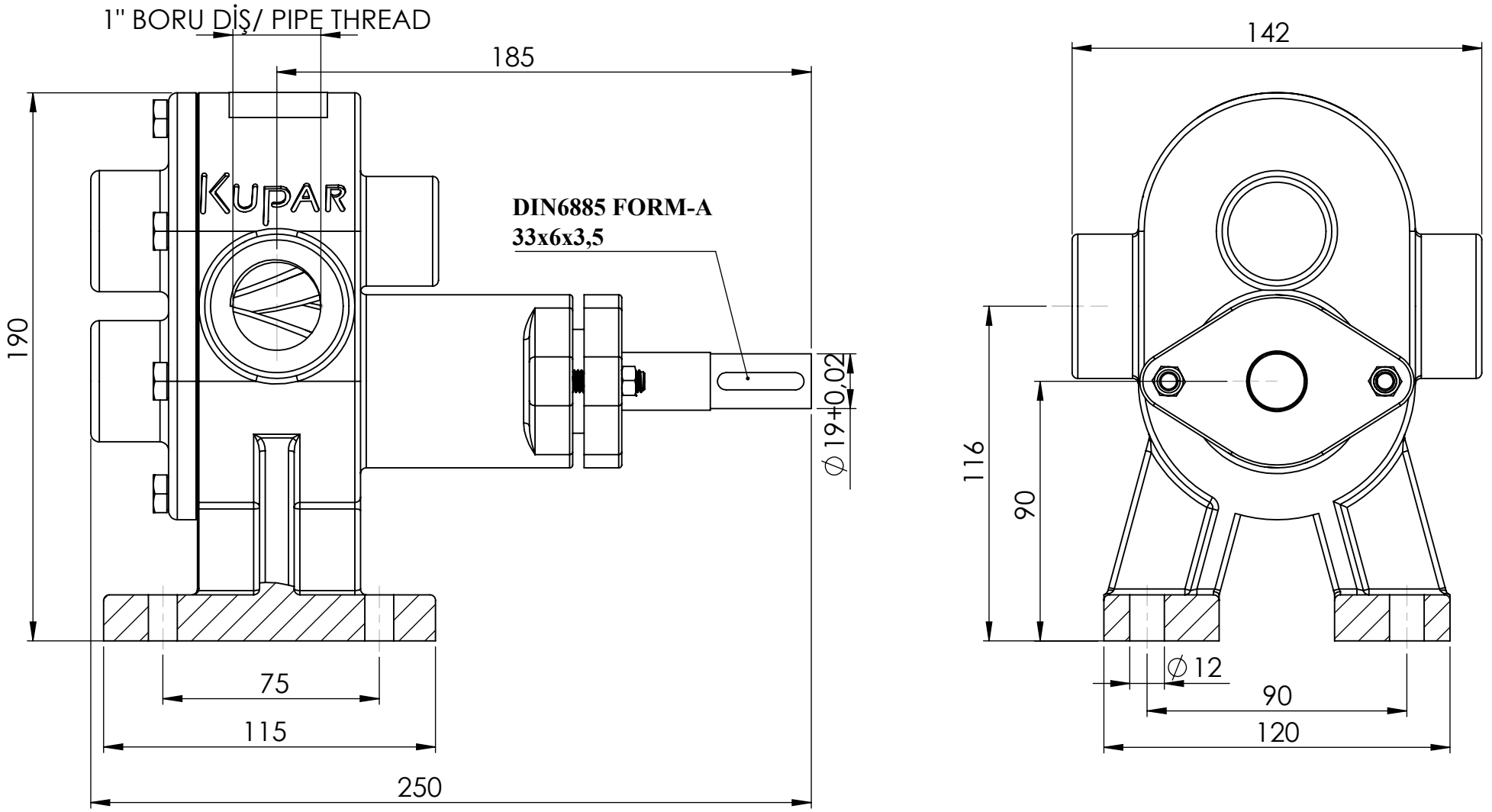

	İSİM / NAME	NOTLAR / NOTES	PARÇA ADI / PART NAME:
ÇİZEN/ DRAWN	VEDAT KARTAL		KHP1" HELİS DİŞLİ POMPA HELICAL GEAR PUMP
DENETLEYEN / CONTROLLED	HARUN POLAT		
ONAY / APPROVED	BAŞAR KÜÇÜKPARMAK		
REVİZYON TARİHİ / DATE OF REVISION	11.04.2022		

KUPAR Pompa®

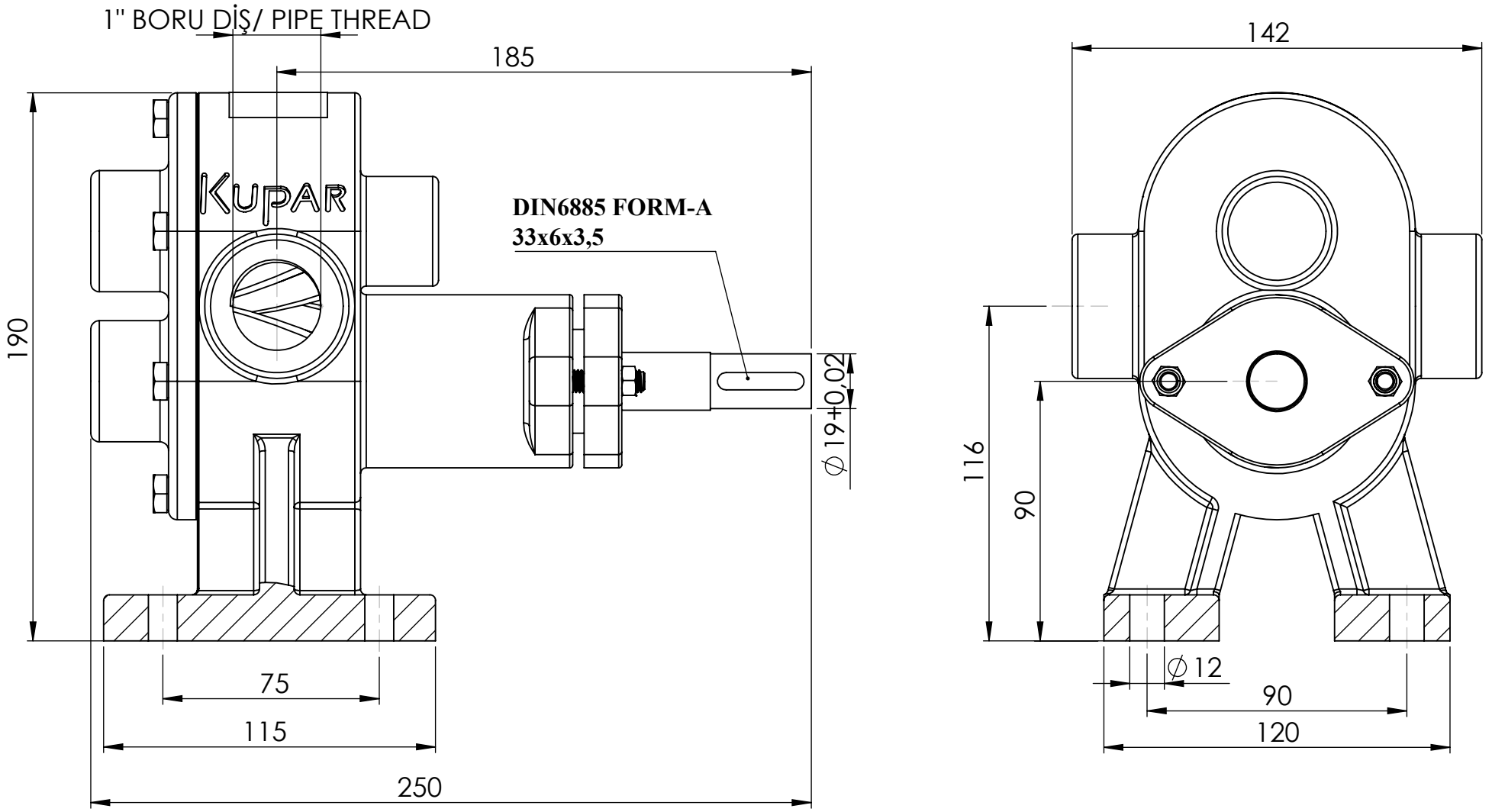

	İSİM / NAME	NOTLAR / NOTES	PARÇA ADI / PART NAME:
ÇİZEN/ DRAWN	VEDAT KARTAL		KHP1" HELİS DİŞLİ POMPA HELICAL GEAR PUMP
DENETLEYEN / CONTROLLED	HARUN POLAT		
ONAY / APPROVED	BAŞAR KÜÇÜKPARMAK		
REVİZYON TARİHİ / DATE OF REVISION	11.04.2022		

KUPAR Pompa®

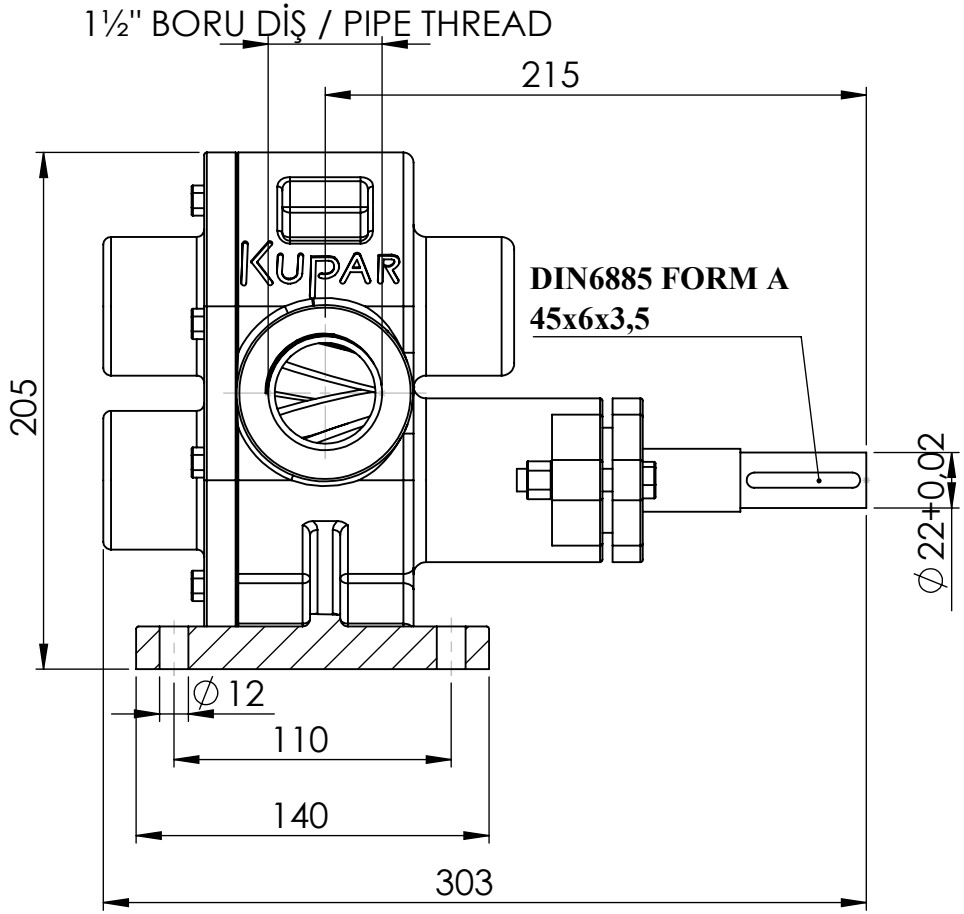

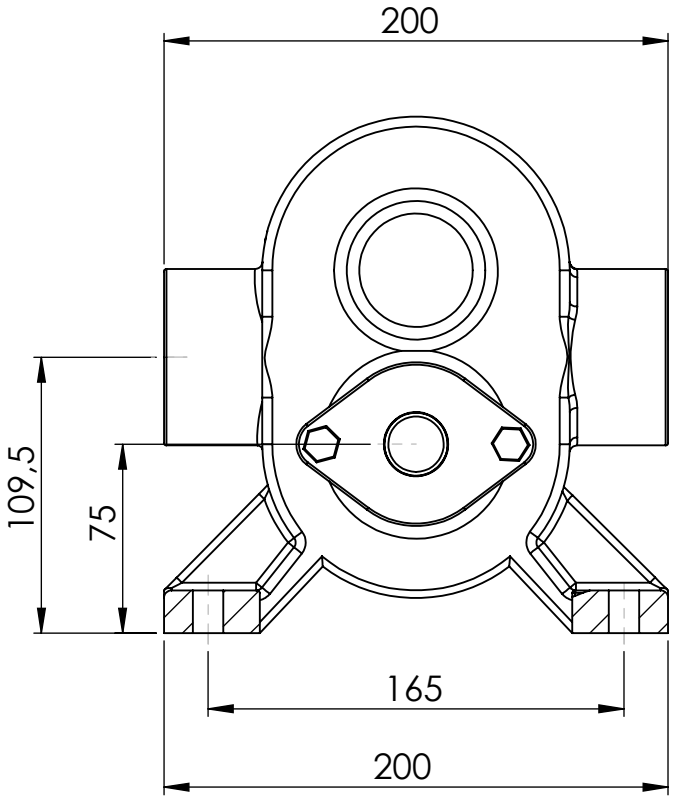

	İSİM / NAME	NOTLAR / NOTES	PARÇA ADI / PART NAME:
ÇİZEN/ DRAWN	VEDAT KARTAL		KHP1½" HELİS DİŞLİ POMPA HELICAL GEAR PUMP
DENETLEYEN / CONTROLLED	HARUN POLAT		
ONAY / APPROVED	BAŞAR KÜÇÜKPARMAK		
REVİZYON TARİHİ / DATE OF REVISION	11.01.2022		

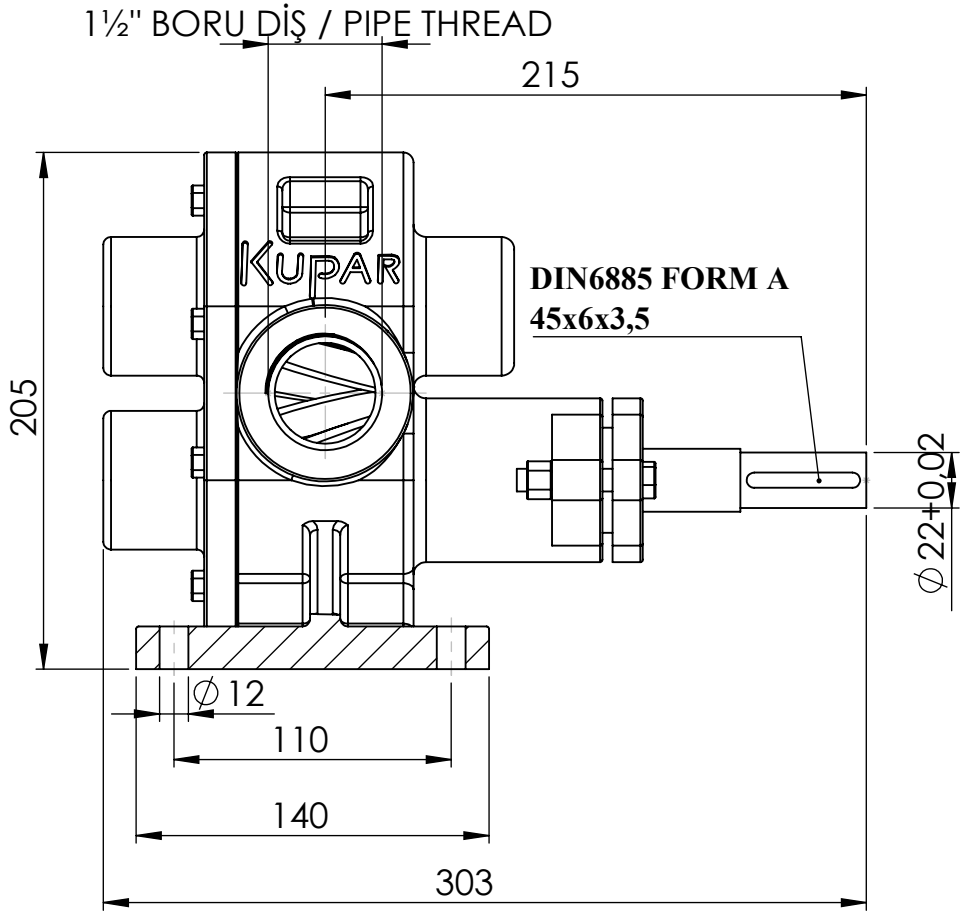

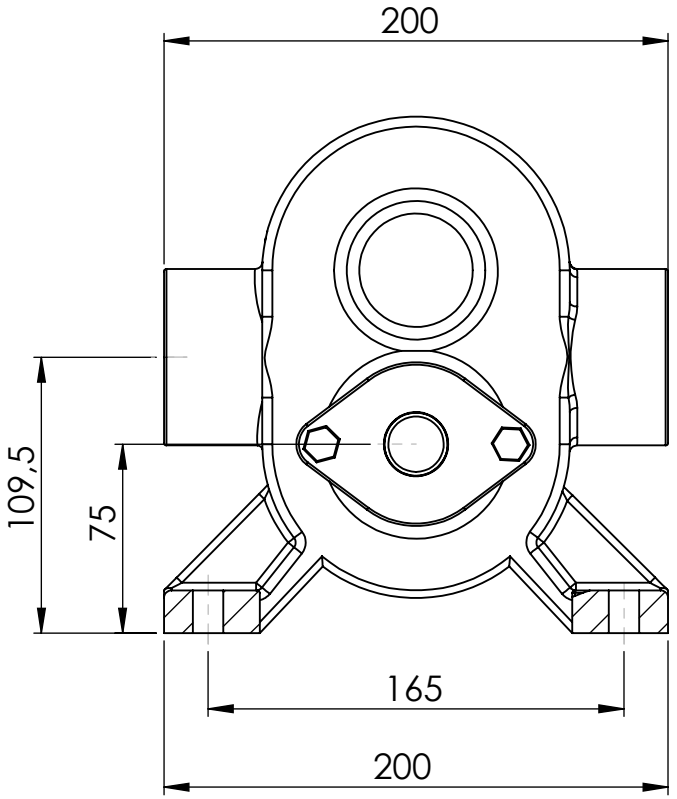

	İSİM / NAME	NOTLAR / NOTES	PARÇA ADI / PART NAME:
ÇİZEN/ DRAWN	VEDAT KARTAL		KHP1½" HELİS DİŞLİ POMPA HELICAL GEAR PUMP
DENETLEYEN / CONTROLLED	HARUN POLAT		
ONAY / APPROVED	BAŞAR KÜÇÜKPARMAK		
REVİZYON TARİHİ / DATE OF REVISION	11.01.2022		

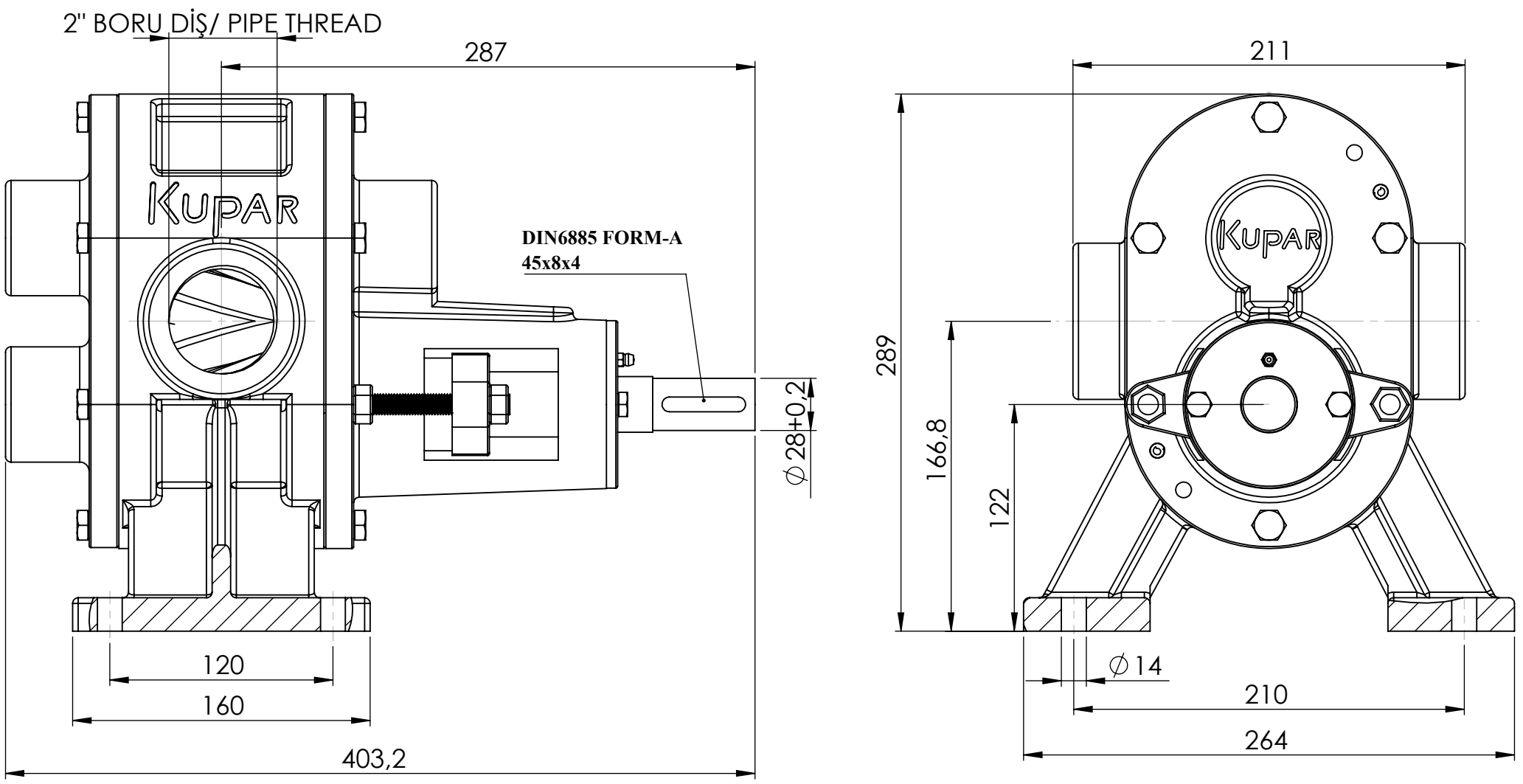

	İSİM / NAME	NOTLAR / NOTES	PARÇA ADI / PART NAME:
ÇİZEN/ DRAWN	VEDAT KARTAL		KHP2" HELİS DİŞLİ POMPA HELICAL GEAR PUMP
DENETLEYEN / CONTROLLED	HARUN POLAT		
ONAY / APPROVED	BAŞAR KÜÇÜKPARMAK		
REVİZYON TARİHİ / DATE OF REVISION	04.04.2022		

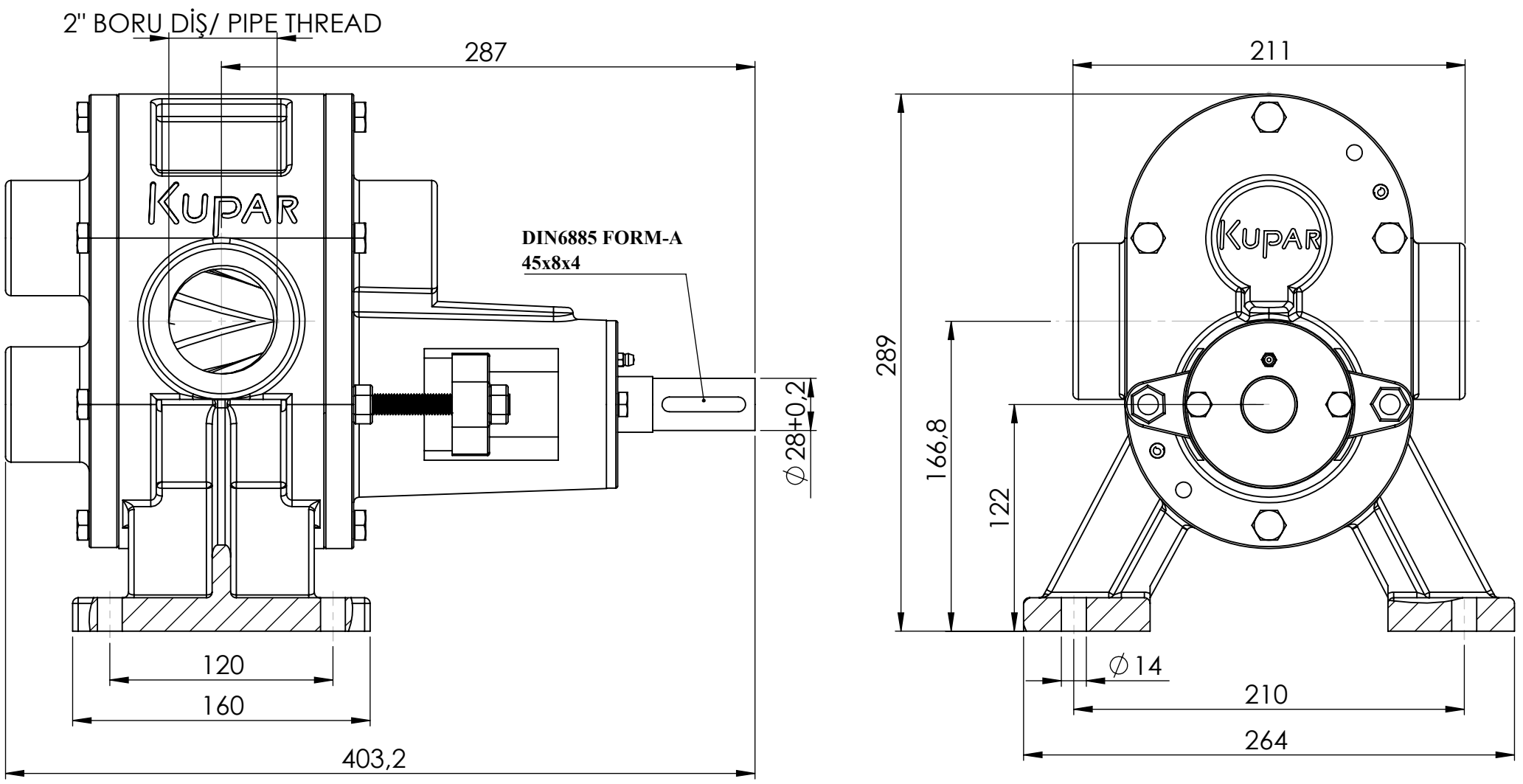

	İSİM / NAME	NOTLAR / NOTES	PARÇA ADI / PART NAME:
ÇİZEN/ DRAWN	VEDAT KARTAL		KHP2" HELİS DİŞLİ POMPA HELICAL GEAR PUMP
DENETLEYEN / CONTROLLED	HARUN POLAT		
ONAY / APPROVED	BAŞAR KÜÇÜKPARMAK		
REVİZYON TARİHİ / DATE OF REVISION	04.04.2022		

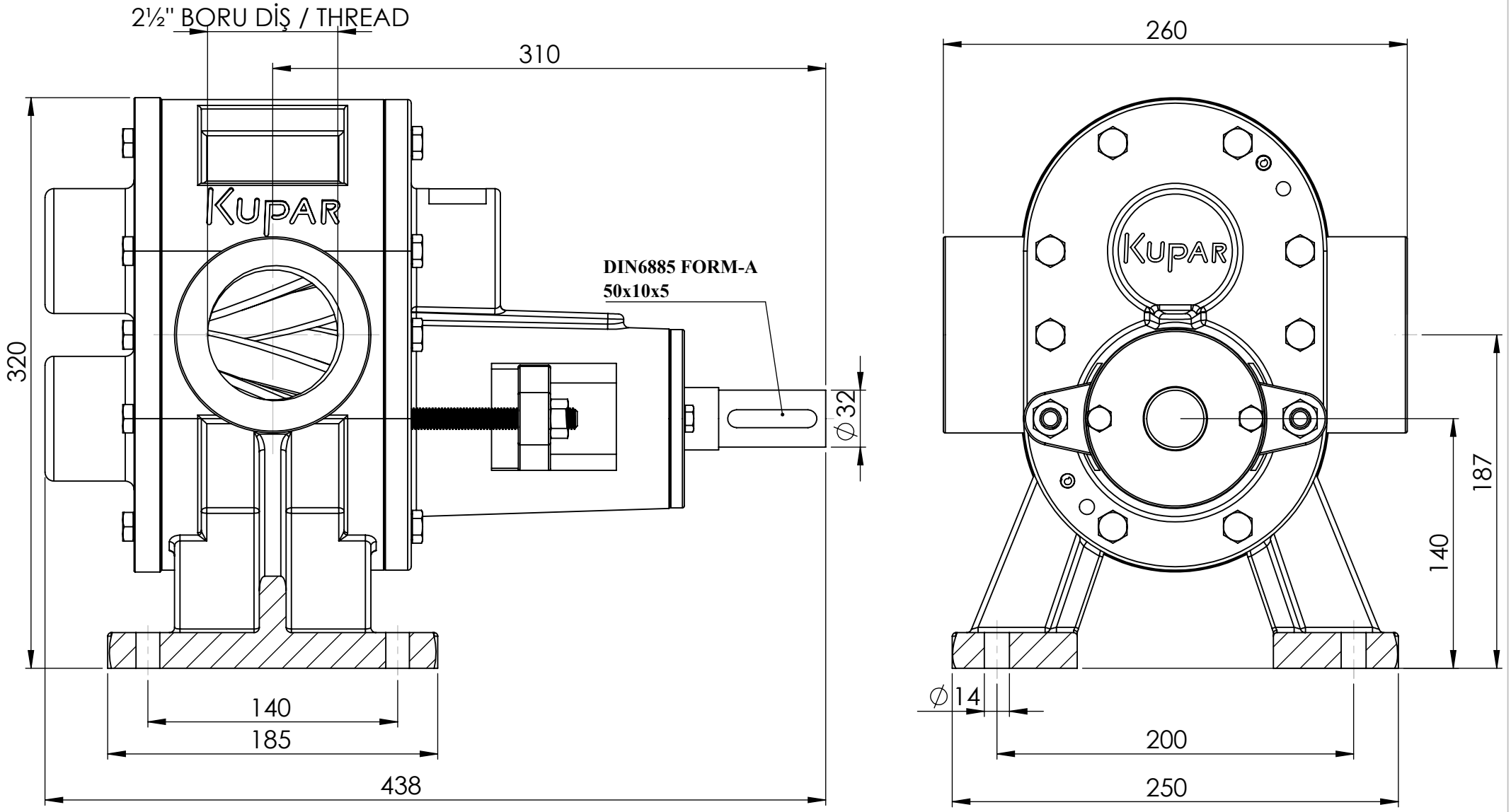

	İSİM / NAME	NOTLAR / NOTES	PARÇA ADI / PART NAME:
ÇİZEN/ DRAWN	VEDAT KARTAL		KHP2½" HELİS DİŞLİ POMPA HELICAL GEAR PUMP
DENETLEYEN / CONTROLLED	HARUN POLAT		
ONAY / APPROVED	BAŞAR KÜÇÜKPARMAK		
REVİZYON TARİHİ / DATE OF REVISION	04.04.2022		

KUPAR Pompa®

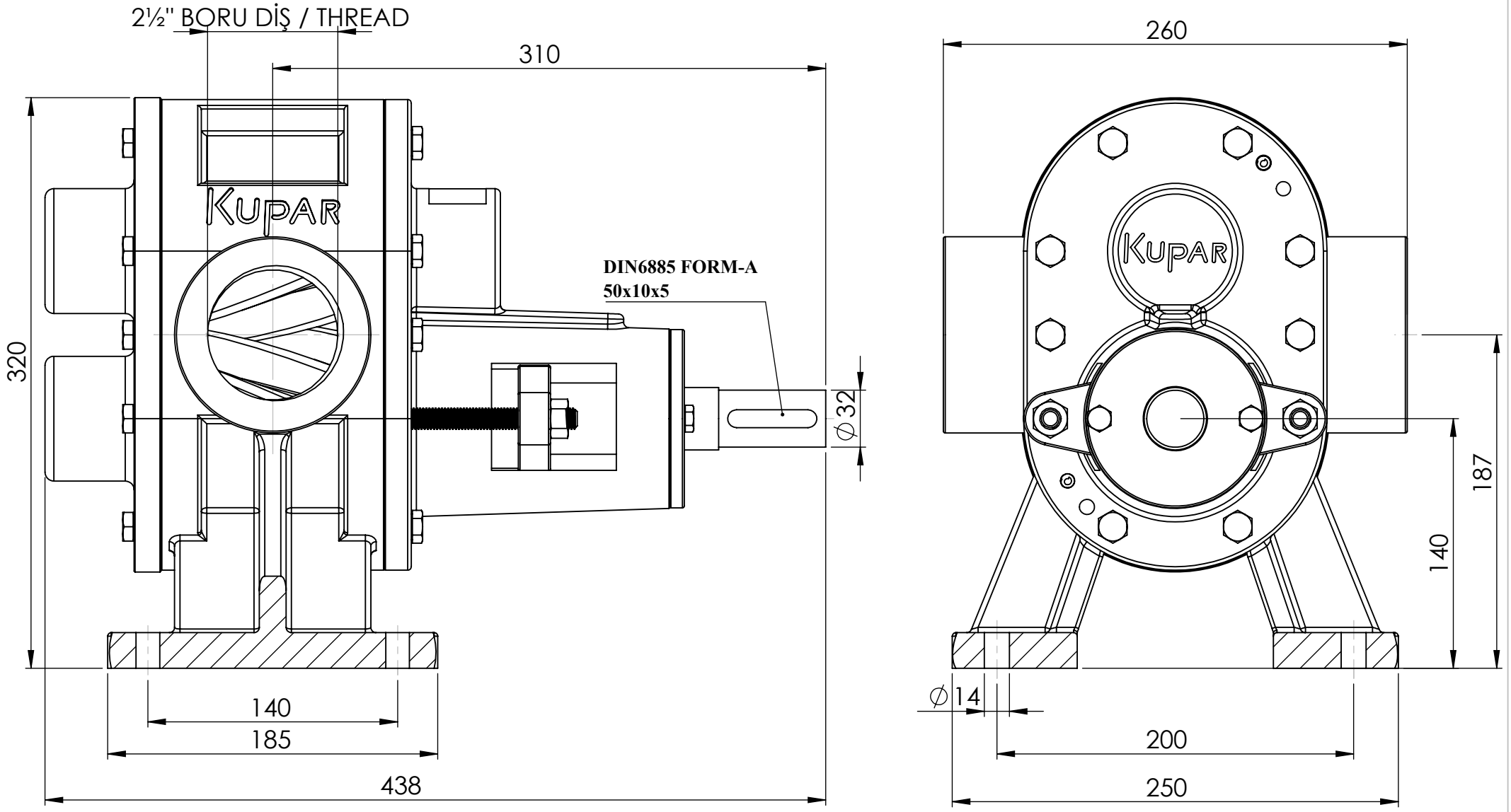

	İSİM / NAME	NOTLAR / NOTES	PARÇA ADI / PART NAME:
ÇİZEN/ DRAWN	VEDAT KARTAL		KHP2½" HELİS DİŞLİ POMPA HELICAL GEAR PUMP
DENETLEYEN / CONTROLLED	HARUN POLAT		
ONAY / APPROVED	BAŞAR KÜÇÜKPARMAK		
REVİZYON TARİHİ / DATE OF REVISION	04.04.2022		

KUPAR Pompa®

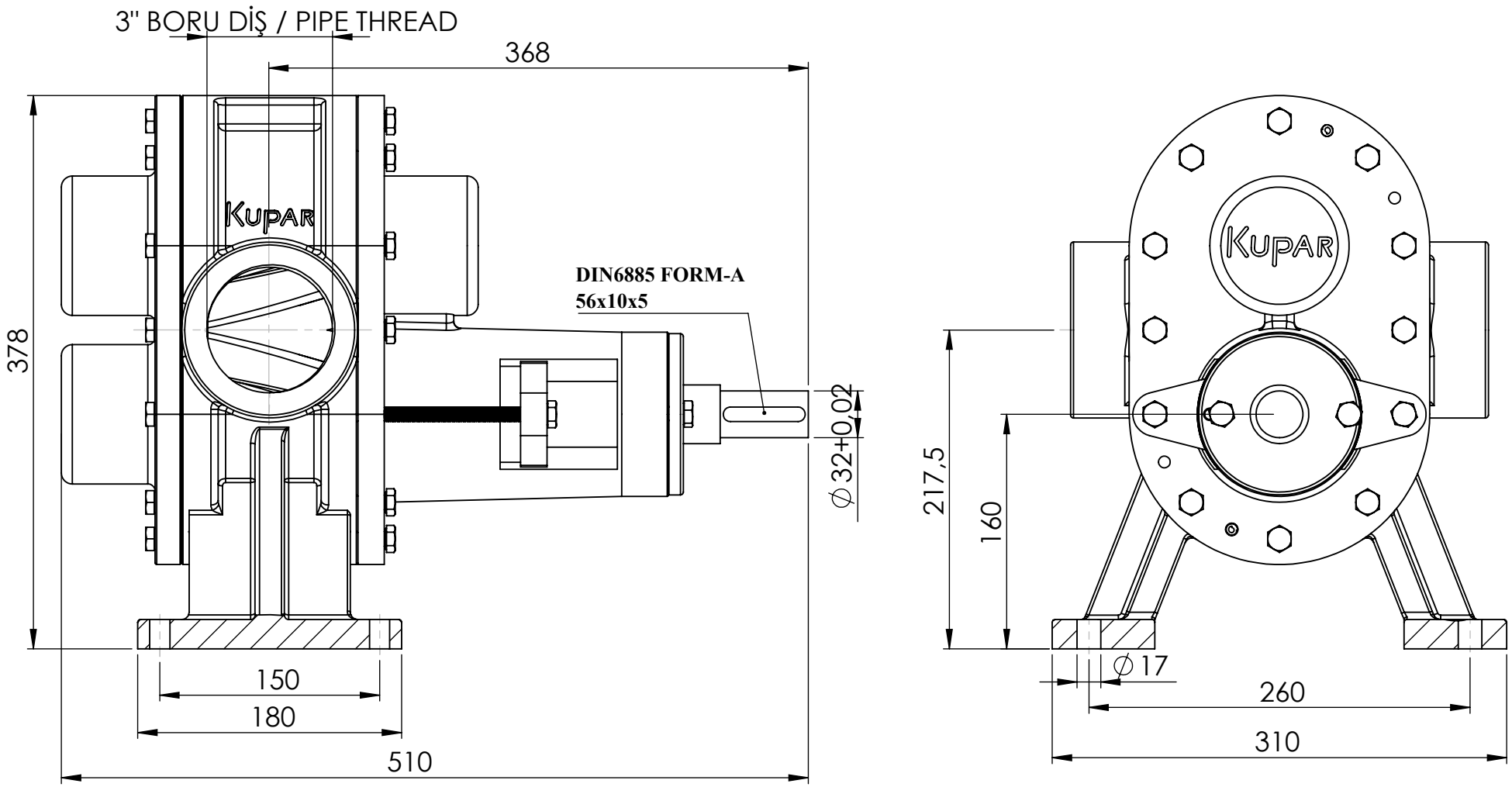

	İSİM / NAME	NOTLAR / NOTES	PARÇA ADI / PART NAME:
ÇİZEN/ DRAWN	VEDAT KARTAL		KHP3" HELİS DİŞLİ POMPA HELICAL GEAR PUMP
DENETLEYEN / CONTROLLED	HARUN POLAT		
ONAY / APPROVED	BAŞAR KÜÇÜKPARMAK		
REVİZYON TARİHİ / DATE OF REVISION	11.04.2022		

KUPAR Pompa®